MATRIX

LIFESTYLE TREADMILL

3 ENGLISH
11 繁體中文
19 日本語
27 한국어
35 TIẾNG VIỆT
43 ภาษาไทย
51 العربية

IMPORTANT PRECAUTIONS

SAVE THESE INSTRUCTIONS

When using a treadmill, basic precautions should always be followed, including the following: To ensure your safety and protect the equipment, read all instructions before operating. It is the responsibility of the owner to ensure that all users of this equipment are adequately informed of all warnings and precautions.

This equipment is for indoor use only. This training equipment is a Class S product designed for use in a commercial environment such as a fitness facility.

This training equipment is in compliance with EN ISO 20957-1 and EN 957-6.

DANGER!

TO REDUCE THE RISK OF ELECTRICAL SHOCK:

Always unplug the equipment from the electrical outlet immediately after using, before cleaning, performing maintenance and putting on or taking off parts.

WARNING!

TO REDUCE THE RISK OF BURNS, FIRE, ELECTRICAL SHOCK OR INJURY TO PERSONS:

- Use the treadmill only for its intended use as described in the owner's manual.
- Incorrect or excessive exercise may result in serious injury or death. If you feel faint or if you experience any kind of pain, including but not limited to chest pains, nausea, dizziness, or shortness of breath, stop exercising immediately and consult your physician before continuing.
- At NO time should children under the age of 14 use the treadmill.
- At NO time should pets or children under the age of 14 be closer to the treadmill than 10 feet.
- Children over the age of 14 should not use the treadmill without adult supervision.
- This equipment is not intended for use by persons with reduced physical, sensory or mental capabilities, or lack of experience and knowledge, unless they have been given supervision or instruction concerning use of the equipment by a person responsible for their safety.
- To avoid injury, attach safety clip to clothing before use.
- To avoid injury, stand on the side rails before starting the treadmill.
- If you feel unable to safely remain on the moving treadmill surface, grasp handlebars for support and step onto the non-moving side rails, then bring moving treadmill surface to a stop prior to dismounting.
- Heart rate monitoring systems may be inaccurate.
- When exercising, always maintain a comfortable pace.
- Do not wear clothes that might catch on any part of the treadmill.
- Always wear athletic shoes while using this equipment.
- Do not jump on the treadmill.
- At no time should more than one person be on treadmill while in operation.
- This treadmill should not be used by persons weighing more than specified in the OWNER'S MANUAL SPECIFICATIONS SECTION. Failure to comply will void the warranty.
- To disconnect, turn all controls to the off position, then remove plug from outlet.
- Disconnect all power before servicing or moving the equipment. To clean, wipe surfaces down with soap and slightly damp cloth only; never use solvents. (See MAINTENANCE)
- Unplug from outlet when not in use, and before putting on or taking off parts.
- Connect this exercise product to a properly grounded outlet only.
- Installation of parts or accessories not originally intended or compatible with the equipment as sold will void warranty and may impact safety.
- Never operate the treadmill if it has a damaged cord or plug, if it is not working properly, if it has been dropped or damaged, or immersed in water. Call Customer Tech Support for examination and repair.
- Keep power cord away from heated surfaces.
- To prevent electrical shock, never drop or insert any object into any opening.
- Do not operate where aerosol (spray) products are being used or when oxygen is being administered.
- Do not use treadmill in any location that is not temperature controlled, such as but not limited to garages, porches, pool rooms, bathrooms, car ports or outdoors. Failure to comply may void the warranty.
- Do not remove the console covers unless instructed by Customer Tech Support. Service should only be done by an authorized service technician.
- To prevent unconntrolled usage by 3rd parties remove power to immobilize the treadmill.
- Measured at typical head height, the A-weighted sound pressure level when the Treadmill is running at 12 Km/ Hour (without load) is no greater than 70 dB.
- Noise emission under load is higher than without load.

CAUTION!

CONSULT A PHYSICIAN BEFORE USING THIS EQUIPMENT. READ OWNER'S MANUAL BEFORE USE.

It is essential that this equipment is used only indoors, in a climate-controlled room. If this equipment has been exposed to colder temperatures or high moisture climates, it is strongly recommended that the equipment is warmed up to room temperature before use. Failure to do so may cause premature electronic failure.

The initial (default) starting speed is 0.5 mph (0.8 kph). Setting the starting speed too high can be dangerous.

POWER REQUIREMENTS

DEDICATED CIRCUIT AND ELECTRICAL INFO

A “Dedicated Circuit” means that each outlet you plug into should not have anything else running on that same circuit. The easiest way to verify this is to locate the main circuit breaker box, and turn off the breaker(s) one at a time. Once a breaker has been turned off, the only thing that should not have power to it is the unit in question. No lamps, vending machines, fans, sound systems, or any other item should lose power when you perform this test.

Non-looped (isolated) neutral/grounding means that each circuit must have an individual neutral/ground connection coming from it, and terminating at an approved earth ground. You cannot “jumper” a single neutral/ground from one circuit to the next.

ELECTRICAL REQUIREMENTS

For your safety and to ensure good treadmill performance, the ground on this circuit must be non-looped (isolated). Please refer to NEC article 210-21 and 210-23. Your treadmill is provided with a power cord with a plug listed below and requires the listed outlet. Any alterations of this power cord could void all warranties of this product.

For units with an integrated TV (like the TOUCH and TOUCH XL), the TV power requirements are included in the unit. An RG6 coaxial cable with ‘F Type’ compression fittings on each end will need to be connected between the cardio unit and the video source. For units with an add-on digital TV (LED only), the machine in which the add-on digital TV is connected to powers the add-on digital TV. Additional power requirements are not needed for the add-on digital TV.

110 V UNITS

110 V units require the use of a 100-125 V, 60 Hz and a 20 A “Dedicated Circuit”, with a non-looped (isolated) neutral/ground for power. This outlet should be a NEMA 5-20R and have the same configuration as the plug. No adapter should be used with this product.

220 V UNITS

220 V units require the use of a 216-250 V, 50 Hz and a 20 A “Dedicated Circuit”, with a non-looped (isolated) neutral/ground for power. This outlet should be a NEMA 6-20R and have the same configuration as the plug. No adapter should be used with this product.

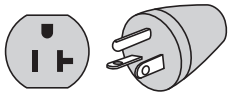

110 NEMA 5-20P PLUG (N.A.)

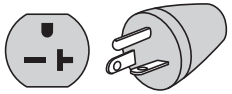

220 NEMA 6-20P PLUG (N.A.)

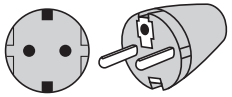

EURO PLUG (EUROPE)

North American and European power cord plugs shown. Depending on your country, the plug type may vary.

GROUNDING INSTRUCTIONS

The equipment must be grounded. If it should malfunction or breakdown, grounding provides a path of least resistance for electric current to reduce the risk of electric shock. The unit is equipped with a cord having an equipment-grounding conductor and a grounding plug. The plug must be plugged into an appropriate outlet that is properly installed and grounded in accordance with all local codes and ordinances. If the user does not follow these grounding instructions, the user could void the MATRIX limited warranty.

ADDITIONAL ELECTRICAL INFO

In addition to the dedicated circuit requirement, the proper gauge wire must be used from the circuit breaker box, to each outlet that will have the maximum number of units running off of it. If the distance from the circuit breaker box to each outlet, is 100 ft (30.5 m) or less, then 12 gauge wire should be used. For distances greater than 100 ft (30.5 m) from the circuit breaker box to the outlet, a 10 gauge wire should be used.

ENERGY SAVING / LOW-POWER MODE

All units are configured with the ability to enter into an energy saving / low-power mode when the unit has not been in use for a specified period of time. Additional time may be required to fully reactivate this unit once it has entered the low-power mode. This energy saving feature may be enabled or disabled from within the ‘Manager Mode’ or ‘Engineering Mode.’

ADD-ON DIGITAL TV (LED, PREMIUM LED)

Additional power requirements are not needed for the add-on digital TV. An RG6 coaxial cable with ‘F Type’ compression fittings will need to be connected between the video source and each add-on digital TV unit.

DANGER

Improper connection of the equipment-grounding conductor can result in a risk of electric shock. Check with a qualified electrician or serviceman if you are in doubt as to whether the product is properly grounded. Do not modify the plug provided with the product. If it will not fit the outlet, have a proper outlet installed by a qualified electrician.

FCC REGULATIONS (USA ONLY)

This equipment has been tested and found to comply with the limits for a Class B digital device, pursuant to part 15 of the FCC rules. These limits are designed to provide reasonable protection against harmful interference in a residential installation. This equipment generates, uses and can radiate radio frequency energy and, if not installed and used in accordance with the instructions, may cause harmful interference to radio communications. However, there is no guarantee that interference will not occur in a particular installation. If this equipment does cause harmful interference to radio or television reception, which can be determined by turning the equipment off and on, the user is encouraged to try to correct the interference by one or more of the following measures:

- Reorient or relocate the receiving antenna.
- Increase the separation between the equipment and receiver.
- Connect the equipment into an outlet on a circuit different from that to which the receiver is connected.
- Consult the dealer or an experienced radio/TV technician for help.

FCC RF Radiation Exposure Statement:

1. This Transmitter must not be co-located or operating in conjunction with any other antenna or transmitter.
2. This equipment complies with FCC RF radiation exposure limits set forth for an uncontrolled environment. This equipment should be installed and operated with a minimum distance of 20 centimeters between the radiator and your body.

ASSEMBLY

UNPACKING

Unpack the equipment where you will be using it. Place the carton on a level flat surface. It is recommended that you place a protective covering on your floor. Never open box when it is on its side.

IMPORTANT NOTES

During each assembly step, ensure that ALL nuts and bolts are in place and partially threaded.

Several parts have been pre-lubricated to aid in assembly and usage. Please do not wipe this off. If you have difficulty, a light application of lithium grease is recommended.

WARNING!

There are several areas during the assembly process that special attention must be paid. It is very important to follow the assembly instructions correctly and to make sure all parts are firmly tightened. If the assembly instructions are not followed correctly, the equipment could have parts that are not tightened and will seem loose and may cause irritating noises. To prevent damage to the equipment, the assembly instructions must be reviewed and corrective actions should be taken.

NEED HELP?

If you have questions or if there are any missing parts, contact Customer Tech Support. Contact information is located on the information card.

TOOLS REQUIRED:

- ☐ 8mm T-Wrench
- ☐ 5mm Allen Wrench
- ☐ 6mm Allen Wrench
- ☐ Phillips Screwdriver

PARTS INCLUDED:

- ☐ 1 Base Frame
- ☐ 2 Console Masts
- ☐ 1 Console Base Set
- ☐ 4 Console Mast Covers
- ☐ 1 Console Rear Cover
- ☐ 1 Grip Set
- ☐ 2 Handlebar Covers
- ☐ 1 Power Cord
- ☐ 1 Hardware Kit
- ☐ 1 Zip Tie

Console sold separately

ASSEMBLY

1	Hardware	Qty
A	Bolt	8
B	Spring Washer	8
C	Flat Washer	8

Do not tighten bolts until step 3 is complete.

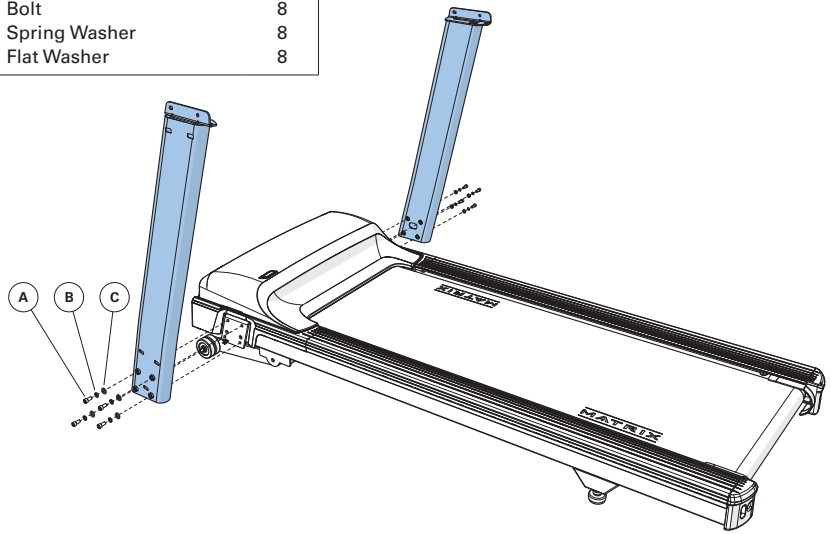

2	Hardware	Qty
D	Bolt	6
C	Flat Washer	6

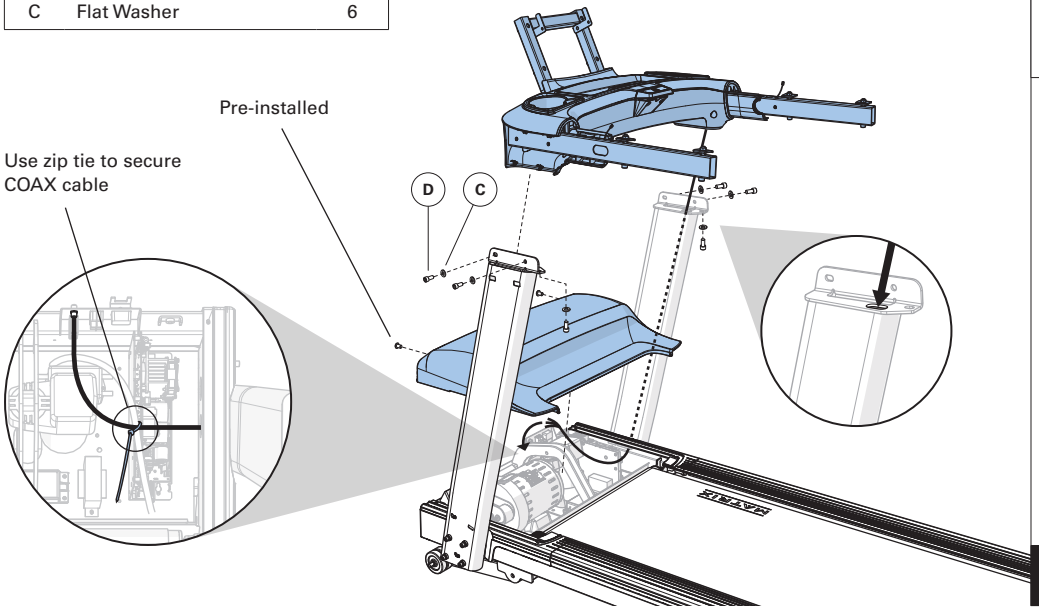

3	Hardware	Qty
E	Bolt	6
C	Flat Washer	6

Tighten all bolts from steps 1–3.

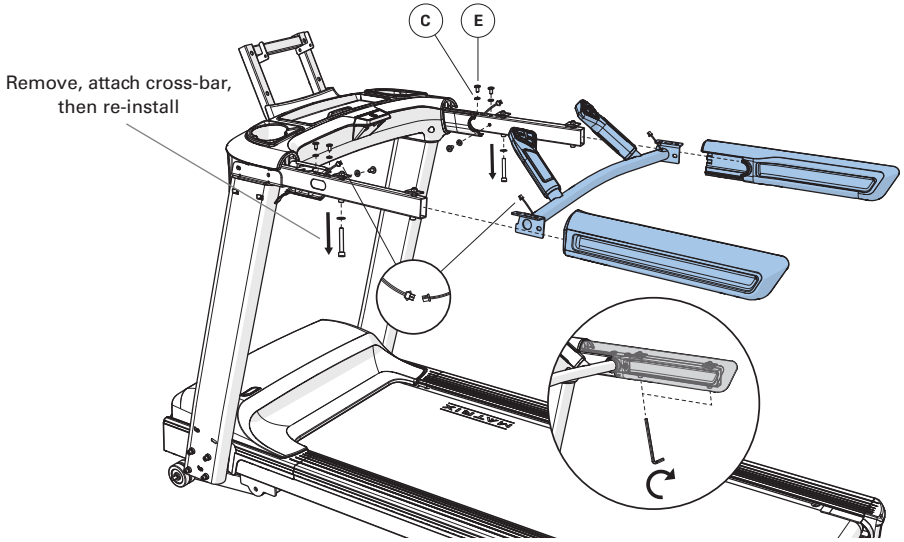

4	Hardware	Qty
F	Bolt	4
G	Flat Washer	4
H	Screw (20mm)	2
I	Screw (10mm)	1

1 MCB Communication
2 Extension Power Wire
3 Ethernet
4 Coax
5 Ground Wire
6 Emergency Stop
7 Console Connect Wires

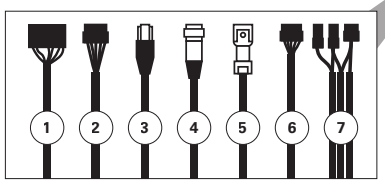

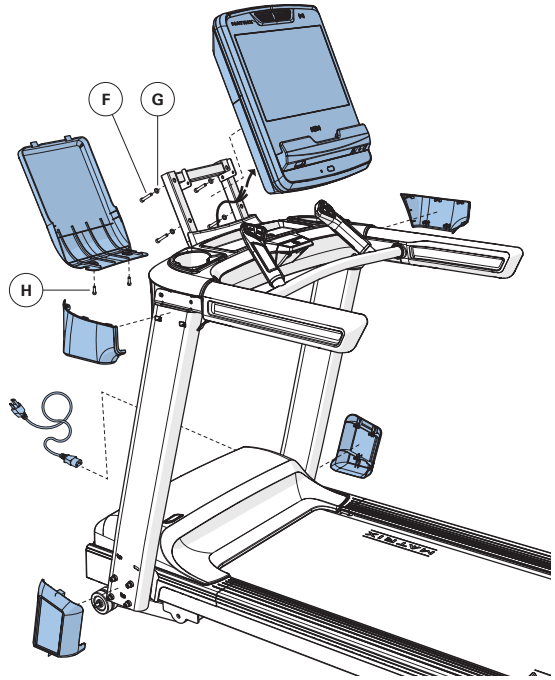

ASSEMBLY COMPLETE

BEFORE YOU BEGIN

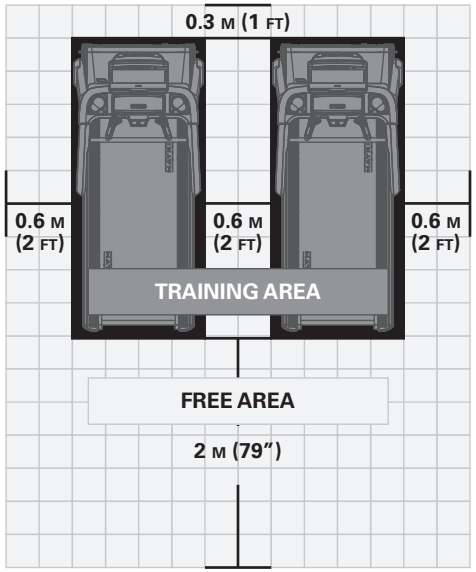

WARNING!

Our equipment is heavy, use care and additional help if necessary when moving.
Failure to follow these instructions could result in injury.

LOCATION OF THE UNIT

Ensure that there is a clear zone behind the treadmill that is at least the width of the treadmill and at least 2 meters (at least 79") long. This clear zone is important to reduce the risk of serious injury were a user to fall off the back edge of the treadmill. This zone must be clear of any obstruction and provide the user a clear exit path from the machine.

For ease of access, there should be an accessible space on both sides of the treadmill of at least 24" (0.6 meters) to allow a user access to the treadmill from either side. Do not place the treadmill in any area that will block any vent or air openings.

Locate the equipment away from direct sunlight. The intense UV light can cause discoloration on the plastics. Locate the equipment in an area with cool temperatures and low humidity. The treadmill should not be located outdoors, near water, or in any environment that is not temperature and humidity controlled (such as in a garage, covered patio, etc.).

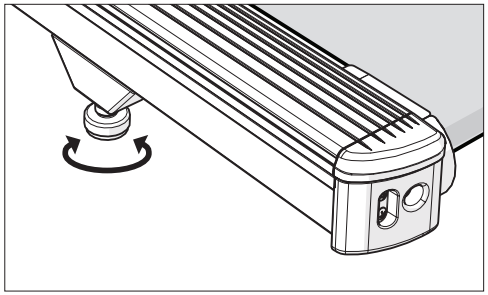

LEVELING THE EQUIPMENT

Install equipment on a stable and level floor. It is extremely important that the levelers are correctly adjusted for proper operation. Turn leveling foot clockwise to lower and counter-clockwise to raise unit. Adjust each side as needed until the equipment is level. An unbalanced unit may cause belt misalignment or other issues. Use of a level is recommended.

BEFORE YOU BEGIN

TENSIONING THE RUNNING BELT

After placing the treadmill in the position it will be used, the belt must be checked for proper tension and centering. The belt might need to be adjusted after the first two hours of use. Temperature, humidity, and use cause the belt to stretch at different rates. If the belt starts to slip when a user is on it, be sure to follow the directions below.

1) Locate the two hex head bolts on the rear of the treadmill. The bolts are located at each end of the frame at the back of the treadmill. These bolts adjust the rear belt roller. Do not adjust until the treadmill is on. This will prevent over tightening of one side.
2) The belt should have equal distance on either side between the frame. If the belt is touching one side, do not start the treadmill. Turn the bolts counter clockwise approximately one full turn on each side. Manually center the belt by pushing the belt from side to side until it is parallel with the side rails. Tighten the bolts the same amount as when the user loosened them, approximately one full turn. Inspect the belt for damage.
3) Start the treadmill running belt by pressing the GO buttion. Increase speed to 3 mph (~4.8 kph) and observe the belt position. If it is moving to the right, tighten the right bolt by turning it clockwise ¼ turn, and loosen the left bolt ¼ turn. If it is moving to the left, tighten the left bolt by turning it clockwise ¼ turn and loosen the right ¼ turn. Repeat Step 3 until the belt remains centered for several minutes.
4) Check the tension of the belt. The belt should be very snug. When a person walks or runs on the belt, it should not hesitate or slip. If this occurs, tighten the belt by turning both bolts clockwise ¼ turn. Repeat if necessary.

NOTE: Use the orange strip in the lateral position of the side rails as criteria to confirm the belt is properly centered. It is necessary to adjust the belt until the edge of the belt is parallel to the orange or white strip.

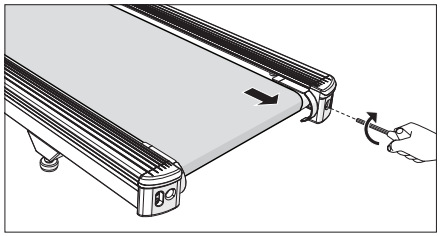

TIGHTENS RIGHT SIDE OF ROLLER

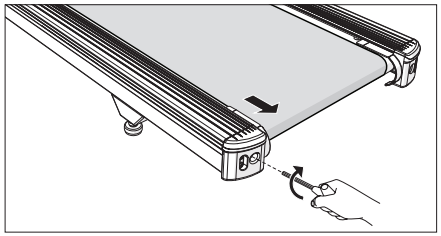

TIGHTENS LEFT SIDE OF ROLLER

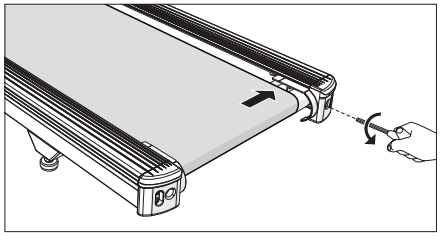

BELT IS TOO FAR TO THE LEFT SIDE

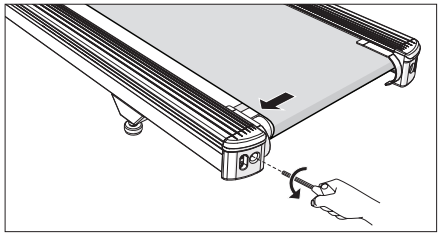

BELT IS TOO FAR TO THE RIGHT SIDE

WARNING!

Do not run belt faster than 3 mph (~4.8 kph) while centering. Keep fingers, hair and clothing away from belt at all times.

Treadmills equipped with side handrails and front handlebar for user support and emergency dismount, press emergency button to stop the machine for emergency dismount.

PRODUCT SPECIFICATIONS

	LIFESTYLE			
CONSOLE	TOUCH XL	TOUCH	PREMIUM LED	LED / GROUP TRAINING LED
Max User Weight	182 kg / 400 lbs			
Product Weight	150.9 kg / 332.7 lbs	148 kg / 326.3 lbs	146.2 kg / 322.4 lbs	145.5 kg / 320.8 lbs
Shipping Weight	182.6 kg / 402.6 lbs	178 kg / 392.4 lbs	176.2 kg / 388.5 lbs	175.5 kg / 386.9 lbs
Overall Dimensions (L x W x H)*	201.1 x 90.4 x 170.8 cm / 79.2″ x 35.6″ x 67.2″	201.1 x 90.4 x 164.2 cm / 79.2″ x 35.6″ x 64.6″	201.1 x 90.4 x 164.2 cm / 79.2″ x 35.6″ x 64.6″	201.1 x 90.4 x 164.2 cm / 79.2″ x 35.6″ x 64.6″

* Ensure a minimum clearance width of 0.6 meters (24″) for access to and passage around MATRIX equipment. Please note, 0.91 meters (36″) is the ADA recommended clearance width for individuals in wheelchairs.

BEFORE YOU BEGIN

INTENDED USE

- Treadmill is intended for walking, jogging, or running exercises only.
- Always wear athletic shoes while using this equipment.
- Risk of personal injury – To avoid injury, attach safety clip to clothing before use.
- To avoid injury, use extreme caution when stepping onto or off of a moving belt. Stand on the siderails when starting the treadmill.
- Face toward the treadmill controls (toward the front of the treadmill) when the treadmill is in operation. Keep your body and head facing forward. Do not attempt to turn around or look backwards while the treadmill is running.
- Always maintain control while operating the treadmill. If you ever feel as if you are unable to remain in control, grasp handlebars for support and step onto the non-moving side rails, then bring moving treadmill surface to a stop prior to dismounting.
- Wait for moving surface of treadmill to come to a complete stop before dismounting from the treadmill.
- Stop your workout immediately if you feel pain, faint, dizzy or are short of breath.

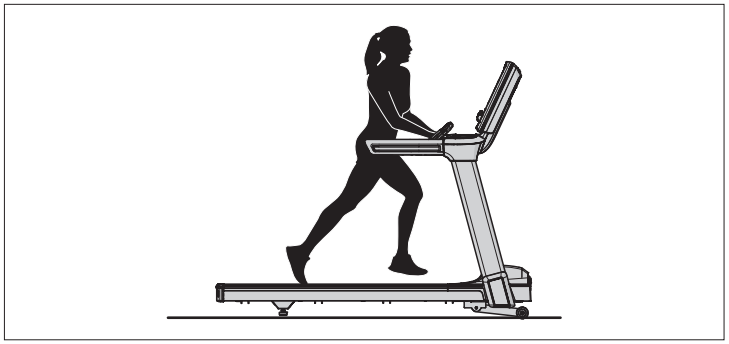

PROPER USAGE

Position your feet on the belt, bend your arms slightly and grasp the heart rate sensors (as shown). While running, your feet should be located in the center of the belt so that your hands can swing naturally and without contacting the front handlebars.

This treadmill is capable of reaching high speeds. Always start off using a slower speed and adjust the speed in small increments to reach a higher speed level. Never leave the treadmill unattended while it is running.

CAUTION!

RISK OF INJURY TO PERSONS

While you are preparing to use the treadmill, do not stand on the belt. Place your feet on the side rails before starting the treadmill. Start walking on the belt only after the belt has begun to move. Never start the treadmill at a fast running speed and attempt to jump on! In case of an emergency, place both hands on the side arm rests to hold yourself up and place your feet onto the side rails.

USING THE SAFETY STOP

Your treadmill will not start unless the emergency stop button is reset. Attach the clip end securely to your clothing. This safety stop is designed to cut the power to the treadmill if you should fall. Check the operation of the safety stop every 2 weeks.

WARNING!

Never use the treadmill without securing the safety clip to your clothing. Pull on the safety key clip first to make sure it will not come off your clothing.

USING THE HEART RATE FUNCTION

The heart rate function on this product is not a medical device. While heart rate grips can provide a relative estimation of your actual heart rate, they should not be relied on when accurate readings are necessary. Some people, including those in a cardiac rehab program, may benefit from using an alternate heart rate monitoring system like a chest or wrist strap. Various factors, including movement of the user, may affect the accuracy of your heart rate reading. The heart rate reading is intended only as an exercise aid in determining heart rate trends in general. Please consult your physician.

Place the palm of your hands directly on the grip pulse handlebars. Both hands must grip the bars for your heart rate to register. It takes 5 consecutive heart beats (15-20 seconds) for your heart rate to register. When gripping the pulse handlebars, do not grip tightly. Holding the grips tightly may elevate your blood pressure. Keep a loose, cupping hold. You may experience an erratic readout if consistently holding the grip pulse handlebars. Make sure to clean the pulse sensors to ensure proper contact can be maintained.

WARNING!

Heart rate monitoring systems may be inaccurate. Over exercising may result in serious injury or death. If you feel faint, stop exercising immediately.

MAINTENANCE

1) Any and all part removal or replacement must be performed by a qualified service technician.
2) DO NOT use any equipment that is damaged and or has worn or broken parts. Use only replacement parts supplied by your country's local MATRIX dealer.
3) MAINTAIN LABELS AND NAMEPLATES: Do not remove labels for any reason. They contain important information. If unreadable or missing, contact your MATRIX dealer for a replacement.
4) MAINTAIN ALL EQUIPMENT: The safety level of the equipment can be maintained only if the equipment is examined regularly for damage or wear. Preventative maintenance is the key to the smooth operation of equipment as well as keeping liability to a minimum. Equipment needs to be inspected at regular intervals. If signs of damage or wear are found, remove equipment from service. Have a service technician inspect and repair the equipment prior to putting the equipment back into service.
5) Ensure that any person(s) making adjustments or performing maintenance or repair of any kind is qualified to do so. MATRIX dealers will provide service and maintenance training at our corporate facility upon request.

WARNING!

To remove power from the unit, the power cord must be disconnected from the wall outlet.

RECOMMENDED CLEANING TIPS

Preventative maintenance and daily cleaning will prolong the life and look of your equipment.

- Use a soft, clean cotton cloth. DO NOT use paper towels to clean surfaces on the treadmill. Paper towels are abrasive and can damage surfaces.
- Use a mild soap and damp cloth. DO NOT use ammonia based cleaner or alcohol. This will cause discoloring of the aluminum and plastics it comes into contact with.
- Do not pour water or cleaning solutions on any surface. This could cause electrocution.
- Wipe the console, heart rate grip, handles and side rails after each use.
- Brush away any wax deposits from the deck and belt area. This is a common occurrence until the wax is worked into the belt material.
- Be sure to remove any obstructions from the path of the elevation wheels including power cords.
- For cleaning touch screen displays, use distilled water in an atomizer spray bottle. Spray distilled water onto soft, clean, dry cloth and wipe display until clean and dry. For very dirty displays, adding vinegar is recommended.

CAUTION!

Be sure to have proper assistance to install and move the unit in order to avoid injury or damage to the treadmill.

MAINTENANCE SCHEDULE

ACTION	FREQUENCY
Unplug the unit. Clean entire machine using water and a mild soap or other MATRIX approved solution (cleaning agents should be alcohol and ammonia free).	DAILY
Inspect the power cord. If the power cord is damaged, contact Customer Tech Support.	DAILY
Make sure the power cord is not underneath the unit or in any other area where it can become pinched or cut during storage or use.	DAILY
Unplug the treadmill and remove the motor cover. Check for debris and clean with a dry cloth or small vacuum nozzle. **WARNING**: Do not plug the treadmill in until the motor cover has been reinstalled.	MONTHLY

DECK AND BELT REPLACEMENT

One of the most common wear and tear items on a treadmill is the deck and belt combination. If these two items are not properly maintained they can cause damage to other components. This product has been provided with the most advanced maintenance free lubricating system on the market.

WARNING: Do not run the treadmill while cleaning the belt and deck. This can cause serious injury and can damage the machine.

Maintain the belt and deck by wiping the sides of the belt and deck with a clean cloth. The user can also wipe under the belt 2 inches (~51mm) on both sides removing any dust or debris.

The deck can be flipped and reinstalled or replaced by an authorized service technician. Please contact MATRIX for more information.

重要注意事項

請妥善　　保存這些說明書

使用跑步機時，請務必遵行基本注意事項，包括下列要點：為確保您的安全並保護器材，使用前請閱讀所有說明。持有人應負責確保已充分告知本跑步機使用者所有警告與注意事項。

本器材僅供室內使用。本訓練器材屬 S 系列產品（專用於健身房等的商務環境）。

本訓練器材符合 EN ISO 20957-1 及 EN 957-6 的規定。

危險！

為降低觸電風險：

使用完畢後、清潔前、進行保養以及安裝或拆卸零件時，請務必從電源插座拔下本器材的電源插頭。

警告！

為降低燒燙傷、觸電或受傷的風險或人身傷害：

- 請務必遵照使用手冊的說明使用本跑步機。
- 錯誤運動方式和運動過量可能會導致嚴重受傷或死亡。若您感覺頭暈或感覺各種不同的疼痛，包括胸痛、噁心、暈眩或呼吸困難等，應立即停止運動並請教醫師此症狀之後，才可繼續使用。
- 嚴禁未滿 14 歲的兒童使用跑步機。
- 無論任何情況下，都不應該讓寵物或 14 歲以下兒童，接近跑步機周圍 3 公尺（10 英尺）內。
- 年滿 14 歲的兒童，必須有成人陪同監督才能使用跑步機。
- 本器材不適用於體能、知覺或精神機能不佳或欠缺經驗及知識的人士；如欲使用，必須在他人監督下進行，且須由可負責其人身安全者指導器材用途及使用方式。
- 為了避免受傷，使用前將安全扣夾夾住衣物。
- 為了避免受傷，在啟動跑步機之前站在側邊飾條上。
- 如果感覺無法安全站立在移動的跑步機跑台上，可抓住把手支撐身體並踏在未移動的側邊裝飾護條上，然後讓移動的跑步機跑台停止，再離開設備。
- 心率監測系統可能不準確。
- 運動時請保持適當配速。
- 請勿穿著可能會被跑步機任何零件勾住的衣物。
- 使用本器材時請一律穿著運動鞋。
- 請勿在跑步機上跳躍。
- 跑步機運作時，任何時候均只能由一人使用。
- 若體重超過使用手冊中規定重量的人，請勿使用本跑步機。未遵守規定所導致的損害，皆不在保固範圍內。
- 若要中斷電源，請將所有控制功能切換到關閉位置，然後拔下電源插頭。
- 維修或移動本器材前，請先拔下所有電源接線。清潔時，請使用肥皂及微濕的布擦拭器材表面，切勿使用溶劑。（請參閱「保養」章節）
- 不使用本器材時，以及安裝或拆卸零件之前，請拔下電源插頭。
- 本健身產品必須使用正確接地的電源插座。
- 安裝與所購器材原始用途或規格不相符的零件或配件，將導致保固失效，並可能影響安全。
- 如果跑步機的電線或插頭有損壞、無法正常運作，或者跑步機已經損壞或泡水，請勿繼續操作。請聯絡客戶技術支援部門進行檢查和維修。
- 將電源線放在遠離高溫表面的地方。
- 為避免觸電，請勿將任何物品扔進或插入任何開口處。
- 使用氣霧（噴霧）產品時，或當氧氣受限情況下，請勿操作本器材。
- 切勿在無法控制溫度的地點使用本器材，例如車庫、陽台、泳池區、浴室、露天車棚或戶外。未遵守規定可能導致保固失效。
- 除非經客服技術人員指示，請勿將儀表的護蓋拆下。僅交由經授權的維修技師進行維修。
- 為了防止第三方不受控制的使用，請關閉電源以使跑步機停止。
- 以一般身高高度時測量，當跑步機以 12 公里 / 小時（無載重）運作時，聲音小於 70 分貝。
- 跑步機載重時所產生的噪音比無載重時來得大。

注意！

使用此器材前，請先諮詢醫師。使用前請閱讀使用手冊。

本器材務必只能在可控制溫度的室內使用。如果您的跑步機曾暴露在低溫或高度潮濕的環境下，強烈建議您在使用前先讓跑步機暖機至符合室溫。未遵照此建議，可能導致電子零件提早故障。

初始（預設）啟動速度為 0.5 mph (0.8 kph)。預設啟動速度設置太高可能具有危險。

電源需求

專用電路和電氣資訊

「專用電路」是指必須使用專用插座，不可與其他任何電器共用電路。最簡單的檢查方式是找到主斷路器箱，然後一次關閉一個斷路器。關閉斷路器後，應該只有檢查中的器材失去電力。進行這項測試時，電燈、販賣機、風扇、音響系統或所有其他物品的電力都不應該出現中斷情形。

非迴路（絕緣）不帶電 / 接地是指每個電路都要有一條對外的獨立絕緣 / 接地線，並且能按照合格的接地方式斷電。不能利用「跳接」方式將其中一個電路的單一不帶電 / 接地線接到下一個電路。

電氣要求

為確保人身安全及跑步機效能，此電路必須採用非迴路（絕緣）接地方式。請參閱 NEC 條文第 210-21 條和 210-23 條。您的跑步機配有下列插頭的電源線，並且需要使用所列插座。如變造此電源線，都可能會使本產品所有保固一律失效。

若器材本身內建電視（如 TOUCH 和 TOUCH XL），電視的電源需求亦包含在器材的電源需求中。需使用其中一端為「F 型」壓合接頭的 RG6 型同軸電纜線連接心肺訓練器材和視訊來源。若器材本身外接數位電視（僅限 LED），連接外接數位電視的機器為外接數位電視供電。外接數位電視沒有其他電源需求。

110 V 器材

110 V 器材需要使用 100-125 V、60 Hz 以及 20 A 的「專用電路」，以及非迴路（絕緣）不帶電 / 接地電源。此電源插座應為 NEMA 5-20 R，且其規格需與插頭規格一致。本產品不應使用轉換器。

220 V 器材

220 V 器材需要使用 216-250 V、50 Hz 以及 20 A 的「專用電路」，以及非迴路（絕緣）不帶電 / 接地電源。此電源插座應為 NEMA 6-20 R，且其規格需與插頭規格一致。本產品不應使用轉換器。

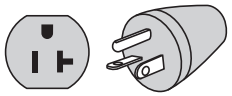

110 NEMA 5-20P 插頭（不適用）

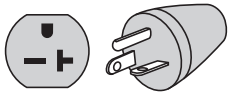

220 NEMA 6-20P 插頭（不適用）

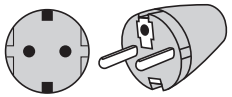

歐式插頭（歐洲）

顯示北美和歐洲電源線插頭。插頭類型因國家 / 地區而異。

接地說明

設備必須接地。若本器材發生故障或損壞，接地可提供阻力最小的路徑供電流通過，以降低觸電風險。本器材配備一條附器材接地導體的電線，還有一個接地插頭。請將插頭插入符合當地安裝和接地法規的插座中。若使用者未遵循接地說明，MATRIX 有限保固一律失效。

其他電氣資訊

除專用電路需求外，也須以正確的標準線連接斷路器和每個將插上最多器材的插座。若斷路器與每個插座之間的距離等於或小於 30.5 公尺（100 英尺），應使用 12 號標準線。若斷路器和插座之間的距離大於 30.5 公尺（100 英尺），則應使用 10 號標準線。

節能 / 省電模式

所有器材皆設定為讓器材在閒置達指定時間後進入節能 / 省電模式。本器材進入省電模式後，如要重新啟動，可能需要較長的時間。在「管理員模式」或「工程模式」下皆可啟用或停用這項節能功能。

外接數位電視 (LED、PREMIUM LED)

外接數位電視沒有其他電源需求。視訊來源和每個附加數位電視設備之間需要連接一條帶「F 型」壓縮配件的 RG6 同軸電纜。

危險！

器材接地導體連接錯誤會導致觸電。如果您不確定產品是否有正確接地，請洽詢合格的電工或維修人員進行檢查。請勿擅自改造產品隨附的插頭。如果插頭與插座的規格不符，請找合格電工安裝適當的插座。

FCC 法規（僅限美國）

本設備已經過測試，符合 FCC 規則第 15 部分對 B 類數位設備之限制。這些限制旨在提供合理保護，防止住宅安裝之有害干擾。本設備會產生、使用並發射無線電頻率能量。若未按照說明進行安裝和使用，可能會對無線電通訊產生有害干擾。不過，無法保證在特定安裝時不會發生干擾。倘此設備確實對無線電或電視接收產生有害干擾（可關閉和打開設備確定），建議用戶嘗試以下一種或多種方法阻斷干擾：

- 重新調整或擺放接收天線。
- 拉開設備和接收器之間的距離。
- 將設備連接到不同於接收器所連接電路之電源插座。
- 請諮詢經銷商或經驗豐富之無線電 / 電視技術人員以獲得協助。

FCC RF 輻射暴露聲明：

1. 此發射器不得與任何其他天線或發射器放在同一位置或同時操作。
2. 本設備符合FCC RF輻射暴露限制之不受控制環境規定。安裝與操作本器材時，散熱器與身體之間至少應距離 20 公分。

組裝

拆開包裝

在預定要使用本器材的地方拆封。請將紙箱放在平坦的表面上。
建議您在地板上鋪一層防護墊。切勿在包裝箱側放的情況下打開包裝箱。

重要注意事項

進行每個組裝步驟時，請確認所有螺帽和螺絲已定位且部分鎖緊。

為方便您組裝和使用，部分零件已事先潤滑過。請勿擦除潤滑油。如果組裝有困難，建議您塗抹少量針車油。

警告！

組裝過程中有幾個部份須特別注意。請務必正確遵循組裝說明，以確認所有零件均完全固定。若未確實遵照組裝說明可能會導致本器材的零件未鎖緊而鬆脫，並發出擾人的噪音。為避免損壞器材，請務必詳閱組裝說明並予以修正。

需要協助嗎？

如果有任何疑問或有缺少零件，請聯絡客戶技術支援部門。聯絡資訊位於資訊卡上。

所需工具：

- ☐ 8 mm T 型扳手
- ☐ 5 mm 內六角扳手
- ☐ 6 mm 內六角扳手
- ☐ 十字螺絲起子

隨附零件：

- ☐ 1 個主車架
- ☐ 2 支儀表支撐桿
- ☐ 1 個儀表座
- ☐ 4 個儀表支撐桿護蓋
- ☐ 1 個儀表後側護蓋
- ☐ 1 套握把組
- ☐ 2 個把手護蓋
- ☐ 1 條電源線
- ☐ 1 套五金工具包
- ☐ 1 根束線帶

儀表另售

組裝

在步驟 3 完成之前，請勿鎖緊螺絲。

1	五金	數量
A	螺絲	8
B	彈簧墊圈	8
C	平墊圈	8

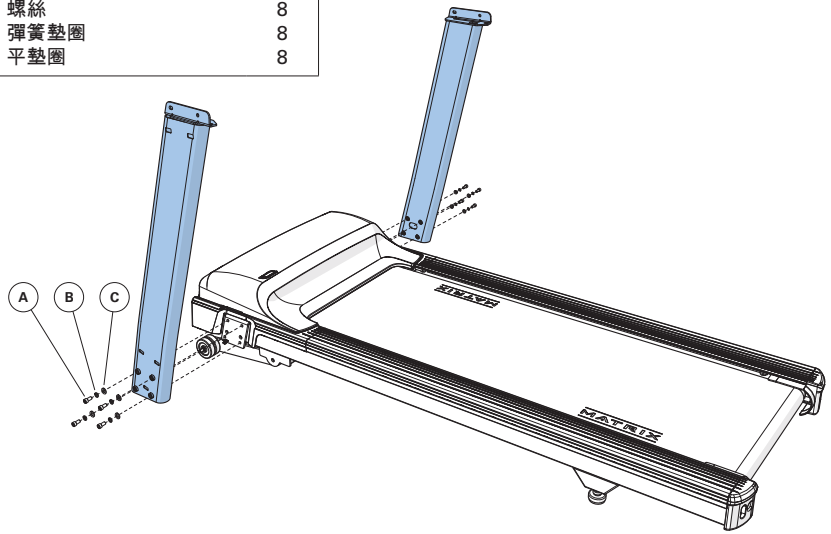

2	五金	數量
D	螺絲	6
C	平墊圈	6

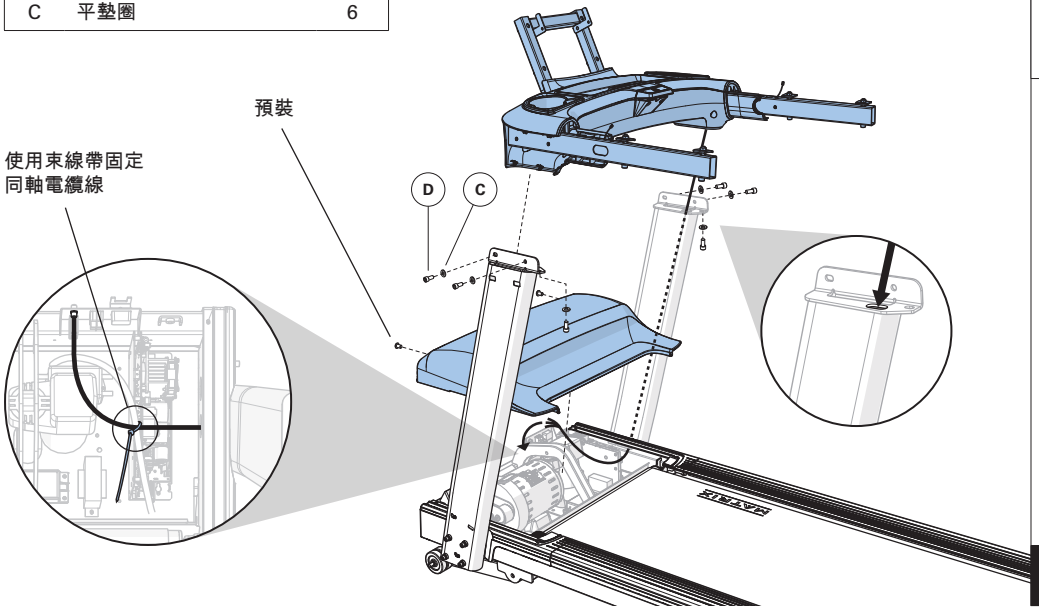

3	五金	數量
E	螺絲	6
C	平墊圈	6

完全鎖緊第 1-3 步中的螺絲。

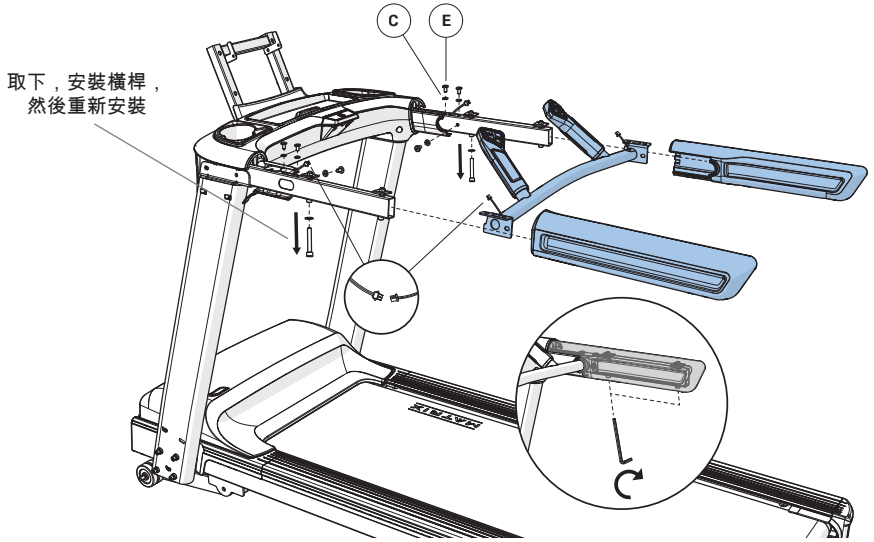

4	五金	數量
F	螺絲	4
G	平墊圈	4
H	螺絲 (20 mm)	2
I	螺絲 (10 mm)	1

1 MCB 通訊
2 擴充電源線
3 乙太網路
4 同軸電纜
5 接地線
6 緊急停止
7 儀表組連接線

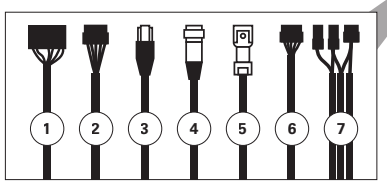

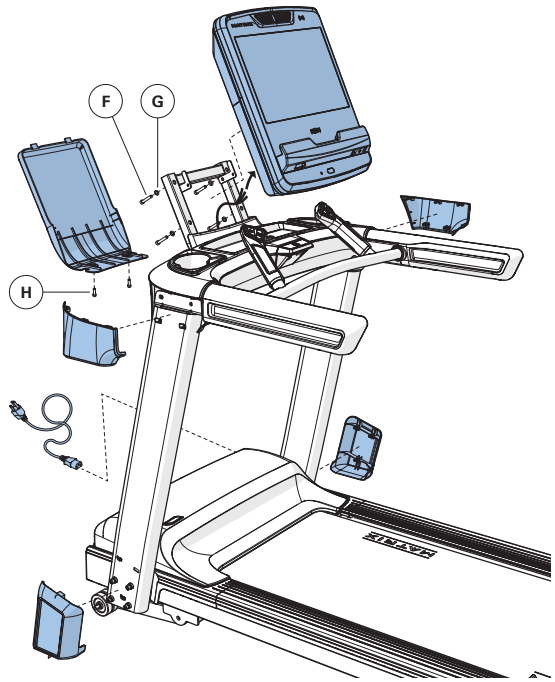

組裝完成

開始之前

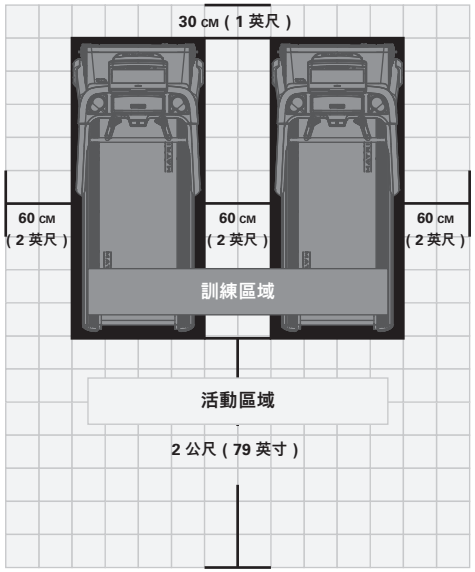

警告！

本公司的器材非常重，移動時請小心，有必要時請找人協助。若未遵守上述說明可能會導致受傷。

器材位置

確保跑步機的後方留下寬度至少與跑步機相同，長度至少為 2 公尺（79 英寸）的空間。這一空間非常重要，可降低使用者從跑步機背面摔下嚴重受傷的風險。此區域必須沒有任何障礙物，提供使用者離開本器材的通暢路線。

為了上下方便，跑步機兩側都應該有至少 60 cm（24 英寸）的上下空間，讓使用者能夠從任何一側上下。請勿將跑步機放置於會阻礙任何通風口或通氣孔的區域。

請將本器材放置在遠離陽光直射的位置。強烈的紫外線可能導致塑膠褪色。請將跑步機放在溫度涼爽且濕度低的區域中。跑步機不應置於戶外、水邊或任何溫度與濕度不受控制的環境下（如車庫、遮雨棚等）。

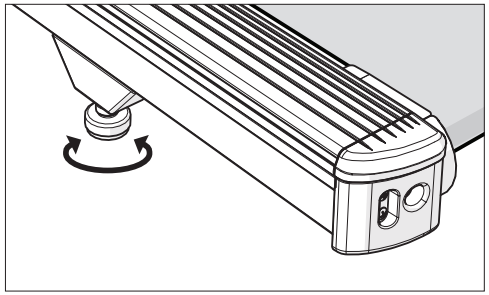

器材的水平調節

將器材安裝在平坦穩固的地面。水平校正腳墊的正確調整對於器材的妥善運作極為重要。順時針轉動水平調整腳墊可使器材降低，逆時針轉動則使器材升高。根據需要調整每一側，直到器材放平。器材若不平衡，可能會造成皮帶偏移或其他的問題。建議使用水平儀。

開始之前

調整跑帶

在將跑步機放到使用位置後，必須檢查跑帶的鬆緊度和中心對齊是否適當。在最初兩小時的使用後，可能必須調整跑帶。溫度、濕度和使用可能導致跑帶以不同程度拉長。如果使用時有跑帶滑動的感覺，請務必遵循下列指示。

1) 找到位於跑步機後側的兩根六角頭螺絲。螺絲位於跑步機後側的兩個車架端蓋。這些螺絲可以調整後跑帶滾輪。在跑步機開啟前請勿進行調整。這樣可以防止其中一側過緊。
2) 跑帶應該位於機架兩側之間，與兩側保持相等距離。如果跑帶接觸到其中一側，請勿開啟跑步機。將兩側的螺絲分別依逆時鐘方向轉動大約一整圈。將跑帶在兩側之間推動，手動將跑帶置於中央，直到跑帶與側邊裝飾護條平行。將螺絲鎖緊和使用者鬆開時相同的量，即大約一整圈。檢查跑帶有無損壞。
3) 按下「Go」（開始）按鈕啟動跑步機跑帶。將速度提高到 3 mph (~4.8 kph)，觀察跑帶位置。如果跑帶向右移動，請依順時鐘方向轉動右側螺絲 ¼ 圈使其鎖緊，並將左側螺絲放鬆 ¼ 圈。如果跑帶向左移動，請依順時鐘方向轉動左側螺絲 ¼ 圈使其鎖緊，並將右側螺絲放鬆 ¼ 圈。重複步驟 3，直到跑帶保持位於中央數分鐘。
4) 檢查跑帶的鬆緊度。跑帶應該非常密合。在跑帶上行走或跑步時，跑帶不應該遲滯或滑動。如果發生這種情況，請將兩側螺絲依順時鐘方向轉動 ¼ 圈，使跑帶拉緊。視需要重複此步驟。

請注意：使用側邊裝飾護條橫向位置的橙色條帶作為標準，以確認跑帶已導正至位於中央。必須調整跑帶，直到跑帶的邊緣平行於橙色或白色線條。

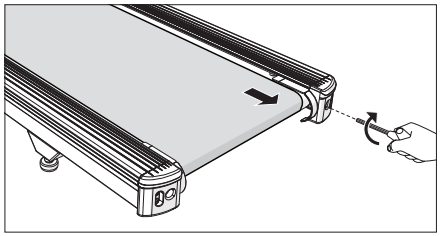

調緊滾軸右側

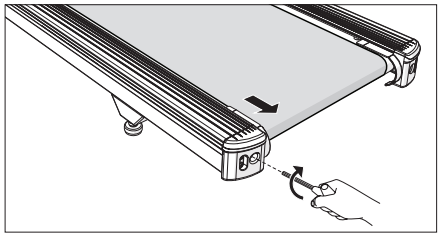

調緊滾輪左側

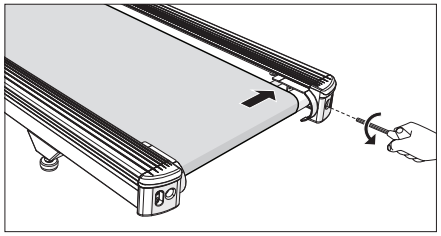

跑帶太偏左側

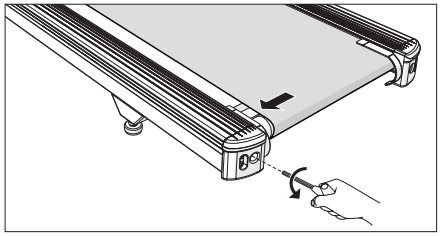

跑帶太偏右側

警告！

進行導正時，請勿讓跑帶的轉速超過約 4.8 kph (3 mph)。請隨時注意不要讓手指、頭髮和衣物靠近跑帶。

跑步機配有側扶手和前把手，使用者可用於支撐或緊急離開，按下緊急按鈕可停止機器以便緊急離開跑步機。

產品規格

	LIFESTYLE			
儀表組	TOUCH XL	TOUCH	PREMIUM LED	LED / GROUP TRAINING LED
使用者體重承載上限	182 公斤 / 400 磅			
產品重量	150.9 公斤 / 332.7 磅	148 公斤 / 326.3 磅	146.2 公斤 / 322.4 lbs	145.5 公斤 / 320.8 lbs
運送重量	182.6 公斤 / 402.6 磅	178 公斤 / 392.4 磅	176.2 公斤 / 388.5 磅	175.5 公斤 / 386.9 磅
總尺寸 (長 x 寬 x 高)*	201.1 x 90.4 x 170.8 公分 / 79.2 x 35.6 x 67.2 磅	201.1 x 90.4 x 164.2 公分 / 79.2 x 35.6 x 64.6 磅	201.1 x 90.4 x 164.2 公分 / 79.2 x 35.6 x 64.6 磅	201.1 x 90.4 x 164.2 公分 / 79.2 x 35.6 x 64.6 磅

* MATRIX 器材周圍務必保留至少 60 cm（24 英寸）的寬度，以方便使用及通行。
請注意，美國身心障礙法案 (ADA) 建議的輪椅通行寬度是 91 cm（36 英寸）。

開始之前

用途

- 跑步機僅可用於行走、慢跑或跑步運動。
- 使用本器材時請一律穿著運動鞋。
- 人身傷害風險 – 為了避免受傷，使用前將安全扣夾夾住衣物。
- 為了避免受傷，上下移動的跑帶時請特別小心。啟動跑步機時站立在側邊飾條上。
- 跑步機運作時面向跑步機控制器（面向跑步機正面）。您的身體和頭部一定要面向前方。請勿試圖在跑步機運作時轉身或看向後看。
- 操作跑步機時始終保持控制。如果感覺無法保持控制，可抓住把手支撐身體並踏在未移動的側邊裝飾護條上，然後讓移動的跑步機跑台停止，再離開設備。
- 等待移動的跑步機跑台完全停止，然後再離開跑步機。
- 如果您感到疼痛、暈厥、昏眩或呼吸急促，請立即停止運動。

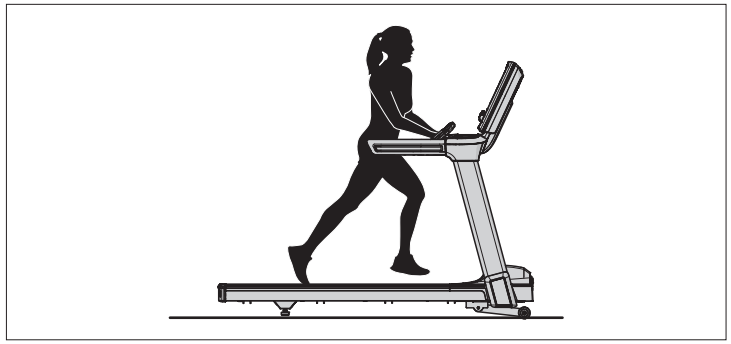

正確的使用方式

將雙腳放在跑帶上，稍微彎曲手臂並抓住心率感測器（如圖所示）。跑步時，您的雙腳應位於跑帶的中心，以便您的雙手可以自然擺動，而不與前把手接觸。

此跑步機能高速運作。使用跑步機時請務必從慢速開始，然後小幅增加速度，再漸漸提高速度以達到較高速的等級。跑步機運轉時不得無人照管。

注意！
人身傷害風險

準備使用跑步機時，請勿站在跑帶上。啟動跑步機前，請將腳放置在側邊裝飾護條上。等跑帶移動後，再開始在跑帶上行走。切勿在跑步機高速運轉時上試圖跳上跑步機！發生緊急情況時，請將雙手置於兩側扶手上以利站穩，並將雙腳放在側邊裝飾護條上。

使用安全停止按鈕

除非重啟緊急停止按鈕，否則您的跑步機將無法啟動。將安全開關扣夾末端牢牢夾住衣物。此安全停止按鈕會在您跌倒時切斷跑步機的電源。請每兩週檢查安全停止按鈕是否正常運作。

警告！

切勿在尚未將安全夾夾緊衣物前使用跑步機。先拉扯安全開關扣夾以確保其不會鬆脫。

使用心率感測功能

本產品的心率感測功能並非醫療裝置。儘管心率感測握把可提供實際心率的相對估計值，但需要精確讀數時不應依賴此功能。部分人士 (包括進行心臟復健計畫的人) 可採用其他像是腕帶或胸帶式的心率監測系統，以獲得更精確的測量結果。諸如使用者的動作等許多因素，都有可能影響心率讀數的正確性。心率讀數僅限作為健身的輔助數據，用於判斷運動期間心率的大致趨勢。請向醫師洽詢。

將手掌直接放在手握式心率感測把手上。雙手皆須握住握把才能記錄心率。必須連續感測 5 下心跳（15 到 20 秒）後才能記錄心率。握住心率感測握把時，請不要太用力。緊抓握把可能會讓血壓升高。只需要輕輕地環握住即可。持續握住手握式心率感測握把可能使得讀數結果起伏不定。請務必清潔心率感測器以確保維持正確的接觸感應。

警告！

心率監測系統可能不準確。運動過量可能會導致嚴重受傷或死亡。如果感覺頭暈，請立即停止運動。

保養

1) 任何及所有的零件拆卸或更換，都必須由合格的維修技術人員執行。
2) 任何器材一旦損壞或零件磨損 / 破損，一律不得繼續使用。請使用當地 MATRIX 經銷商所販售的替換零件。
3) 保養標籤和貼標：不可因任何原因撕除標籤。標籤內含重要資訊。如標籤模糊不清或遺失，請聯絡 MATRIX 經銷商並要求重新張貼。
4) 保養所有器材：只有定期檢查器材的損壞和磨損情形，才能保持器材的安全等級。預防性保養是保持器材功能正常及善盡安全責任的關鍵。請定期檢查器材。如果發現損壞或磨損跡象，請拆下器材進行維修。讓維修技術人員檢查並維修器材後，再使用器材。
5) 確認負責調整或保養 / 維修器材的人員均為合格人員。MATRIX 可應經銷要求，提供公司器材的維修及保養訓練。

警告！

若要關閉器材電源，必須將電源線從插座拔下。

保養

6) 任何及所有的零件拆卸或更換，都必須由合格的維修技術人員執行。
7) 任何器材一旦損壞或零件磨損 / 破損，一律不得繼續使用。請使用當地 MATRIX 經銷商所販售的替換零件。
8) 保養標籤和貼標：不可因任何原因撕除標籤。標籤內含重要資訊。如標籤模糊不清或遺失，請聯絡 MATRIX 經銷商並要求重新張貼。
9) 保養所有器材：只有定期檢查器材的損壞和磨損情形，才能保持器材的安全等級。預防性保養是保持器材功能正常及善盡安全責任的關鍵。請定期檢查器材。如果發現損壞或磨損跡象，請拆下器材進行維修。讓維修技術人員檢查並維修器材後，再使用器材。
10) 確認負責調整或保養 / 維修器材的人員均為合格人員。MATRIX 可應經銷要求，提供公司器材的維修及保養訓練。

警告！

若要關閉器材電源，必須將電源線從插座拔下。

保養時間表

措施	頻率
拔下器材電源線。使用清水以及溫和的肥皂，或其他 MATRIX 核准的清潔劑，清潔整台機器（清潔劑不應含有酒精或氨成份）。	每天
檢查電源線。若電源線受損，請聯絡客戶技術支援部門。	每天
確認電源線未落在器材下方，或任何其他可能會卡住或切斷電源線的區域。	每天
拔下跑步機插頭並取下馬達護蓋。檢查有無碎屑，並以乾布或小型真空噴嘴進行清潔。 **警告：**重新安裝馬達護蓋前，請勿將電源插上。	每月

跑板和跑帶更換

跑步機上最常見的磨損項是跑步板和跑帶組合。如果這兩項沒有妥善保養，可能會損壞其他組件。本產品已提供市場上最先進的免保養潤滑系統。

警告：在清潔跑帶和跑板時，請勿運轉跑步機。這可能會造成嚴重傷害，並可能損壞器材。

用乾淨的布擦拭跑帶和跑板的兩側，以保養跑帶和跑步板。使用者也可以在跑帶下方約 51 公釐（2 英寸）的兩側擦拭，清除灰塵或碎屑。

跑板可翻轉並重新安裝或由授權的維修技術人員更換。請聯絡 MATRIX 了解更多資訊。

重要な注意事項

本説明書は大切に保管してください。

本機を使用する際は、基本的な注意事項に必ず従い、以下の事項も守ってください：使用者の安全とマシンを保護するため、説明書をすべてよく読んだ上でご使用ください。本機を所有している方が責任を持って、使用者全員が警告および注意事項をすべて理解するようにしてください。

本機は屋内専用です。本機は、フィットネス施設のような業務用施設での使用を目的として設計されたSクラスの製品（製品）です。

本機は、EN ISO 20957-1 および EN 957-6 に準拠しています。

危険！

感電のリスクを減らすために：

使用直後、清掃やメンテナンスの実行、部品の取り付けや取り外し前には、必ず本機の電源プラグをコンセントから抜いてください。

警告！

やけど、火事、電気ショック、怪我のリスクを低減するため：

- 本機は、取扱説明書に記載通りの用途のみにご使用ください。
- 正しい方法に従わずに、または適度な範囲を超えて運動を行うと、重度の怪我や死亡に至る恐れがあります。気が遠くなったり、胸の痛み、吐き気、めまい、息切れなど、何らかの身体の異常を感じた場合は、運動を直ちに中止して、続行する前に医師にご相談ください。
- 14歳未満の子どもは本機を使用してはなりません。
- 本機から3メートル（10フィート）以内の範囲にペットまたは14歳未満の子どもを近付けないでください。
- 14歳以上の子どもは成人の監視の下でない限り、本機を使用してはなりません。
- 本機は、身体能力、感覚能力または精神的能力に障害をお持ちの方、または本機の使用について十分な経験および知識をお持ちでない方による使用を対象としていません。但し、これらは本機を使用する方の安全責任者の下で監視または指示が行われている場合はこの限りではありません。
- 怪我しないよう、使用前に安全クリップを衣服に取り付けてください。
- 怪我しないよう、本機を起動させる前はサイドレールの横に立ってください。
- 動作中のランニングベルトに安全に留まることができないと感じた場合は、ハンドルバーをつかんで支え、動かないサイドレール上に移動し、動作中のランニングベルトを停止させてから降りてください。
- 心拍数モニタリングシステムは正確でないこともあります。
- エクササイズを行う際は、必ず無理のないペースで行ってください。
- 本機のいずれかの部分に引っかかる恐れのある服は着用しないでください。
- 本機の使用中は常に運動靴を着用してください。
- 本機の上で飛び上がらないでください。
- 本機の定員は1名です。
- 取扱説明書の仕様に指定されている体重以上の方は本機を使用しないでください。これに従わない場合、保証が無効になります。
- 接続を解除するには、すべてのコントロールをオフ位置に切り換え、それから電源プラグをコンセントから抜いてください。
- 本機を保守または移動する前にはすべての電源を切ってください。クリーニングには表面を石鹸水でわずかに湿らせた布で拭いてください。溶剤は使用しないでください。（メンテナンス参照）
- 使用しない時、またはパーツの取付け・取り外しの前は電源プラグをコンセントから抜いてください。
- 本機は適切に接地したコンセントにのみ接続してください。
- 販売時に本機では本来意図していない、または互換性のないパーツまたはアクセサリを取り付けた場合、保証が無効になり、安全性が損なわれます。
- コードや電源プラグが損傷している場合、本機が正常に作動しない場合、落としてしまったり、損傷を受けていたり、水浸しになった場合には絶対に本機を稼働させないでください。カスタマーサービスに電話で問い合わせて、検査および修理を依頼してください。
- 電源コードを加熱した表面から離してください。
- 感電防止のために、どの開口部にも絶対に物体を落としたり、挿入したりしないでください。
- エアロゾル（スプレー）製品が使用される場所、または酸素投与が行われる場所で本機を使用しないでください。
- ガレージ、ポーチ、プールルーム、風呂、カーポート、屋外など、温度調節がされていない場所に本機を設置しないでください。これに従わない場合、保証が無効になります。
- カスタマーサービスから指示されるまではコンソールカバーを取り外さないでください。メンテナンスは公認のサービスエンジニアのみが行ってください。
- 第三者による制御されない使用を防ぐために、電源を切ってトレッドミルを動作不能にします。
- 通常の頭の高さで測定した場合、本機が毎時12キロで走行している（負荷無し）際の加重音圧レベルは70 dBを上回ることはありません。
- 負荷がある状態で発生する騒音は負荷が無い場合よりも大きくなります。

注意！

本機のご使用前に医師にご相談ください。ご使用前に取扱説明書をお読みください。

本機は必ず屋内の温度と湿度が制御されている部屋でご使用ください。本機が低温または高湿度の気候にさらされた場合は、使用する前に本機を室温に慣らしてから使うことを強く推奨します。これに従わない場合、早期電子故障の原因となることがあります。

初期（デフォルト）開始速度は毎時0.8キロ（0.5マイル）です。開始速度を高く設定し過ぎると、危険な場合があります。

電源要件

専用回路と電気系統に関する情報

「専用回路」とは、差し込んだコンセントでは、その同一回路上で他に何も動作していないことを意味します。このことを検証する最も簡単な方法は、メイン回路のブレーカーボックスの位置を特定し、ブレーカー (1つまたは複数) を同時にオフにする方法です。ブレーカーがオフになると、電力を供給されなくなる唯一のものが、当該のユニットであるはずです。このテストを実行すると、ランプも自動販売機も換気扇も音響設備もその他あらゆる物も電力供給を失わないはずです。

非ループ状 (絶縁) の中性点接地とは、各回路から個別の中性点接地接続が出ていて、認可されたアース接地で終わっていることを意味します。1つの回路から次の回路へ単一の中性点接地で「ショートカット」することはできません。

電気系統要件

安全のため、また本機が確実にすぐれたパフォーマンスを発揮できるよう、本回路の接地は非ループ状 (絶縁) になっている必要があります。NEC (米国電気工事基準) の210-21項および210-23項を参照してください。本機には以下リストに記載のプラグ付き電源コードが同梱されており、リストに記載のコンセントが必要です。この電源コードには、いかなる変更を加えた場合も本製品のすべての保証が無効になる恐れがあります。

テレビを内蔵したユニット (TOUCH、TOUCH XL など) の場合、テレビの電源要件はユニットに含まれています。両端が「Fタイプ」のコンプレッション フィッティングであるRG6同軸ケーブルでカーディオユニットとビデオソースの間を接続する必要があります。アドオンデジタルテレビ (LEDのみ) を備えたユニットの場合、アドオンデジタルテレビが接続されている機械が、アドオンデジタルテレビに電力を供給します。アドオンのデジタルテレビには追加の電源要件は必要ありません。

110 Vユニット

110 Vユニットでは、電源に100-125 V、60 Hz、および非ループ状 (絶縁) 中性点接地を持つ20 Aの「専用回路」を使用する必要があります。このコンセントはNEMA 5-20Rであり、電源プラグと同じ構成になっている必要があります。本製品にはアダプターを併用しないでください。

220 Vユニット

220 Vユニットでは、電源に216-250 V、50 Hz、および非ループ状 (絶縁) 中性点接地を持つ20 Aの「専用回路」を使用する必要があります。このコンセントはNEMA 6-20Rであり、電源プラグと同じ構成になっている必要があります。本製品にはアダプターを併用しないでください。

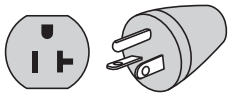

110 NEMA 5-20 P
プラグ (北米)

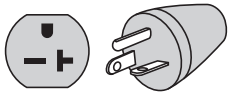

220 NEMA 6-20 P
プラグ (北米)

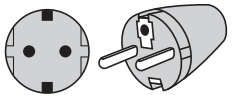

ユーロプラグ
(欧州)

図は北米および欧州の電源コードプラグです。国によって、プラグの種類は異なる場合があります。

接地の指示事項

本機は接地する必要があります。故障や機能停止が発生した場合、接地により、電流には抵抗が最小となる経路が与えられるので、感電のリスクが減ります。本ユニットには機器接地導線と接地プラグのついたコードが装備されています。プラグは正しく取り付けられた適切なコンセントに差し込み、現地の規定や条例に従って接地する必要があります。使用者が以上の接地の指示事項に従わない場合、MATRIXの限定保証が無効になるおそれがあります。

追加の電気系統に関する情報

専用回路の要件に加え、回路のブレーカーボックスから、最大数のユニットに給電している各コンセントまで、適切な規格のワイヤを使用する必要があります。回路ブレーカーボックスから各コンセントまでの距離が100フィート (30.5 m) 以下の場合は12番のワイヤを使用してください。回路ブレーカーボックスからコンセントまでの距離が100フィート (30.5 m) より大きい場合は10番のワイヤを使用してください。

省エネ / 低電力モード

すべてのユニットは、ある一定期間使用していなかった場合に省エネ / 低電力モードに切り替わるよう設定されています。低電力モードになった場合は、ユニットが完全に再開できるまでにさらに時間が必要になることがあります。この省エネ機能は「マネージャーモード」または「エンジニアモード」で有効 / 無効を切り替えることができます。

アドオンデジタルテレビ (LED、PREMIUM LED)

アドオンのデジタルテレビには追加の電源要件は必要ありません。両端が「Fタイプ」のコンプレッション フィッティングであるRG6同軸ケーブルは、ビデオソースと各アドオンのデジタルテレビユニット間で接続する必要があります。

危険！

本機の接地導線を適切に接続しない場合、感電のリスクが生じる可能性があります。本製品が適切に接地されているか確信が持てない場合は、資格をもった電気技師またはサービスエンジニアに点検を依頼してください。本製品に付属の電源プラグは改造しないでください。電源プラグがコンセントに合わない場合は、資格をもった電気技師に適切なコンセントを取り付けてもらってください。

FCC 規則 (米国のみ)

本機は FCC 規則パート 15 に従って試験済みであり、クラス B、デジタルデバイスの制限事項に適合すると判定されています。これら制限事項は住宅地域で設置された場合の有害な電磁波に対する適正な保護を提供するように規定されています。本機は高周波エネルギーを生成、使用し、高周波エネルギーを放射することがあります。指示通りに設置、使用されなかった場合、無線通信に対する有害な電磁障害を起こすことがあります。しかしながら、特定の設置状況において電磁障害が起こさないとの保証はありません。本機がラジオまたはテレビの受信に有害な電磁障害を起こした場合、次の措置を取ることで電磁障害を是正することを推奨いたします。電磁障害の有無は本機の電源を切ってから入れることで特定することができます。

- 受信アンテナの向きを変えるまたは場所を変える。
- 本機と受信機間の間隔を広くする。
- 受信機が接続されているのとは別のコンセントに本機を接続する。
- 販売店または熟練のラジオ / テレビ技師にサポートを依頼する。

FCC RF 放射線照射に関するステートメント：

1. 本送信機は別のアンテナまたは別の送信機と一緒に配置したり、稼働させてはなりません。
2. 本機は制御された環境に対して規定された FCC RF 放射線照射限界に適合します。本機は放射源と人体の間に 20 センチメートル以上の距離を空けて設置および稼働する必要があります。

組立

開梱

本機の開梱は本機を使用する場所で行ってください。箱を平坦で水平な床面に配置してください。床面上に保護カバーを配置することが推奨されます。箱が横転している状態で開梱しないでください。

重要な注意

組み立ての各ステップにおいて、ナットとボルトのすべてが所定の位置に配置されており、部分的にねじ込まれていることを確認してください。

組立時や使用時の補助として、一部の部品は事前に潤滑剤が塗布されています。潤滑剤を拭き取らないでください。潤滑が不足すると思われる場合、リチウムグリスを軽く塗布することを推奨いたします。

警告！

組み立ての工程にはいくつか特に注意する必要のある箇所があります。組み立ての説明に正確に従って全ての部品がしっかり締め付けられていることを確認することは、非常に重要です。組み立ての説明に正しく従わない場合、部品の締め付けが不十分であったり緩みが生じたりすることがあり、耳障りなる音が発生する原因となることがあります。本機の損傷を防ぐために、組立の説明をご確認のうえ、必要な修正方法に従っていただく必要があります。

お問い合わせについて

ご質問がある場合、または部品が不足している場合、カスタマーサービスまでお問い合わせください。連絡先情報はインフォメーションカードにあります。

必要な工具 :

- ☐ 8 mm Tレンチ
- ☐ 5 mm 六角棒レンチ
- ☐ 6 mm 六角棒レンチ
- ☐ プラスドライバー

同梱部品 :

- ☐ ベースフレーム x 1
- ☐ コンソールマスト x 2
- ☐ コンソールベースセット x 1
- ☐ コンソールマストカバー x 4
- ☐ コンソールリアカバー x 1
- ☐ グリップセット x 1
- ☐ ハンドルバーカバー x 2
- ☐ 電源コード x 1
- ☐ ハードウェアキット x 1
- ☐ 結束バンド x 1

コンソールは別売

組立

1	ハードウェア	数量
A	ボルト	8
B	バネワッシャー	8
C	フラットワッシャー	8

ステップ3を完了するまでボルトを締めないでください。

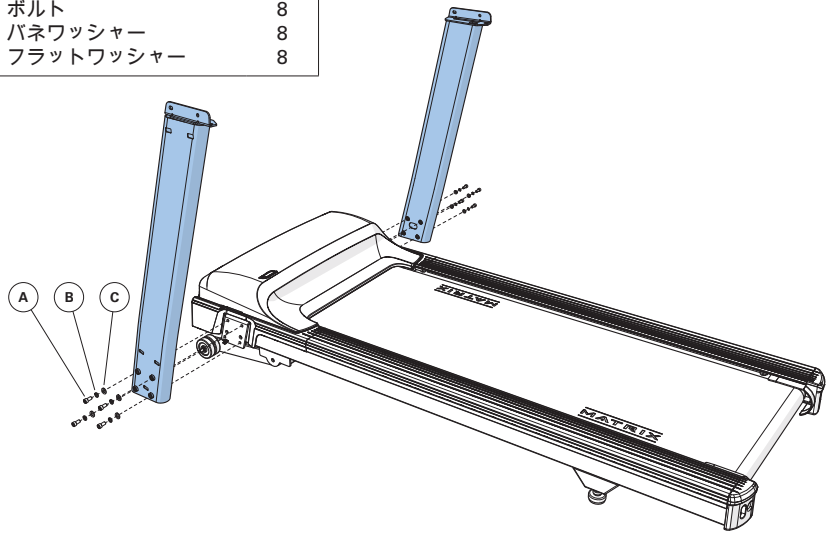

2	ハードウェア	数量
D	ボルト	6
C	フラットワッシャー	6

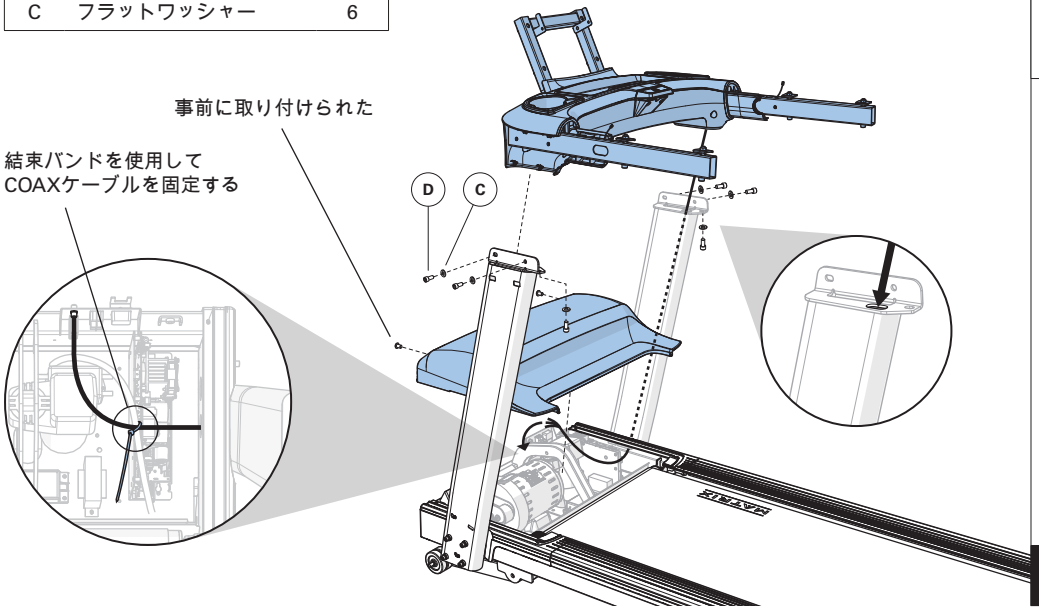

3	ハードウェア	数量
E	ボルト	6
C	フラットワッシャー	6

ステップ1-3のボルトをすべて締めます。

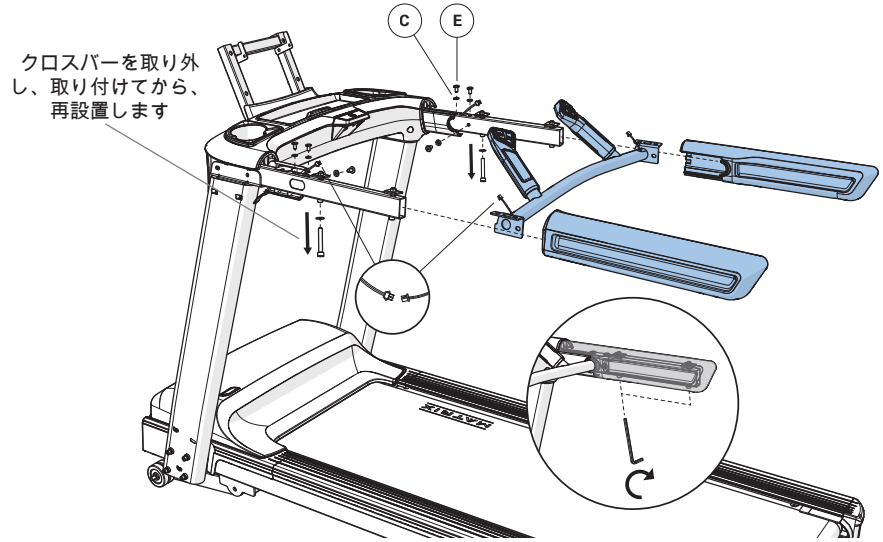

4	ハードウェア	数量
F	ボルト	4
G	フラットワッシャー	4
H	ネジ (20 mm)	2
I	ネジ (10 mm)	1

1 MCBコミュニケーション
2 延長電源線
3 イーサネット
4 同軸
5 アース線
6 緊急停止
7 コンソール接続線

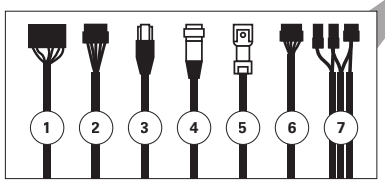

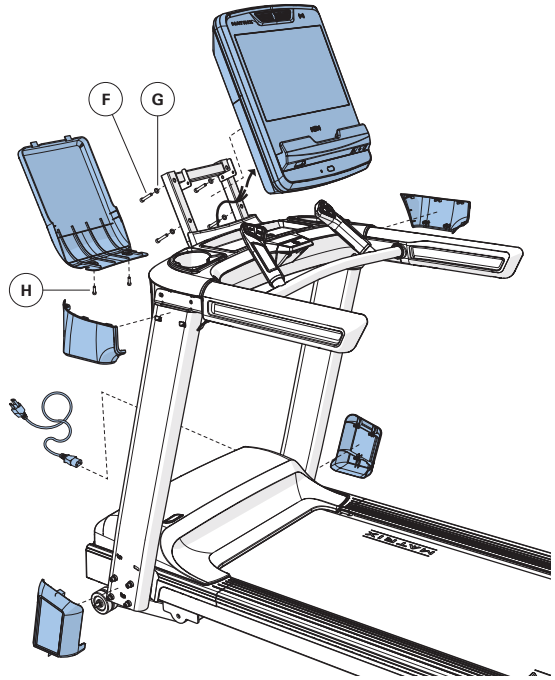

組み立て完了

ご使用前に

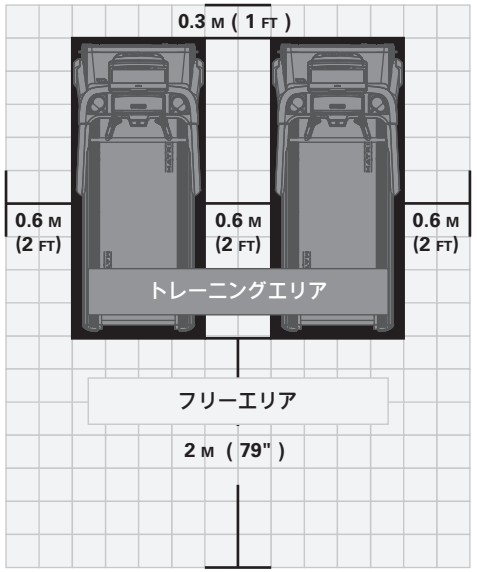

警告！

本機は大変重いマシンです。本機を移動する際は、十分に注意して、必要に応じて人数を追加してください。これらの指示に従わない場合、怪我が発生する恐れがあります。

マシンの設置場所

本機の後ろに本機の幅以上および長さ 2 メートル (79 インチ) 以上の空きスペースを確保してください。この空きスペースは、使用者がトレッドミルの後端から落下した場合に重傷を負うリスクを減らすために重要です。この空きスペースには、いかなる障害物も置かず、本機からの昇降口を十分に確保してください。

アクセスを簡単にするために、本機の両側に少なくとも0.6メートル (24インチ) の人が立ち入ることのできるスペースを確保して使用者がどちらの側からでもアクセスできるようにしてください。本機は排気口または通気口を塞ぐ場所に配置しないでください。

本機は、直射日光を避けて設置してください。強い紫外線はプラスチック部の退色を招くことがあります。本機は低温低湿の場所に配置してください。トレッドミルは、屋外、水の近く、または温度と湿度が制御されていない環境 (ガレージ、屋根付きのパティオなど) に設置しないでください。

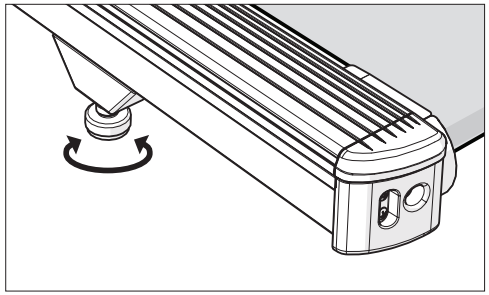

本機のレベリング

安定した水平な床に本機を設置してください。本機が正しく機能するにはレベラーが正しく調節されていることが非常に重要です。本体を下げるにはレベリングフットを時計回りに回し、上げるには反時計回りに回します。本機が水平になるまで、両方のサイドを必要に応じて調節します。本体のバランスの取れていないと、ベルトのずれやその他の問題が生じることがあります。水準器の使用推奨。

ご使用前に

ランニングベルトを張る

本機を使用場所に設置した後、ベルトが正しい張力で中心が合うように張られているかを確認してください。ベルトは最初に2時間使用した後、調整する必要がある場合があります。ベルトの伸び具合は、温度、湿度、および使用頻度によって異なります。使用者が乗る際にベルトが滑るようになったら、必ず以下の指示に従ってください。

1) 本機の裏側にある六角ボルト2本を探します。ボルトは本機の裏側のフレーム両端に1本ずつあります。このボルトを使って裏側のベルトローラーを調整します。本機がオンになるまで調整しないでください。オンになってから調整することで、片側だけ締め付けすぎることを回避できます。

2) ベルトはフレームの間の両側から同じ距離となる場所にある必要があります。ベルトがいずれかの側に接触している場合は、本機をスタートさせないでください。ボルトを両側で反時計回りに約 1 回転させてください。ベルトがサイドレールに対して平行になるまで左右に押し、手でベルトが中心に来るように位置決めします。使用者が緩めた場合はボルトを同じだけ締め付けます (約1回転)。ベルトに損傷が無いかを確認します。

3) GOボタンを押して本機のランニングベルトをスタートします。速度を毎時4.8キロ (3マイル) まで上げ、ベルトの位置を確認します。右に動く場合は、右のボルトを時計回りに1/4回転させ、左のベルトを1/4回転緩めます。左に動く場合は、左のボルトを時計回りに1/4回転させ、右のベルトを1/4回転緩めます。ベルトが数分間中央に残るようになるまで、ステップ3を繰り返します。

4) ベルトの張力を確認します。ベルトはしっかり張っている必要があります。ベルトの上を人間が歩くまたは走る際、ベルトがスムーズに動き、滑らないようにしてください。そうならない場合は、両方のボルトを時計回りに1/4回転回してベルトを締め付けます。必要に応じて繰り返してください。

注意：サイドレールの横の位置にあるオレンジ色のストリップを基準として使い、ベルトが正しく中心に位置決めされているかどうかを確認します。ベルトの端がオレンジまたは白のストリップに並行になるまでベルトを調整する必要があります。

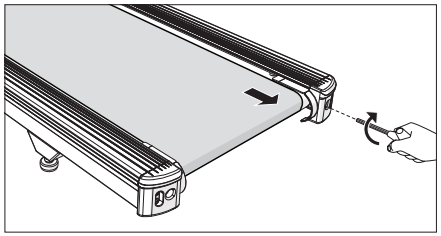

ローラーの右側を締め付ける

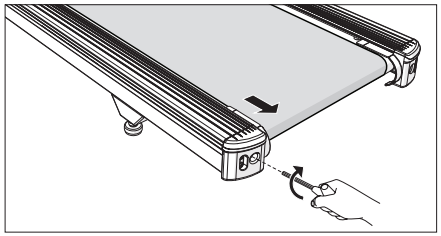

ローラーの左側を締め付ける

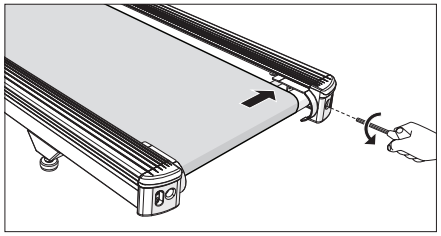

ベルトが左側から遠すぎます

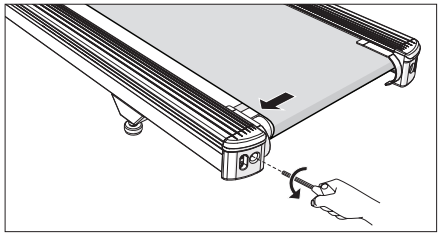

ベルトが右側から遠すぎます

警告！

中央に位置決めしている際、ベルトを毎時4.8キロ (3マイル) を超える速度で動かさないでください。指、髪、衣服を絶対にベルトに近づけないでください。

本機は使用者を支え、また緊急的に本機から降りる際に使用できるよう、両側にハンドレールおよび前面にハンドルバーを備えており、緊急ボタンを押して本機を停止させ、即座に降りることができます。

製品仕様

	LIFESTYLE			
コンソール	TOUCH XL	TOUCH	PREMIUM LED	LED / GROUP TRAINING LED
最大使用者重量	182 kg / 400 lbs			
製品重量	150.9 kg / 332.7 lbs	148 kg / 326.3 lbs	146.2 kg / 322.4 lbs	145.5 kg / 320.8 lbs
梱包重量	182.6 kg / 402.6 lbs	178 kg / 392.4 lbs	176.2 kg / 388.5 lbs	175.5 kg / 386.9 lbs
全体寸法 (長さ×幅×高さ)*	201.1 x 90.4 x 170.8 cm / 79.2″ x 35.6″ x 67.2″	201.1 x 90.4 x 164.2 cm / 79.2″ x 35.6″ x 64.6″	201.1 x 90.4 x 164.2 cm / 79.2″ x 35.6″ x 64.6″	201.1 x 90.4 x 164.2 cm / 79.2″ x 35.6″ x 64.6″

* MATRIX マシンにスムーズにアクセスできるようにし、マシンの周囲に少なくとも0.6 メートル (24″)のスペースを確保してください。
注： 0.91 m (36″) は車いす使用者のための ADA 推奨間隔幅です。

ご使用前に

用途

- 本機は、ウォーキング、ジョギング、ランニングのエクササイズのみを目的としています。
- 本機の使用中は常に運動靴を着用してください。
- 怪我のリスク - 怪我をしないよう、使用前に安全クリップを衣服に取り付けてください。
- 怪我をしないよう、動いているベルトに乗り降りするときは十分に注意してください。本機を始動させるときは、サイドレールの上に立ちます。
- 本機が作動中は、トレッドミルのコントロールの方 (トレッドミルの正面) を向いてください。常時、身体と頭を前に向けてください。本機をご使用中に振り向いたり、後ろを向いたりしてはいけません。
- 本機の操作中は常に制御を維持してください。制御を維持できないと感じた場合はいつでも、ハンドルバーをつかんで身体を支え、動かないサイドレールに移動し、動作中のランニングベルトを停止させてから降りてください。
- 本機から降りる前に、ランニングベルトが完全に停止するまで待ちます。
- 痛み、立ちくらみ、めまい、または息切れを感じたら、直ちに運動を中止してください。

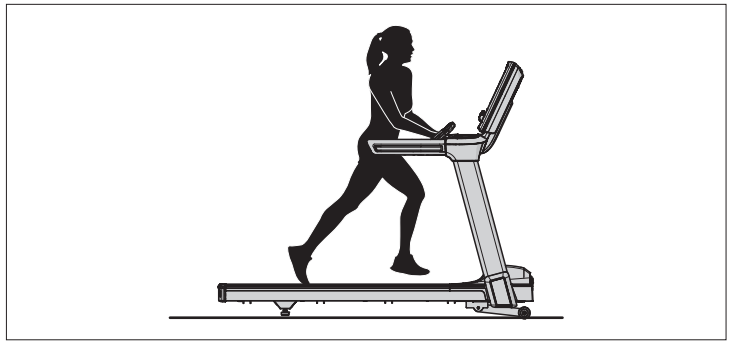

正しい使用法

ベルト上に立ち、腕を少し曲げて心拍数センサーを握ります (図を参照)。トレーニング中は、前のハンドルバーにぶつからずに腕を自然に振ることができるように、ベルトの中央をランニングします。

本機は高速でお使いいただけるようになっています。最初はゆっくりしたスピードから始め、徐々にスピードを上げてください。本機が稼働したまま放置しないでください。

注意！
怪我のリスク

本機の使用準備中に、ベルトの上に立たないでください。本機を作動させる前に、サイドレールに足を置いてください。ベルトが動く前にベルトの上を歩かないでください。本機を速いランニング速度で開始したり、ジャンプしたりしないでください。緊急時は両手をサイドアームレストに置き、自分の体を持ち上げてサイドレールに足を乗せて下さい。

安全ストッパーの使用

本機は緊急停止ボタンがリセットされてない時には始動しません。服にクリップの端をしっかり取り付けます。この安全ストッパーは転倒しかけた際に本機への電源を遮断するように設計されています。2週間ごとに安全ストッパーの動作を点検してください。

警告！

本機を使用の際は、必ず安全クリップを服に取り付けてください。安全キーのクリップを装着し、服から外れないようにしてください。

心拍数機能を使用する

本製品の心拍数機能は医療機器用ではありません。心拍数グリップはあなたの現在の心拍数を相対的に推定できますが、正確な読み取り数値が必要になる場合は、表示される値を信頼しないでください。心臓リハビリテーションプログラム中の人たちも含めて、胸部または手首のストラップ式の心拍数モニタリングシステムの使用が役に立つ人たちもいます。心拍数の読み取りの精度には、使用者の動きも含めて様々な要素が影響を及ぼします。心拍数の表示は、一般的な心拍数の傾向を特定するエクササイズの補助用としてのみ意図されています。医師にご相談ください。

手のひらを直接グリップパルスハンドルバーの上に置いてください。心拍数を記録するには両手でバーを握っている必要があります。心拍数を記録するには、連続で5回分の心臓の鼓動 (15-20秒) が必要です。パルスハンドルバーを握る際は、きつく握らないでください。グリップをきつく握ると、血圧が上昇してしまうことがあります。手をまるめて、ゆるくつかみ続けてください。グリップパルスハンドルバーをずっとつかみ続けていると、読み出された結果が不規則になる場合があります。接触部を適切な状態に維持できるよう、パルスセンサーを清潔に保ってください。

警告！

心拍数モニタリングシステムは正確でないこともあります。適度な範囲を超えた運動は、重度の怪我や死亡に至る恐れがあります。めまいを感じた場合、直ちに運動を中止してください。

メンテナンス

1) パーツの取り外しまたは交換は、有資格のサービスエンジニアが行う必要があります。
2) 本機が損傷している、または本機に摩耗している部品や壊れた部品がある場合、本機を使用しないでください。最寄りの MATRIX 販売店から供給された交換パーツのみを使用してください。
3) ラベルとネームプレートの維持：いかなる理由があってもラベルは外さないでください。ラベルには重要な情報が記載されています。ラベルまたはネームプレートが読み取り不可能であったり欠けている場合はご購入の MATRIX 販売店まで交換をご依頼ください。
4) 本機のメンテナンス：本機に損傷や摩耗がないか定期的に検査されている場合に限り、本機の安全レベルは維持されます。本機を問題なく使用し、損害賠償責任の可能性を最小限にとどめるには、予防的メンテナンスが重要になります。本機は定期的に点検する必要があります。損傷または摩耗の兆候が見つかった場合は、本機を使用しないでください。本機を稼働状態に戻す前に、サービスエンジニアにマシンの検査と修理を依頼してください。
5) 調整、メンテナンス、または修理の実施者は必ず有資格者であることを常に確認してください。 MATRIX 販売店は、ご要望に応じて、当社施設でのサービスとメンテナンスの研修を提供しています。

警告！

本機から電源を取り外すには、電源コードを壁のコンセントから抜く必要があります。

お手入れの仕方

予防的メンテナンスおよび日常のお手入れを行うことで、本機の製品寿命と外観を長持ちさせることができます。

- 柔らかくて清潔な綿の布を使用します。本機の表面を拭く際にペーパータオルを使わないでください。ペーパータオルを使用すると擦れて表面に傷がつくことがあります。
- 中性洗剤と濡らした布を使用してください。アンモニアベースの洗剤やアルコールを使用しないでください。これらを使用するとアルミや樹脂部分に接触して色落ちの原因となることがあります。
- 本機のどの部分にも水や溶液をかけないでください。水や溶液がかかると、感電死することがあります。
- コンソール、心拍計測用グリップ、ハンドル、サイドレールは使用後に拭いてください。
- デッキおよびベルト部分に潤滑剤がこびりついている場合はブラシで掃除してください。このこびりつきは、ベルトの材料に潤滑剤が入り込むまでによく発生します。
- 電源コードなど、昇降ホイールの軌道に障害となる物が無いようにしてください。
- タッチスクリーンをお手入れする際は、スプレーボトルに入れた蒸留水を使用してください。柔らかく清潔で乾いた布に蒸留水をスプレーし、スクリーンの汚れが取れて乾くまで拭いてください。汚れがひどい場合は、スプレーボトルに酢を加えることをお勧めします。

注意！

怪我や本機の損傷を防止するため、本機の設置や移動には手伝ってくれる人員を確保してください。

メンテナンスのスケジュール	
作業	**頻度**
ユニットの電源プラグを抜きます。マシン全体を水と中性洗剤、またはその他 MATRIX 認定液を使用して洗浄します (洗浄剤には非アルコール系および非アンモニア系のものをご使用ください)。	毎日
電源コードを点検します。電源コードが損傷している場合は、カスタマーサービスまで問い合わせてください。	毎日
電源コードが本機の下や保管 / 使用時に挟まれたり切れたりするような場所に無いことを確認します。	毎日
本機の電源プラグをコンセントから抜き、モーターカバーを外します。ゴミが無いか確認し、乾いた布または小型掃除機で掃除します。 警告：モーターカバーを再度取り付けるまで、本機のプラグを接続しないでください。	毎月

デッキおよびベルトの交換

トレッドミルで最もよく摩耗および破断するパーツは、デッキとベルトの組み合わせです。この2点が正しくメンテナンスされていないと、他の部品の損傷につながりかねません。本機は、最新のメンテナンス不要の潤滑システムを採用しています。

警告：ベルトおよびデッキの清掃中は、本機を作動させないでください。作動させた場合、重傷または本機の損傷の原因となることがあります。

ベルトおよびデッキのお手入れをする際は、ベルトおよびデッキの側面を清潔な布で拭いてください。ベルトの両側の下51ミリ (2インチ) を拭いて、埃やゴミを取り除くこともできます。

デッキの裏返し、再設置、または交換については、認定されたサービスエンジニアのみが行ってください。詳細はMATRIX販売店にお問い合わせください。

중요한 주의 사항

아래의 지침을 지켜주세요

트레드밀을 사용할 때는 다음 사항을 비롯하여 기본 주의 사항을 항상 따라야 합니다. 안전을 지키고 기구를 보호하려면 조작에 앞서 모든 지시 사항을 읽어주세요. 본 기구의 소유자는 모든 사용자에게 경고 및 주의 사항을 올바르게 알려주어야 할 의무가 있습니다.

이 기구는 실내에서만 사용할 수 있습니다. 이 트레이닝 기구는 S 등급 제품(피트니스 시설과 같은 상업 환경에서 사용하도록 설계된 제품)입니다.

이 트레이닝 기구는 EN ISO 20957-1 및 EN 957-6을 준수합니다.

위험!

감전의 위험을 줄이려면:

사용 직후, 청소 전, 유지보수 수행 전, 부품을 끼우거나 빼기 전 항상 기구의 플러그를 전기 콘센트에서 뽑으세요.

경고!

연소, 화재, 감전 또는 부상의 위험을 줄이려면:

- 사용설명서에 설명된 용도로만 트레드밀을 사용하세요.
- 올바르지 않은 방법으로 혹은 과도하게 운동하면 심각한 부상이나 사망에 이를 수 있습니다. 현기증이 나거나, 가슴 통증, 메스꺼움, 어지럼증 또는 호흡 곤란 등의 통증을 경험하는 경우 즉시 운동을 중단하고, 의사의 진찰을 받은 후에 재개하세요.
- 14세 미만의 어린이는 트레드밀을 사용하지 않아야 합니다.
- 애완동물이나 14세 미만의 어린이는 트레드밀과 3미터 이내에 가까이 있지 않아야 합니다.
- 14세 이상의 어린이는 성인의 감독 하에서만 트레드밀을 사용해야 합니다.
- 신체적, 감각적 또는 정신적 능력이 떨어지는 사용자 또는 경험과 지식이 부족한 사용자는 기구의 사용과 관련하여 안전 책임자의 감독이나 지시를 받는 상태에서만 이 기구를 사용해야 합니다.
- 부상을 방지하려면 사용 전 안전 클립을 옷에 부착하세요.
- 부상을 방지하려면 사이드 레일 위에 서 있는 상태에서 트레드밀을 시작하세요.
- 움직이는 트레드밀에서 안전감을 느끼지 못하면, 핸들바를 잡아 버티고 움직이지 않는 사이드 레일 위에 올라선 다음 움직이는 트레드밀 표면을 정지한 후 내리세요.
- 심박수 모니터링 시스템은 정확도가 떨어질 수 있습니다.
- 운동할 때는 항상 편안한 페이스를 유지하세요.
- 트레드밀의 어떤 부분에라도 걸릴 수도 있는 옷은 착용하지 마세요.
- 이 기구를 사용하는 동안에는 항상 운동화를 착용하세요.
- 트레드밀에 뛰어오르지 마세요.
- 작동 중에는 트레드밀에 한 명 이상의 사람이 있어야 합니다.
- 본 트레드밀은 기구 소유자의 사용설명서 섹션(OWNER'S MANUAL SPECIFICATIONS SECTION)에 명시된 체중보다 무거운 사람이 사용하면 안 됩니다. 이를 준수하지 않으면 제품의 품질보증서가 무효화됩니다.
- 전원을 끊으려면 모든 제어장치를 꺼짐 위치로 돌린 후 플러그를 콘센트에서 제거하세요.
- 기구를 서비스 받거나 이동하기 전에는 모든 전원을 분리하세요. 기구를 청소하려면 비누와 약간 젖은 천으로만 표면을 닦으세요. 용제는 절대 사용하지 마세요. (유지보수 참조)
- 사용하지 않을 때, 부품을 끼우거나 제거하기 전에는 콘센트에서 플러그를 뽑습니다.
- 본 운동 기구를 올바르게 접지된 콘센트에만 연결하세요.
- 순정품 또는 호환되지 않는 부품이나 액세서리를 설치하면 보증이 무효화되며 안전에 영향을 줄 수 있습니다.
- 코드나 플러그가 손상된 경우, 제대로 작동하지 않는 경우, 떨어졌거나 손상된 경우 또는 침수된 경우에는 트레드밀을 조작하면 안 됩니다. 검사 및 수리는 고객 기술 지원팀에 문의하세요.
- 전원 코드를 가열된 표면 가까이에 두지 마세요.
- 감전을 방지하려면 기구의 구멍 안에 어떠한 물체도 떨어뜨리거나 끼우지 마세요.
- 에어로졸(스프레이) 제품을 사용 중이거나 산소를 공급 중일 때에는 제품을 조작하지 마세요.
- 차고, 현관, 수영장, 욕실, 간이 차고 또는 야외 등과 같이 온도 조절이 되지 않는 장소에서는 트레드밀을 사용하지 마세요. 이를 준수하지 않으면 제품의 품질보증서가 무효화될 수 있습니다.
- 고객 기술 지원팀의 지시가 없는 한 콘솔 커버를 제거하지 마세요. 서비스는 공인된 서비스 기술자만 수행해야 합니다.
- 타사에 의한 무단 사용을 방지하려면 전원을 제거하여 트레드밀 작동을 방지하세요.
- 트레드밀이 12 Km/Hour (무부하)에서 작동 중일 때 일반적인 헤드 높이에서 측정된 A 가중치 음압 레벨은 70 dB 이하입니다.
- 하중을 받는 상태일 때 소음 배출은 무하중일 때보다 높습니다.

주의!

이 기구를 사용하기 전 의사와 상의하세요. 사용에 앞서 제품 사용설명서를 읽으세요.

본 기구는 기온이 조절되는 실내에서만 사용해야 합니다. 본 기구가 추운 기온이나 습도가 높은 기후에 노출된 경우에는 기구를 사용하기 전 실내 온도로 예열해야 합니다.
그렇게 하지 않으면 예상보다 일찍 전자적 결함이 발생할 수 있습니다.

처음(기본) 시작 속도는 0.5 mph (0.8 kph)입니다. 시작 속도를 너무 높게 설정하면 위험할 수 있습니다.

전력 요건

전용 회로 및 전기 정보

“전용 회로(Dedicated Circuit)”란 플러그를 꼽는 각 콘센트에 이 동일한 회로에서 사용되는 다른 제품이 없어야 한다는 것을 말합니다. 이를 확인할 수 있는 가장 간편한 방법은 주 회로 차단기함의 위치를 찾아 차단기를 한 번에 1개씩 끄는 것입니다. 차단기가 꺼졌다면 해당 제품에만 전원이 들어오지 않아야 합니다. 이 시험을 수행할 때 전등, 자동판매기, 팬, 사운드 시스템 또는 그 외 어떤 품목도 전기가 끊기지 않아야 합니다.

루프되지 않은(절연된) 중성 / 접지 처리란 각 회로에서 중성 / 접지 연결선을 꺼내어 인가된 접지에서 종단처리되어야 함을 말합니다. 한 회로에서 다음 회로까지 단일 중성 / 접지선을 ‘점퍼(jumper)’로 형성할 수 없습니다.

전기 요구 사항

안전을 기하고 우수한 제품 성능을 보장하려면 이 회로의 접지가 루프되지 않아야(절연된) 합니다. NEC 조항 210-21과 210-23을 참조하세요. 이 트레드밀에는 아래 목록에 포함된 플러그가 있는 전원 코드가 제공되며 목록에 포함된 콘센트가 필요합니다. 이 전원 코드를 변경하면 본 제품의 모든 품질보증이 무효화될 수 있습니다.

통합형 TV(예: TOUCH, TOUCH XL)가 포함된 제품의 경우, 제품에 TV 전원 요건이 포함되어 있습니다. 각 끝이 ‘F 타입’ 압축 이음매(compression fitting)로 처리된 RG6 동축 케이블은 심장강화운동 제품과 비디오 소스 사이에 연결되어야 합니다. 애드온 디지털 TV (LED만 해당)가 포함된 제품의 경우, 애드온 디지털 TV가 연결된 제품이 애드온 디지털 TV에 전원을 공급합니다. 추가 전원 요구사항은 애드온 디지털 TV에는 필요하지 않습니다.

110V 제품

110 V 제품은 100-125 V, 60 Hz 및 20 A ‘전용 회로’를 사용해야 하며 전원용 중성선 / 접지선이 루프되지 않아야(절연됨) 합니다. 이 콘센트는 NEMA 5-20 R이어야 하며 플러그와 규격이 동일해야 합니다. 이 제품에는 어댑터를 사용하지 않아야 합니다.

220 V 제품

220 V 제품은 216-250 V, 50 Hz 및 20 A ‘전용 회로’를 사용해야 하며 전원용 중성선 / 접지선이 루프되지 않아야(절연됨) 합니다. 이 콘센트는 NEMA 6-20R이어야 하며 플러그와 규격이 동일해야 합니다. 이 제품에는 어댑터를 사용하지 않아야 합니다.

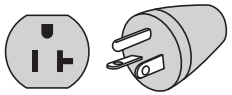

110 네마(NEMA) 5-20P 플러그(해당없음)

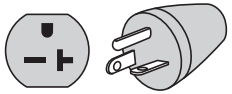

220 네마(NEMA) 6-20P 플러그(해당없음)

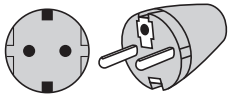

유로(EURO) 플러그(유럽)

북미 및 유럽식 전원 코드 플러그(그림) 나라마다 플러그 유형이 다를 수 있습니다.

접지 지침

이 기구는 접지되어야 합니다. 오작동이나 고장이 발생하면 감전의 위험을 줄이기 위해 접지를 통해 전류에 최소의 저항 경로를 제공합니다. 본 제품에는 기구-접지 도체와 접지 플러그를 포함한 코드가 장착되어 있습니다. 플러그는 해당 지역의 모든 법규 및 법령에 따라 올바르게 설치되고 접지된 적절한 콘센트에 꽂아야 합니다. 사용자가 이러한 접지 지침을 따르지 않으면 MATRIX 제한 보증서의 효력이 상실될 수 있습니다.

추가 전기 정보

전용 회로 요구사항 외에도, 회로 차단기함부터 최대 대수의 제품이 사용될 각 콘센트까지 적절한 전선 (gauge wire)을 사용해야 합니다. 회로 차단기함부터 각 콘센트까지 거리가 100 ft (30.5 m) 이하이면 12 게이지 배선을 사용해야 합니다. 회로 차단기함부터 콘센트까지 거리가 100 ft (30.5 m) 이상 이면 10 게이지 배선을 사용해야 합니다.

절전 / 저전력 모드

모든 제품에는 지정된 시간 동안 사용되지 않았을 때 절전 / 저전력 모드로 전환될 수 있는 기능이 설계되어 있습니다. 저전력 모드에 들어가면 본 제품이 완전히 재활성화되는 데 시간이 추가로 소요될 수 있습니다. 이 절전 기능은 ‘관리자 모드(Manager Mode)’ 또는 ‘엔지니어링 모드(Engineering Mode)’ 내에서 활성화 또는 비활성화될 수 있습니다.

애드온 디지털 (TVLED, PREMIUM LED)

추가 전원 요구사항은 애드온 디지털 TV에는 필요하지 않습니다. ‘F 타입’ 압축 이음매(compression fitting)로 처리된 RG6 동축 케이블은 비디오 소스와 각 애드온 디지털 TV 장치에 연결되어야 합니다.

위험!

장비 접지 도체를 잘못 연결하면 감전의 위험이 발생할 수 있습니다. 제품이 올바르지 않게 접지되었는지 여부가 의심스러우면 유자격 전기 기술자 또는 서비스 기사에게 문의하세요. 제품과 함께 제공된 플러그를 개조하지 마세요. 콘센트에 맞지 않으면 유자격 전기 기술자가 올바른 콘센트를 설치하도록 하세요.

FCC 규정(미국만 해당)

이 기구는 시험을 마친 결과 FCC(연방통신위원회) 규칙의 15항에 따라 B등급 디지털 장치의 제한 사항을 따르는 것으로 확인되었습니다. 이러한 제한 사항은 기구를 주거 지역에 설치 시 유해한 간섭으로부터 적절하게 보호하도록 마련되었습니다. 이 기구는 무선 주파수 에너지를 생성, 사용하며 방출할 수 있고 지침에 따라 설치 및 사용하지 않으면 무선 통신에 유해한 간섭을 유발할 수 있습니다. 그러나 특정하게 설치해도 간섭이 발생하지 않는다고 보장할 수 없습니다. 이 기구가 라디오나 TV 수신에 유해한 간섭을 유발하는 경우(기구를 껐다 켜서 확인 가능함) 사용자는 다음 중 1개 이상의 조치를 사용하여 간섭을 해결하려고 하는 것이 좋습니다.

- 수신 안테나의 방향이나 위치를 변경하세요.
- 기구와 수신기 사이의 간격을 넓히세요.
- 수신기가 연결된 장치와 회로가 다른 콘센트에 기구를 연결하세요.
- 대리점이가 숙련된 라디오 / TV 기술자에게 도움을 요청하세요.

FCC 무선주파수 방사 노출 가이드라인:

1. 이 송신기는 다른 안테나 또는 송신기와 같은 위치에 배치하거나 함께 작동하면 안 됩니다.
2. 이 기구는 제어되지 않은 환경에 대해 규정된 FCC RF 방사 노출 제한 사항을 준수합니다. 이 기구는 라디에이터와 신체 사이에 최소 20 cm의 거리를 두고 설치 및 작동해야 합니다.

조립

포장 풀기

사용하려는 경우 본 운동 기구의 포장을 푸세요. 포장 상자를 평평한 표면에 놓으세요. 바닥에 보호 덮개를 까는 것이 좋습니다. 상자가 옆으로 누워 있는 상태에서는 절대 개봉하지 마세요.

중요 사항

각 조립 단계에서 모든 너트와 볼트가 제 위치에 있고 일부분에는 나사산이 있는지 확인하세요.

몇몇 부품은 조립과 사용 시 도움이 되도록 사전 윤활 처리를 하였습니다. 이 윤활유를 닦아내지 마세요. 어려움이 있으시면 리튬 그리스를 살짝 바르는 것이 좋습니다.

경고!

조립 과정에는 특별한 주의를 기울여야 할 몇 가지 영역이 있습니다. 조립 지침을 정확히 따르고 모든 부품이 단단히 조여졌는지 확인하는 것이 매우 중요합니다. 조립 지침을 정확히 따르지 않으면 기구 부품이 단단히 조여질 수 없기 때문에 헐거워져서 자극적인 소음이 발생할 수 있습니다. 기구의 손상을 방지하려면 조림 지침을 검토하고 시정 조치를 취해야 합니다.

도움이 필요하세요?

질문이 있거나 누락된 부품이 있는 경우 고객 기술지원팀에 문의하세요. 문의처는 정보 카드에 기재되어 있습니다.

소요 공구:

- ☐ 8 mm T 렌치
- ☐ 5 mm 육각 렌치
- ☐ 6 mm 육각 렌치
- ☐ 십자드라이버

포함된 부품:

- ☐ 베이스 프레임 1개
- ☐ 콘솔 마스트 2개
- ☐ 콘솔 베이스 1세트
- ☐ 콘솔 마스트 커버 4개
- ☐ 콘솔 후방 커버 1개
- ☐ 그립 1세트
- ☐ 핸들바 커버 2개
- ☐ 전원 코드 1개
- ☐ 하드웨어 키트 1개
- ☐ 케이블 타이 1개

콘솔(별도 판매)

조립

1	하드웨어	수량
A	볼트	8
B	스프링 와셔	8
C	평면 와셔	8

3단계를 완료한 후에만 볼트를 조이세요.

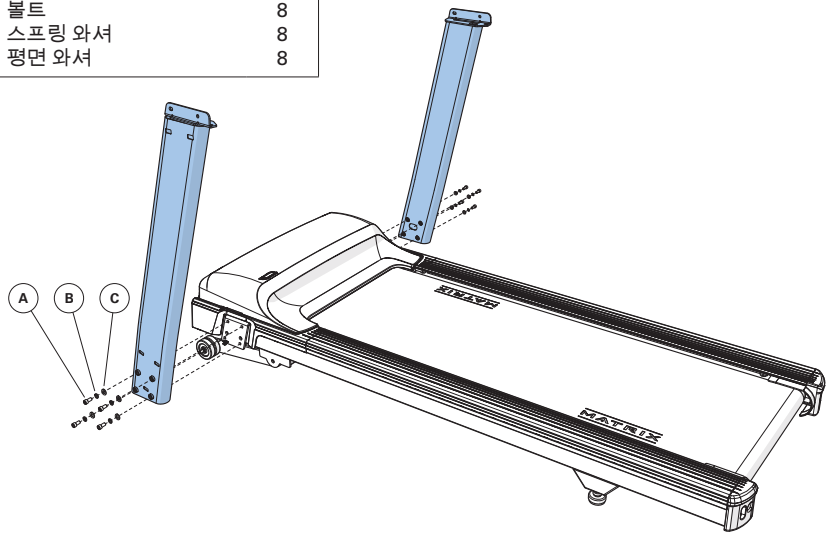

2	하드웨어	수량
D	볼트	6
C	평면 와셔	6

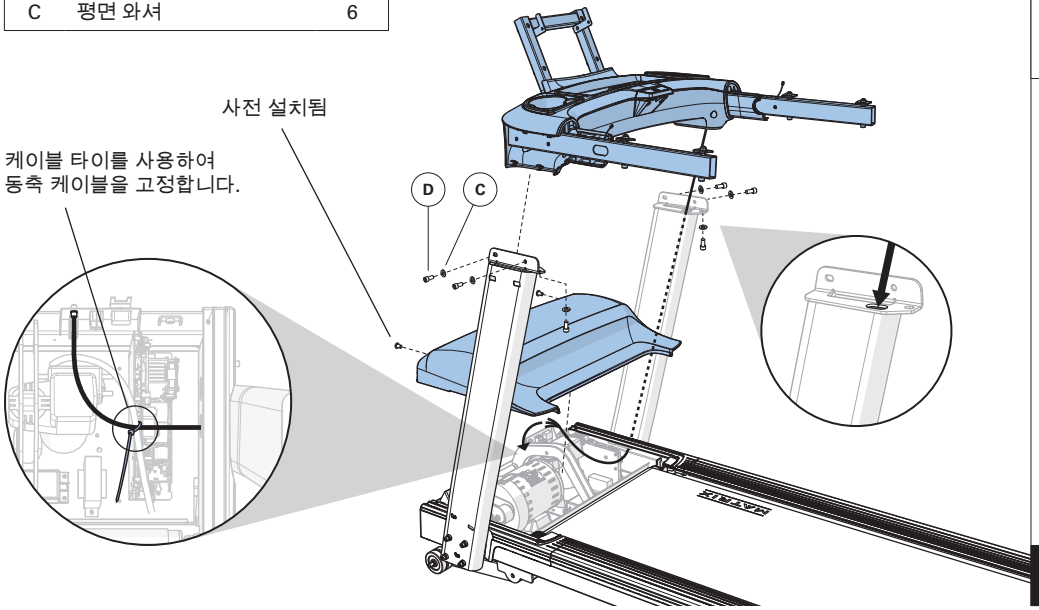

3	하드웨어	수량
E	볼트	6
C	평면 와셔	6

1-3단계의 볼트를 모두 조이세요.

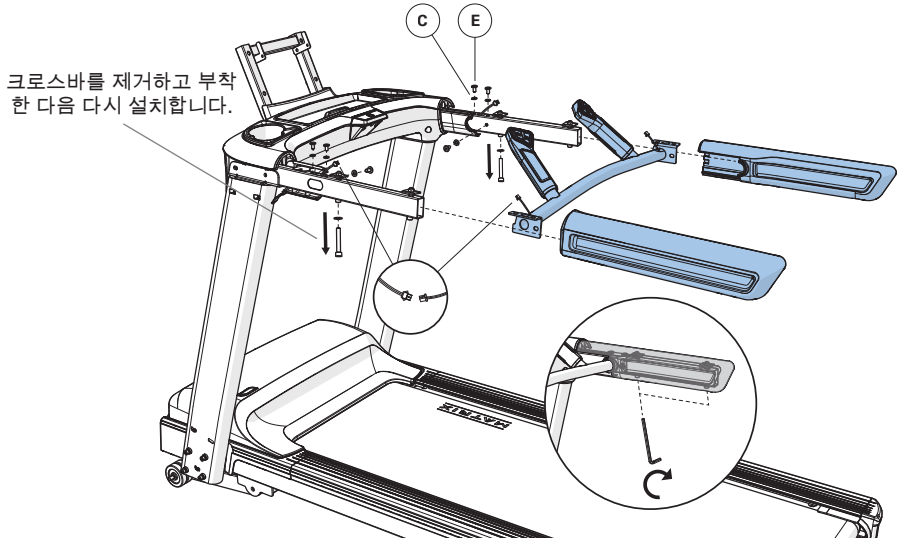

4	하드웨어	수량
F	볼트	4
G	평면 와셔	4
H	나사 (20 mm)	2
I	나사 (10 mm)	1

1 MCB 통신
2 전력선 연장선
3 이더넷
4 Coax
5 접지선
6 비상 정지
7 콘솔 커넥트 와이어

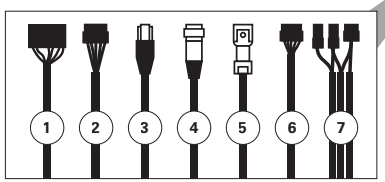

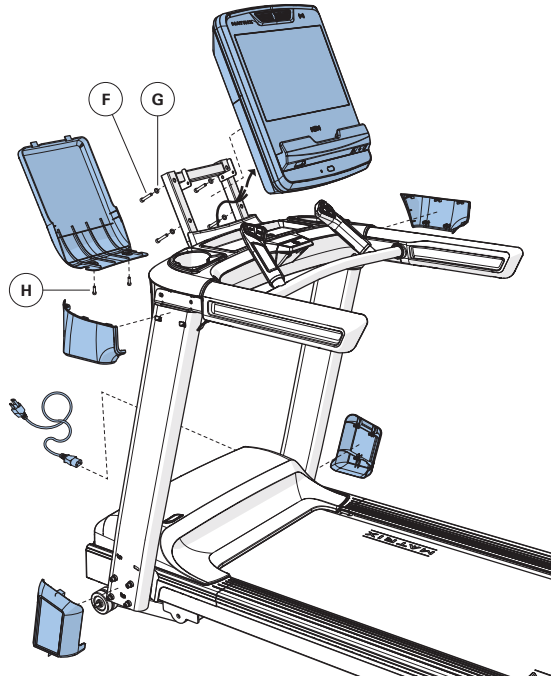

조립이 완료되었습니다!

시작에 앞서

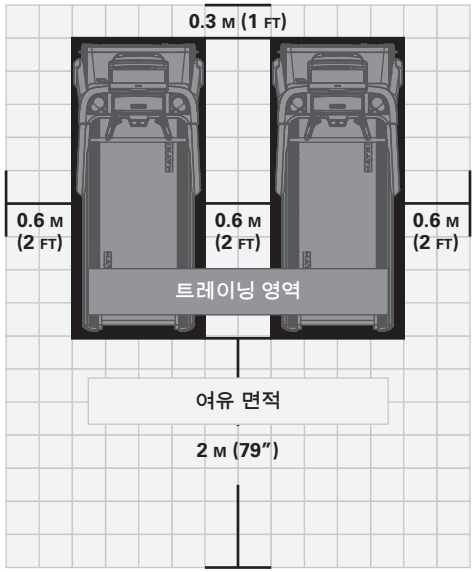

경고!

본 기구는 매우 무거우므로 주의하시고 이동 시 필요한 경우 추가적인 도움을 받으세요. 이 지침을 따르지 않으면 부상을 입을 수 있습니다.

제품의 배치 장소

트레드밀 뒤에 최소 너비와 길이가 2 m (최소 79") 이상인 빈 공간을 남겨 두세요. 이렇게 공간을 남겨두면 사용자가 트레드밀의 뒤쪽 가장자리에 떨어질 경우 심각한 부상의 위험을 줄이므로 중요합니다. 이 공간에는 어떠한 장애물도 없어야 하며 기구의 출구 경로가 되어야 합니다.

접근이 쉽도록 트레드밀 양쪽에 24" (0.6 m)의 접근 가능한 공간을 두어 사용자가 양쪽에서 트레드밀에 접근할 수 있어야 합니다. 통풍구나 외기구를 막을 수 있는 곳에는 트레드밀을 배치하지 마세요.

기구를 직사광선이 비치지 않는 곳에 배치하세요. 강한 자외선을 받으면 플라스틱이 변색될 수 있습니다. 시원하고 습도가 낮은 곳에 제품을 배치하세요. 트레드밀은 실외, 물가 또는 온도와 습도가 조절되지 않는 환경(예: 차고 등)에 배치하지 않아야 합니다.

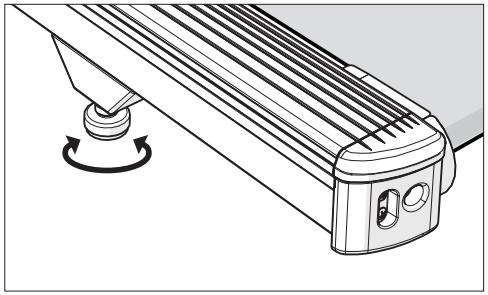

기구 수평화

기구를 안정적이고 평평한 바닥에 설치하세요. 올바르게 작동하도록 레벨러를 정확히 조정하는 것이 상당히 중요합니다. 기구의 높이를 낮추려면 레벨풋을 시계방향으로 돌리고, 높이를 올리려면 반시계방향으로 돌리세요. 기구가 수평이 될 때까지 필요에 따라 각 측면을 조정하세요. 기구가 수평이 되지 않으면 벨트의 정렬 상태가 흐트러지거나 그외 문제가 발생할 수 있습니다. 수평계를 사용하는 것이 좋습니다.

시작에 앞서

러닝벨트 텐셔닝

트레드밀을 사용할 위치에 놓은 후 벨트 장력과 센터링이 적절한지 점검해야 합니다. 처음 두 시간 사용 후 벨트를 조정해야 할 수도 있습니다. 온도, 습도 및 사용으로 인해 벨트는 다른 비율로 늘어납니다. 사용자가 사용 중일 때 벨트가 벗겨지기 시작하면 아래 지침을 따라야 합니다.

1) 트레드밀 뒤쪽에서 육각볼트 2개의 위치를 찾으세요. 볼트는 트레드밀의 뒤쪽에 있는 프레임의 양쪽 끝에 있습니다. 이 볼트는 후면 벨트 롤러를 조정합니다. 트레드밀이 켜질 때까지 조정하지 마세요. 이렇게 하면 한쪽이 과도하게 조여지지 않습니다.
2) 벨트는 프레임 사이의 양쪽에서 거리가 동일해야 합니다. 벨트가 한쪽 면에 닿으면 트레드밀을 시작하지 마세요. 양쪽에서 볼트를 시계 반대 방향으로 약 한 바퀴 돌리세요. 측면 레일과 평행할 때까지 벨트를 좌우로 밀어 벨트를 수동으로 맞추세요. 사용자가 볼트를 푼 양과 동일한 정도로 조이세요(약 1바퀴). 벨트가 손상되지 않았는지 검사하세요.
3) 시작 버튼을 눌러 트레드밀 러닝 벨트를 작동하세요. 속도를 3 mph (~4.8 kph)까지 올리고 벨트위치를 관찰하세요. 벨트가 오른쪽으로 움직이면 오른쪽 볼트를 시계 방향으로 1/4 바퀴 조이고 왼쪽 볼트를 1/4 바퀴 풉니다. 벨트가 왼쪽으로 움직이면 왼쪽 볼트를 시계 방향으로 1/4 바퀴 조이고 오른쪽 볼트를 1/4 바퀴 풉니다. 벨트가 몇 분 동안 중앙에 위치할 때까지 3단계를 반복 실시합니다.
4) 벨트의 장력을 점검하세요. 벨트가 꼭 맞아야 합니다. 벨트 위에서 걷거나 달리면 멈춰 서거나 미끄러지지 않아야 합니다. 이러한 경우에는 양쪽 볼트를 시계 방향으로 1/4 바퀴 조이세요. 필요에 따라 위 과정을 반복 실시하세요.

참고: 사이드 레일의 측면 위치에 있는 주황색 줄을 기준으로 하여 벨트가 올바르게 중앙에 위치하는지 확인하세요. 벨트 가장자리가 주황색 또는 흰색 줄과 수평을 이룰 때까지 벨트를 조정해야 합니다.

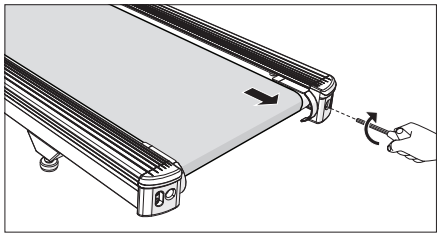

롤러의 오른쪽을 조임

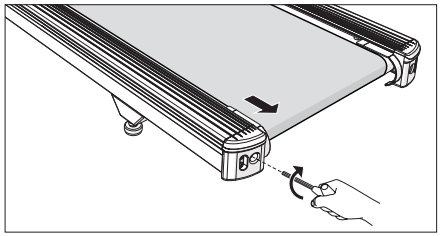

롤러의 왼쪽을 조임

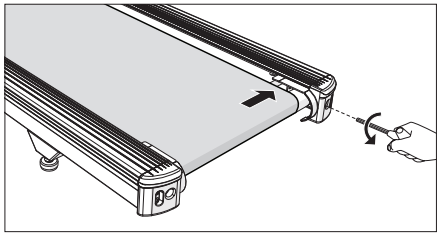

벨트가 너무 왼쪽으로 치우쳐 있음

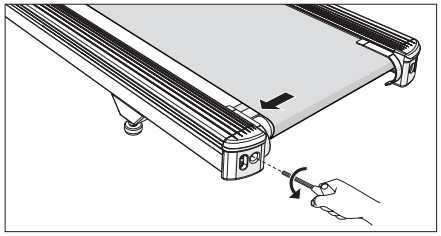

벨트가 너무 오른쪽으로 치우쳐 있음

경고!

중앙 위치를 조정하는 동안에는 벨트를 3 mph (~4.8 kph)보다 빨리 작동하지 마세요. 항상 손가락, 머리카락, 옷이 벨트에 가까이 있지 않도록 하세요.

사용자를 지탱하는 기능과 긴급히 내릴 때 사용되는 사이드 핸드레일과 전면 핸들바가 장착된 트레드밀은 긴급히 내릴 경우 비상 버튼을 눌러 기구를 정지하세요.

제품 규격

	LIFESTYLE			
콘솔	TOUCH XL	TOUCH	PREMIUM LED	LED / GROUP TRAINING LED
최대 사용자 체중	182 kg / 400 lbs			
제품 무게	150.9 kg / 332.7 lbs	148 kg / 326.3 lbs	146.2 kg / 322.4 lbs	145.5 kg / 320.8 lbs
배송 중량	182.6 kg / 402.6 lbs	178 kg / 392.4 lbs	176.2 kg / 388.5 lbs	175.5 kg / 386.9 lbs
전체 크기 (L x W x H)*	201.1 x 90.4 x 170.8 cm / 79.2″ x 35.6″ x 67.2″	201.1 x 90.4 x 164.2 cm / 79.2″ x 35.6″ x 64.6″	201.1 x 90.4 x 164.2 cm / 79.2″ x 35.6″ x 64.6″	201.1 x 90.4 x 164.2 cm / 79.2″ x 35.6″ x 64.6″

* MATRIX 기구에 접근할 수 있고 주변에 통로가 있도록 0.6 m (24″) 이상의 간격 폭을 확보하세요.
휠체어 사용자의 경우 ADA 권장 간격 폭이 0.91 m (36″)이라는 점에 유의하세요.

시작에 앞서

사용 목적

- 트레드밀은 걷기, 조깅 또는 러닝 운동용으로 제작되었습니다.
- 이 기구를 사용하는 동안에는 항상 운동화를 착용하세요.
- 부상의 위험을 방지하려면 사용 전 안전 클립을 옷에 부착하세요.
- 부상을 방지하려면 벨트에 올라가거나 내려갈 때 극도로 주의하세요. 트레드밀을 시작할 때는 사이드레일 위에 서 있는 상태에서 시작하세요.
- 트레드밀이 작동 중일 때는 트레드밀 컨트롤(트레드밀 앞쪽) 쪽을 향하도록 하세요. 몸과 머리가 앞쪽을 향하도록 하세요. 트레드밀이 작동 중에는 몸을 돌리거나 뒤쪽을 보려고 하지 마세요.
- 트레드밀이 작동 중에는 항상 조절 능력을 유지하세요. 조절 능력을 유지할 수 없을 것 같으면, 핸들바를 잡아 버티고, 움직이지 않는 사이드 레일 위에 올라선 다음 움직이는 트레드밀 표면을 정지한 후 내리세요.
- 트레드밀에서 내리기 전에는 움직이는 트레드밀 표면이 완전히 멈출 때까지 기다리세요.
- 통증,어지러움, 현기증 또는 호흡 곤란이 있는 경우 즉시 운동을 중단하세요.

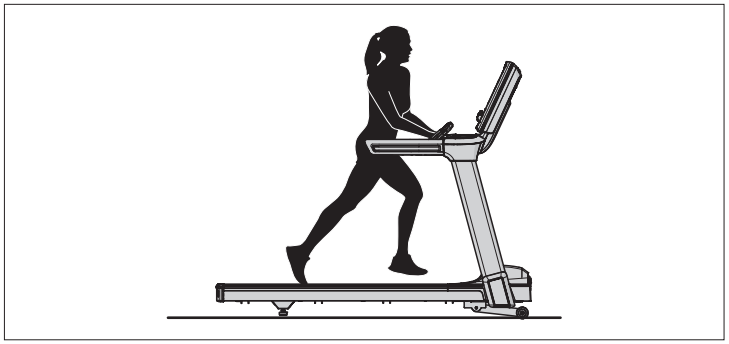

올바른 사용법

양발을 벨트에 놓고 양팔을 약간 구부려 심박수 센서(그림 참조)를 잡습니다. 달리는 동안 양손이 전면 핸들바에 닿지 않고 자연스럽게 흔들릴 수 있도록 양발이 벨트 중앙에 위치해야 합니다.

이 트레드밀은 고속에 도달할 수 있습니다. 항상 더 느린 속도로 시작하고 속도를 조금씩 조절하여 더 빠른 속도 레벨에 도달하도록 합니다. 트레드밀이 작동 중일 때는 절대 방치하지 마세요.

주의!
부상 위험

트레드밀 사용을 준비하는 동안 벨트에 서 있지 마세요. 양발을 사이드 레일 위에 놓은 상태에서 트레드밀을 시작하세요. 벨트가 움직이기 시작한 후에만 벨트 위에서 걷기 시작하세요. 트레드밀을 빠른 주행 속도로 시작한 상태에서 뛰어 올라타려고 하지 마세요. 긴급 상황이 발생하면 양손을 측면 팔걸이에 놓아 몸을 세워 유지하고 양발을 사이드 레일 뒤에 두세요.

안전 정지 장치의 사용

비상 정지 버튼이 재설정되지 않으면 트레드밀이 시작하지 않습니다. 클립 끝 부분을 옷에 단단히 부착하세요. 이 안전 정지 장치는 트레드밀에서 떨어질 경우 트레드밀 전원을 차단하도록 설계되었습니다. 안전 정지 장치의 작동 상태는 2 주마다 점검하세요.

경고!

안전 클립을 옷에 고정하지 않은 상태에서는 트레드밀을 사용하지 마세요. 먼저 안전 키 클립을 잡아당겨 옷에서 빠지지 않는지 확인하세요.

심박수 기능 사용하기

본 제품의 심박수 기능은 의료 기기 용도가 아닙니다. 심박수 그립은 실제 심박수에 대한 상대적인 추정치를 제공할 수 있지만 정확한 측정값이 필요할 때는 이 값을 신뢰해서는 안 됩니다. 심장 재활 프로그램에 참여하는 사람들을 포함하여 일부 사람들은 가슴 스트랩 또는 손목 스트랩과 같은 대체 심박수 모니터링 시스템을 사용하여 도움을 받을 수 있습니다. 사용자의 움직임을 포함하여 다양한 요인이 심박수 측정값의 정확성에 영향을 줄 수 있습니다. 심박수 측정값은 일반적으로 심박수 경향을 결정할 때 운동 보조 수단으로만 사용하려는 것입니다. 의사와 상의하세요.

손바닥을 그립 펄스 핸들바에 직접 놓으세요. 심박수를 등록하도록 양손으로 바를 잡아야 합니다. 심박수를 등록하려면 5회 연속의 심박수(15-20초)가 필요합니다. 펄스 핸들바를 잡을 때는 단단히 잡지 마세요. 그립을 단단히 잡으면 혈압이 올라갈 수 있습니다. 컵을 감싸듯이 느슨하게 잡으세요. 그립 펄스 핸들바를 계속 잡고 있는 경우 판독 오류가 발생할 수 있습니다. 접촉이 적절하게 유지될 수 있도록 펄스 센서를 청소하였는지 확인하세요.

경고!

심박수 모니터링 시스템은 정확도가 떨어질 수 있습니다. 과도한 운동은 심각한 부상이나 사망을 초래할 수 있습니다. 어지러우면 즉시 운동을 중단하세요.

유지보수

1) 모든 부품의 제거 또는 교체 시에는 유자격 서비스 기술자가 수행해야 합니다.
2) 부품이 손상되었거나 마모되었거나 파손된 기구는 절대 사용하지 마세요. 해당 지역의 MATRIX 대리점에서 공급한 교체 부품만 사용하세요.
3) 라벨 및 네임플레이트 유지하기 어떠한 이유로도 라벨을 제거하지 마세요. 라벨에는 중요한 정보가 담겨 있습니다. 읽을 수 없거나 내용이 누락된 경우 교체를 위해 MATRIX 대리점에 문의하세요.
4) 모든 기구 유지하기: 기구의 안전 레벨은 기구의 손상 또는 마모 상태를 정기적으로 점검한 경우에만 유지될 수 있습니다. 예방 유지보수는 기구를 원활히 작동하고 최소한의 책임을 질 수 있는 중요한 방법입니다. 기구는 정기적으로 검사해야 합니다. 손상 또는 마모 흔적이 발견되면 기구 사용을 중지하세요. 기구를 다시 사용하기 전에 서비스 기술자에게 검사 및 수리 작업을 맡기세요.
5) 모든 종류의 유지보수 또는 수리를 수행하거나 조정하는 사람이 자격이 있는지 확인하세요. MATRIX 대리점은 요청 시 회사 시설에서 서비스 및 유지보수 교육을 제공합니다.

경고!

제품에서 전원을 제거하려면 콘센트에서 전원 코드를 분리해야 합니다.

권장 청소 요령

예방 유지보수 및 일일 청소를 수행하면 제품 및 외관 수명이 연장됩니다.

- 부드럽고 깨끗한 면직물을 사용하세요. 키친타월을 사용하여 트레드밀 표면을 닦지 마세요. 키친타월은 거칠어서 표면이 손상될 수 있습니다.
- 순한 비누와 젖은 천을 사용하세요. 암모니아계 세정제 또는 알코올을 사용하지 마세요. 알루미늄과 플라스틱에 접촉하면 변색될 수 있습니다.
- 표면에 물이나 세제를 붓지 마세요. 이렇게 하면 감전이 발생할 수 있습니다.
- 사용한 후에는 항상 콘솔, 심박수 그립, 핸들 및 사이드 레일을 닦으세요.
- 데크와 벨트 부위에서 왁스 찌꺼기를 쓸어내세요. 이러한 경우는 왁스가 벨트 소재에 스며들 때까지 흔히 발생합니다.
- 전원 코드를 포함하여 엘리베이션 휠 경로에서 장애물을 모두 제거하세요.
- 터치스크린 디스플레이를 청소할 경우 분무기에 증류수를 넣어 사용하세요. 부드럽고 깨끗한 마른 천에 증류수를 분무하여 디스플레이를 깨끗해질 때까지 닦으세요. 디스플레이가 매우 더러운 경우에는 식초를 추가하는 것이 좋습니다.

주의!

부상을 예방하고 또는트레드밀 손상을 방지하기 위해 제품 설치 및 이동 시 적절한 도움을 받으세요.

유지보수 일정	
조치	**빈도**
제품의 플러그를 뽑으세요. 물과 순한 비누 또는 MATRIX에서 인가된 용액(무알코올 및 무암모니아 세제이어야 합니다)을 사용하여 기구 전체를 세척하세요.	매일
전원 코드를 점검하세요. 전원 코드가 손상된 경우에는 고객 기술 지원팀에 문의하세요.	매일
전원 코드가 기구 밑에 없는지 또는 보관 중이거나 사용 시 꼬이거나 절단될 수 있는 곳에 없는지 확인하세요.	매일
트레드밀 플러그를 뽑고 모터 커버를 제거하세요. 잔해물이 있는지 확인하고 마른 수건이나 소형 진공 노즐로 청소하세요. **경고:** 모터 커버가 다시 설치될 때까지 트레드밀 플러그를 꽂지 마세요.	매월

데크 및 벨트 교체

트레드밀에서 가장 흔히 발생하는 마모 및 손상 중 하나는 데크 및 벨트의 결합부에서 발생합니다. 이 두 부품에 대한 유지보수가 올바르게 이루어지지 않으면 다른 구성품이 손상될 수 있습니다. 이 제품에는 유지보수가 필요 없는 업계 고급 윤활 시스템이 갖춰 있습니다.

경고: 벨트와 데크를 청소하는 동안에는 트레드밀을 작동하지 마세요. 트레드밀이 작동할 경우 신체 상해 및 제품 손상이 발생할 수 있습니다.

벨트와 데크의 측면을 깨끗한 천으로 닦아 벨트와 데크를 유지하세요. 또한 사용자는 벨트 양쪽에서 2 inch (~51 mm) 아랫 부분을 닦아 먼지나 이물질을 제거할 수 있습니다.

데크는 공인 서비스 기술자가 꺼내어 재설치하거나 교체할 수 있습니다. 자세한 사항은 MATRIX에 문의하세요.

CÁC LƯU Ý QUAN TRỌNG

HÃY LƯU CÁC HƯỚNG DẪN NÀY

Khi sử dụng máy chạy bộ, luôn phải tuân thủ các chú ý quan trọng, bao gồm những điều sau: Để đảm bảo sự an toàn của bạn và bảo vệ thiết bị, hãy đọc tất cả các hướng dẫn trước khi sử dụng. Người sở hữu có trách nhiệm đảm bảo mọi người dùng thiết bị được thông báo đầy đủ về tất cả các cảnh báo và lưu ý.

Thiết bị này chỉ để sử dụng trong nhà. Thiết bị tập luyện này là sản phẩm Class S được thiết kế để sử dụng trong môi trường thương mại như phòng thể dục.

Thiết bị tập luyện này tuân thủ EN ISO 20957-1 và EN 957-6.

NGUY HIỂM!

ĐỂ GIẢM NGUY CƠ BỊ ĐIỆN GIẬT:

Luôn rút phích cắm của thiết bị ra khỏi ổ cắm điện ngay lập tức sau khi sử dụng, trước khi vệ sinh, thực hiện bảo trì và lắp hoặc tháo các bộ phận.

CẢNH BÁO!

ĐỂ GIẢM NGUY CƠ BỎNG, HỎA HOẠN, ĐIỆN GIẬT HOẶC THƯƠNG TÍCH CHO NGƯỜI:

- Chỉ sử dụng máy chạy bộ này cho mục đích được nêu trong hướng dẫn sử dụng dành cho chủ sở hữu.
- Bài tập không đúng hoặc quá mức có thể gây chấn thương nặng hoặc tử vong. Nếu bạn cảm thấy lả đi hoặc cảm thấy đau ở bất kỳ chỗ nào, bao gồm nhưng không giới hạn ở đau ngực, buồn nôn, chóng mặt, hoặc thở gấp, hãy dừng tập luyện ngay lập tức và tham khảo ý kiến của bác sỹ trị liệu trước khi tiếp tục.
- Trẻ em dưới 14 tuổi KHÔNG được sử dụng máy chạy bộ.
- Vật nuôi hoặc trẻ em dưới 14 tuổi KHÔNG BAO GIỜ được lại gần máy chạy bộ trong vòng 3 mét.
- Trẻ em trên 14 tuổi không được sử dụng máy chạy bộ mà không có sự giám sát của người lớn.
- Thiết bị này không dành cho những người bị khiếm khuyết về thể chất, giác quan hay tâm thần hoặc thiếu kinh nghiệm hay hiểu biết, trừ phi họ được giám sát hoặc hướng dẫn về việc sử dụng thiết bị bởi một người chịu trách nhiệm cho sự an toàn của họ.
- Để tránh bị thương, hãy gắn kẹp an toàn vào quần áo trước khi sử dụng.
- Để tránh bị thương, hãy đứng trên ray bên trước khi khởi động máy chạy bộ.
- Nếu bạn cảm thấy không thể duy trì sự an toàn trên bề mặt đang chuyển động của máy chạy bộ, hãy bám vào tay cầm cho vững rồi bước sang ray cố định ở hai bên, sau đó dừng bề mặt chuyển động của máy chạy bộ trước khi xuống.
- Các hệ thống theo dõi nhịp tim có thể không chính xác.
- Luôn duy trì nhịp độ tập thoải mái trong khi tập thể dục.
- Không mặc loại quần áo có thể bị kẹt vào bất kỳ bộ phận nào của máy chạy bộ.
- Luôn luôn mang giày thể thao trong khi sử dụng thiết bị này.
- Không được nhảy lên máy chạy bộ.
- Không bao giờ cho phép hơn một người ở trên máy chạy bộ khi đang sử dụng.
- Người nào nặng cân hơn trọng lượng được chỉ định trong PHẦN THÔNG SỐ KỸ THUẬT CHO CHỦ SỞ HỮU không được sử dụng máy chạy bộ. Không tuân theo chỉ dẫn sẽ khiến mất giá trị bảo hành.
- Để ngắt kết nối, hãy chuyển tất cả các điều khiển về vị trí tắt, sau đó tháo phích ra khỏi ổ cắm.
- Ngắt tất cả nguồn điện trước khi bảo dưỡng hoặc di chuyển thiết bị. Để làm sạch, hãy lau chùi bề mặt với xà phòng và vải ẩm; không được dùng các dung môi có khả năng hòa tan. (Xem BẢO DƯỠNG)
- Rút dây điện khỏi ổ cắm khi không sử dụng và trước khi tháo các bộ phận.
- Chỉ kết nối sản phẩm tập thể dục này với ổ cắm được nối đất đúng cách.
- Việc lắp đặt các bộ phận hoặc phụ kiện không nhằm mục đích ban đầu hoặc không tương thích với thiết bị khi được bán ra sẽ làm mất hiệu lực bảo hành và có thể ảnh hưởng đến tính an toàn.
- Không được vận hành máy chạy bộ nếu dây hoặc phích cắm của máy bị hỏng, nếu máy không hoạt động đúng cách, bị rơi, hư hỏng hoặc ngâm nước. Gọi đến bộ phận Hỗ trợ Kỹ thuật Khách hàng để kiểm tra và sửa chữa.
- Tránh cho dây điện tiếp xúc với bề mặt nóng.
- Để tránh bị điện giật, không làm rơi hoặc chèn bất kỳ vật gì vào bất kỳ khe hở nào.
- Không sử dụng ở nơi có các sản phẩm xịt hoặc có khí ô-xy phát ra.
- Không sử dụng máy chạy bộ ở bất kỳ địa điểm nào không kiểm soát nhiệt độ, bao gồm nhưng không giới hạn ở nhà để xe, hiên nhà, phòng hồ bơi, phòng tắm, cổng xe hơi hoặc ngoài trời. Không tuân theo chỉ dẫn có thể làm mất hiệu lực bảo hành.
- Không được tháo nắp bảng điều khiển trừ khi có bộ phận Hỗ trợ Kỹ thuật Khách hàng hướng dẫn. Chỉ kỹ thuật viên dịch vụ được ủy quyền mới được thực hiện dịch vụ.
- Để ngăn chặn việc bên thứ ba tự ý sử dụng máy, hãy rút dây nguồn để máy chạy bộ không vận hành được.
- Được đo ở chiều cao thông thường tính đến đầu, mức áp suất âm trọng số A tối đa là 70 dB khi máy chạy bộ vận hành với vận tốc 12 km/giờ (không tải).
- Tiếng ồn phát ra khi có tải lớn hơn khi không có tải.

THẬN TRỌNG!

THAM KHẢO Ý KIẾN CỦA BÁC SĨ VẬT LÝ TRỊ LIỆU TRƯỚC KHI SỬ DỤNG THIẾT BỊ NÀY. HÃY ĐỌC HƯỚNG DẪN NGƯỜI DÙNG TRƯỚC KHI SỬ DỤNG.

Chỉ sử dụng thiết bị này trong nhà, trong phòng có thể điều chỉnh nhiệt độ. Nếu thiết bị này tiếp xúc với nhiệt độ lạnh hoặc khí hậu ẩm cao, thì cần làm nóng thiết bị đến nhiệt độ phòng trước khi sử dụng. Nếu không làm vậy có thể khiến linh kiện điện tử bị hỏng hóc sớm.

Vận tốc khởi động ban đầu (mặc định) là 0,5 dặm/giờ (0,8 km/h). Việc thiết lập tốc độ khởi động quá cao có thể gây nguy hiểm.

YÊU CẦU VỀ ĐIỆN

THÔNG TIN VỀ ĐIỆN VÀ MẠCH CHUYÊN DỤNG

“Mạch chuyên dụng” nghĩa là mỗi ổ cắm bạn cắm vào sẽ không có bất kỳ thiết bị nào khác chạy trên cùng mạch đó. Cách dễ nhất để xác minh điều này là xác định vị trí hộp cầu dao chính và tắt lần lượt (các) cầu dao. Khi một cầu dao đã bị tắt, thiết bị duy nhất không có điện chính là thiết bị được đề cập. Sẽ không có đèn, máy bán hàng tự động, quạt, hệ thống âm thanh hoặc bất kỳ thiết bị nào khác bị mất điện khi bạn thực hiện thử nghiệm này.

Dây nguội/nối đất cục bộ (cô lập) có nghĩa là mỗi mạch phải có một dây nguội/nối đất riêng trong đó và nối với một mặt đất được chấp nhận. Bạn không được “nối” dây nguội/nối đất từ một mạch này sang mạch khác.

YÊU CẦU VỀ ĐIỆN

Vì sự an toàn của bạn và để đảm bảo máy chạy bộ có hiệu suất hoạt động tốt, dây nối đất trên mạch này phải là cục bộ (cô lập). Vui lòng tham khảo điều 210-21 và 210-23 của NEC. Máy chạy bộ của bạn đi kèm với dây nguồn cùng phích cắm được liệt kê bên dưới, đồng thời cần dùng ổ cắm tương ứng. Mọi thay đổi đối với dây nguồn này có thể làm mất hiệu lực bảo hành của sản phẩm này.

Đối với các thiết bị có TV tích hợp (như TOUCH và TOUCH XL), có yêu cầu về nguồn TV được bao gồm trong thiết bị. Để kết nối thiết bị cardio với nguồn video, cần dùng cáp đồng trục RG6 có đầu nối ép ‘Loại F’ ở hai đầu. Đối với các thiết bị có TV kỹ thuật số bổ sung (chỉ LED), máy kết nối với TV kỹ thuật số bổ sung sẽ cấp điện cho TV kỹ thuật số bổ sung. Không cần yêu cầu về nguồn điện bổ sung cho TV kỹ thuật số bổ sung.

THIẾT BỊ 110 V

Thiết bị 110V yêu cầu sử dụng “mạch chuyên dụng” 100-125 V, 60 Hz và 20 A, có dây nguội/nối đất cục bộ (cô lập) để cấp điện. Ổ cắm này phải là loại NEMA 5-20R và có cùng tiêu chuẩn như phích cắm. Không được sử dụng bộ đổi nguồn với sản phẩm này.

THIẾT BỊ 220 V

Thiết bị 220V yêu cầu sử dụng "mạch chuyên dụng" 216-250 V, 50 Hz và 20 A, có dây nguội/nối đất cục bộ (cô lập) để cấp điện. Ổ cắm này phải là loại NEMA 6-20R và có cùng tiêu chuẩn như phích cắm. Không được sử dụng bộ đổi nguồn với sản phẩm này.

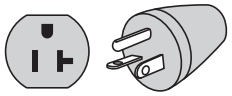

PHÍCH CẮM 110 NEMA 5-20P (BẮC MỸ)

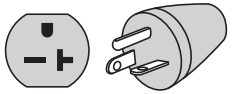

PHÍCH CẮM 220 NEMA 6-20P (BẮC MỸ)

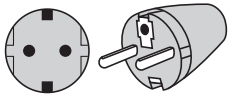

PHÍCH CẮM EURO (CHÂU ÂU)

Đây là phích cắm nguồn tại Bắc Mỹ và Châu Âu. Tùy thuộc vào quốc gia của bạn, loại phích cắm có thể thay đổi.

HƯỚNG DẪN NỐI ĐẤT

Thiết bị phải được nối đất. Nếu thiết bị trục trặc hoặc hỏng hóc, nền đất sẽ cung cấp một đường dẫn ít điện trở nhất cho dòng điện để giảm nguy cơ bị điện giật. Thiết bị được trang bị dây có bộ phận nối đất và phích cắm nối đất. Phải cắm phích cắm vào một ổ cắm thích hợp được lắp đặt và nối đất đúng cách và phù hợp với tất cả các quy tắc và quy định của địa phương. Nếu người dùng không làm theo các hướng dẫn nối đất này, thì người dùng có thể làm mất hiệu lực bảo hành của MATRIX.

THÔNG TIN BỔ SUNG VỀ ĐIỆN

Ngoài yêu cầu về mạch chuyên dụng, phải sử dụng dây có chủng loại thích hợp từ hộp cầu chì tới mỗi đầu ra sẽ có số lượng thiết bị tối đa nối ra. Nếu khoảng cách từ hộp cầu chì đến mỗi ổ cắm là 100 bộ (30,5 m) hoặc ngắn hơn, thì nên sử dụng dây 12. Đối với khoảng cách từ cầu chì đến mỗi ổ cắm lớn hơn 100 bộ (30,5 m), nên sử dụng dây 10.

TIẾT KIỆM ĐIỆN / CHẾ ĐỘ ÍT ĐIỆN

Tất cả các thiết bị được cấu hình để chuyển sang chế độ tiết kiệm điện / ít điện khi thiết bị không được sử dụng trong một khoảng thời gian nhất định. Có thể cần thời gian bổ sung để kích hoạt lại hoàn toàn thiết bị này sau khi đã vào chế độ ít điện. Có thể bật hoặc tắt tính năng tiết kiệm điện này từ bên trong ‘Chế độ quản lý’ hoặc ‘Chế độ kỹ thuật’.

TV KỸ THUẬT SỐ BỔ SUNG (LED, PREMIUM LED)

Không cần yêu cầu về nguồn điện bổ sung cho TV kỹ thuật số bổ sung. Cần kết nối cáp đồng trục RG6 với khớp nối 'Loại F' ở mỗi đầu với giữa nguồn video và thiết bị TV bổ sung.

NGUY HIỂM!

Kết nối không đúng dây dẫn thiết bị nối đất có thể dẫn đến nguy cơ bị điện giật. Kiểm tra với thợ điện hoặc nhân viên đủ điều kiện nếu bạn không biết sản phẩm có được nối đất đúng cách hay không. Không được sửa đổi phích cắm được cung cấp cùng với sản phẩm. Nếu phích không vừa với ổ cắm, thì cần có một ổ cắm thích hợp do một thợ điện đủ điều kiện lắp đặt.

CÁC QUY ĐỊNH FCC (CHỈ ÁP DỤNG CHO HOA KỲ)

Thiết bị này đã được thử nghiệm và công nhận tuân thủ các giới hạn của thiết bị kỹ thuật số Class B, theo phần 15 của quy định FCC. Những giới hạn này được đưa ra để bảo vệ một cách hợp lý chống lại sự nhiễu loạn nguy hại khi lắp đặt ở khu dân cư. Thiết bị này tạo ra, sử dụng và có thể phát ra năng lượng tần số vô tuyến và nếu không được cài đặt cũng như sử dụng theo hướng dẫn, nó có thể gây nhiễu loạn nguy hại cho truyền thông vô tuyến. Tuy nhiên, không có gì đảm bảo rằng nhiễu loạn sẽ không xảy ra khi lắp đặt ở một nơi riêng biệt. Nếu thiết bị gây nhiễu loạn nguy hại cho việc thu sóng vô tuyến hoặc truyền hình, có thể xác định bằng cách tắt và bật thiết bị, người dùng nên cố gắng điều chỉnh nhiễu loạn bằng một hoặc nhiều biện pháp sau:

- Xoay hoặc di chuyển ăng ten thu sóng.
- Tăng khoảng cách giữa thiết bị và máy thu sóng.
- Nối thiết bị vào một ổ cắm trên mạch khác với ổ cắm của máy thu sóng.
- Tham khảo ý kiến của đại lý hoặc kỹ thuật viên có kinh nghiệm về vô tuyến/truyền hình để được giúp đỡ.

Tuyên bố Phơi nhiễm Bức xạ RF của FCC:

1. Máy phát sóng này không được đặt chung hoặc nối cùng với ăng ten hay máy phát sóng khác.
2. Thiết bị này tuân thủ giới hạn phơi nhiễm bức xạ RF của FCC đặt ra cho môi trường không được kiểm soát. Thiết bị này nên được lắp đặt và vận hành ở khoảng cách tối thiểu 20 cm từ bộ phát xạ tới cơ thể bạn.

LẮP RÁP

MỞ HỘP

Mở hộp tại nơi bạn sẽ sử dụng nó. Đặt hộp đựng trên một bề mặt bằng phẳng. Bạn nên lót thêm một lớp bảo vệ xuống sàn trước. Không bao giờ mở hộp khi nó đang có mặt cạnh đặt dưới sàn.

CÁC CHÚ Ý QUAN TRỌNG

Suốt mỗi bước lắp đặt, hãy đảm bảo rằng TẤT CẢ các đai ốc và bu-lông được đặt dúng chỗ và xoắn vào nhau.

Một số bộ phận đã được bôi trơn trước để hỗ trợ lắp đặt và sử dụng. Đừng lau bỏ. Nếu bạn gặp khó khăn, có thể bôi trơn bằng mỡ lithium .

CẢNH BÁO!

Có một số khu vực trong quá trình lắp đặt cần phải được chú ý đặc biệt. Việc tuân thủ đúng các hướng dẫn lắp đặt và đảm bảo các bộ phận đã được vặn chặt rất quan trọng. Nếu các hướng dẫn lắp đặt không được tuân thủ đúng, một số bộ phận thiết bị có thể không được vặn chặt và có khả năng bị lỏng và gây các tiếng động khó chịu. Để tránh gây hư hỏng cho thiết bị, bạn phải xem hướng dẫn lắp đặt và thực hiệ các hành động khắc phục.

CẦN GIÚP ĐỠ?

Nếu bạn có các câu hỏi hoặc bộ phận nào bị thiếu, hãy liên hệ Hỗ trợ Kỹ thuật Khách hàng. Thông tin liên hệ có trên thẻ thông tin.

CÁC DỤNG CỤ YÊU CẦU:

- ☐ Tuốc nơ vít chữ T 8 mm
- ☐ Tuốc nơ vít lục giác 5 mm
- ☐ Tuốc nơ vít lục giác 6 mm
- ☐ Tua vít Phillips

CÁC BỘ PHẬN CÓ SẴN:

- ☐ 1 Khung chính
- ☐ 2 trục điều khiển
- ☐ 1 bộ đế điều khiển
- ☐ 4 vỏ bọc trục điều khiển
- ☐ 1 vỏ bọc sau bảng điều khiển
- ☐ 1 bộ bám
- ☐ 2 vỏ bọc tay lái
- ☐ 1 dây nguồn
- ☐ 1 Bộ phần cứng
- ☐ 1 dây rút

Bảng điều khiển được bán riêng

LẮP RÁP

1	Phần cứng	Số lượng
A	Bu lông	8
B	Vòng đệm lò xo	8
C	Vòng đệm phẳng	8

Do not tighten bolts until step 3 is complete.

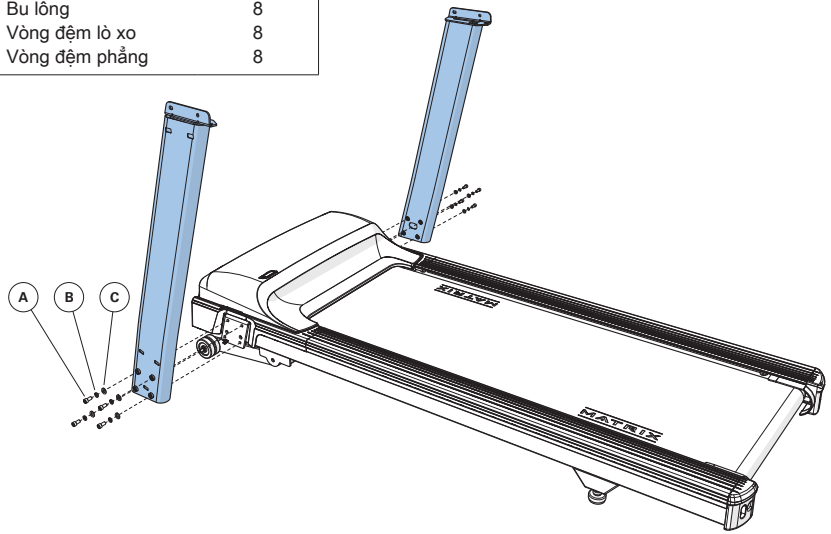

2	Phần cứng	Số lượng
D	Bu lông	6
C	Vòng đệm phẳng	6

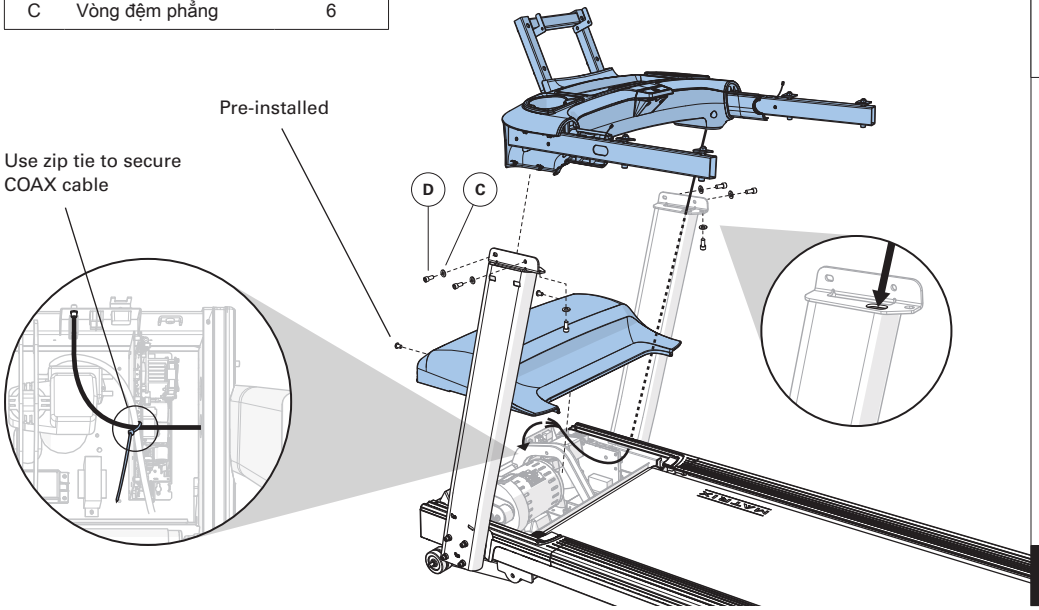

3	Phần cứng	Số lượng
E	Bu lông	6
C	Vòng đệm phẳng	6

Tighten all bolts from steps 1–3.

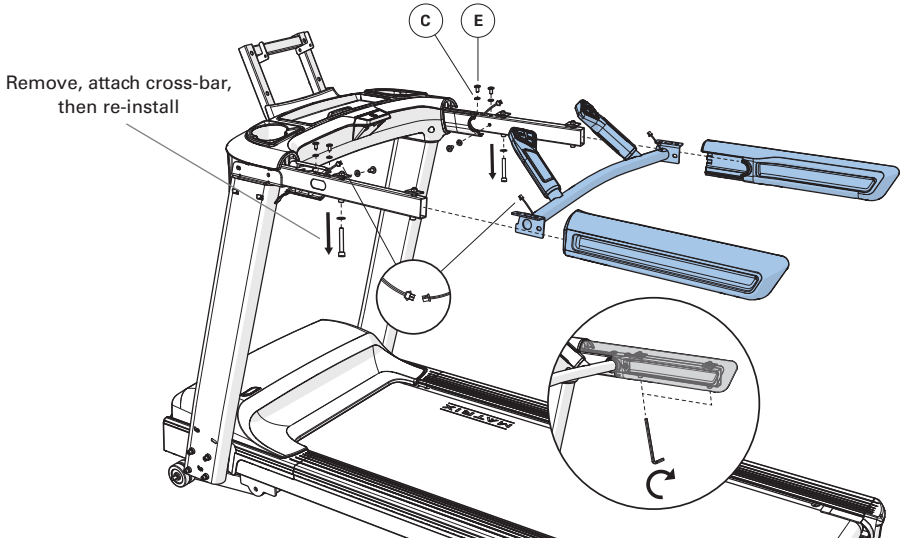

4	Phần cứng	Số lượng
F	Bu lông	4
G	Vòng đệm phẳng	4
H	Vít (20mm)	2
I	Vít (10mm)	1

1 Giao tiếp MCB
2 Dây nguồn mở rộng
3 Ethernet
4 Cáp đồng trục
5 Dây nối đất
6 Dừng khẩn cấp
7 Dây kết nối bảng điều khiển

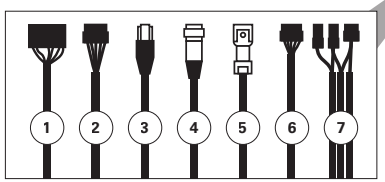

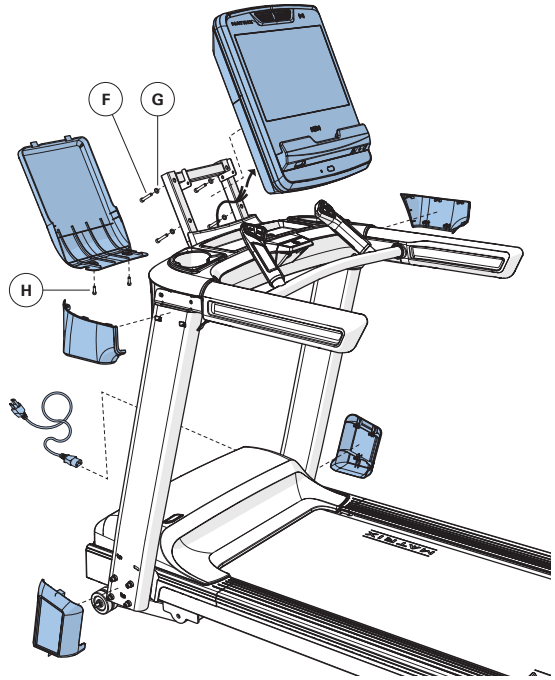

HOÀN THÀNH LẮP ĐẶT

TRƯỚC KHI BẮT ĐẦU

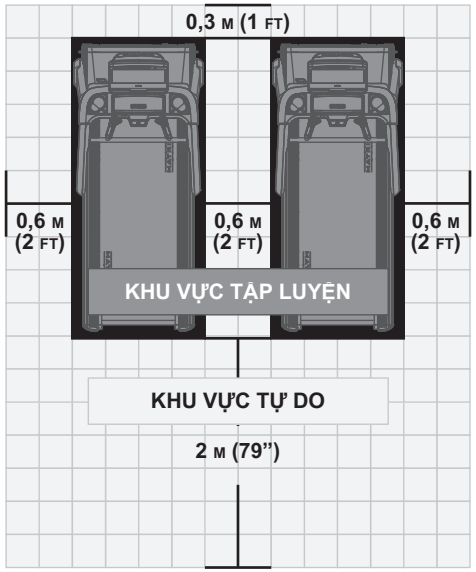

CẢNH BÁO!

Thiết bị của chúng tôi rất nặng, hãy sử dụng cẩn thận và yêu cầu trợ giúp nếu cần khi di chuyển. Không tuân theo những hướng dẫn này có thể gây chấn thương.

VỊ TRÍ CỦA THIẾT BỊ

Đảm bảo có một khoảng trống phía sau máy chạy bộ với chiều rộng tối thiểu bằng chiều rộng của máy chạy bộ và chiều dài ít nhất là 2 mét (79”). Khoảng trống này là rất quan trọng để giảm rủi ro chấn thương nặng nếu người dùng ngã ra khỏi rìa phía sau của máy chạy bộ. Khu vực này không được có chướng ngại vật và chừa lại cho người dùng một lối ra thoáng.

Để dễ ra vào, nên có lối tiếp cận từ cả hai bên máy chạy bộ tối thiểu là 24” (0,6 mét) để người dùng có thể tiếp cận máy chạy bộ từ cả hai bên. Không đặt máy chạy bộ vào khu vực bị chắn thông hơi.

Đặt thiết bị tránh xa ánh nắng trực tiếp. Ánh sáng có cường độ UV cao có thể gây biến sắc cho nhựa. Đặt thiết bị ở nơi mát mẻ và có độ ẩm thấp. Không được đặt máy chạy bộ ở ngoài trời, gần nước hoặc ở bất kỳ môi trường nào không được kiểm soát nhiệt độ và độ ẩm (như chỗ để xe, hiên có mái che, v.v.).

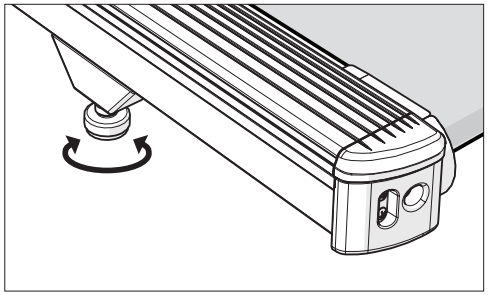

CÂN CHỈNH THIẾT BỊ

Lắp thiết bị trên sàn vững chắc và bằng phẳng. Chỉnh các đế cân bằng một cách chính xác để máy vận hành tốt là một điều cực kỳ quan trọng. Xoay chân điều chỉnh theo chiều kim đồng hồ để hạ và ngược chiều kim đồng hồ để nâng thiết bị. Điều chỉnh mỗi bên nếu cần cho tới khi thiết bị đã cân bằng. Một thiết bị không cân bằng có thể khiến đai bị lệch hoặc gây ra các vấn đề khác. Nên sử dụng ở một dụng cụ chỉ mức.

TRƯỚC KHI BẮT ĐẦU

CĂNG THẢM CHẠY BỘ

Sau khi đặt máy chạy bộ ở vị trí sẽ sử dụng, phải kiểm tra độ căng và định tâm băng chạy. Có thể phải điều chỉnh băng chạy sau hai giờ đầu tiên sử dụng. Nhiệt độ, độ ẩm và việc sử dụng sẽ khiến băng chạy căng và giãn ở tốc độ khác nhau. Nếu băng chạy bắt đầu trượt khi có người sử dụng, hãy đảm bảo tuân theo các hướng dẫn dưới đây.

1) Xác định vị trí hai bu lông đầu lục giác ở phía sau máy chạy bộ. Bu lông được đặt ở hai đầu khung ở phía sau máy chạy bộ. Các bu lông này điều chỉnh con lăn băng chạy phía sau. Không điều chỉnh cho đến khi bật máy chạy bộ lên. Như vậy sẽ tránh được vặn chặt quá mức một bên.
2) Băng chạy phải có khoảng cách bằng nhau ở hai bên giữa khung. Nếu băng chạy chạm vào một bên, không khởi động máy chạy bộ. Vặn bu lông ngược chiều kim đồng hồ gần một vòng ở mỗi bên. Tự điều chỉnh băng chạy bằng cách đẩy băng chạy từ bên này sang bên kia cho đến khi băng chạy song song với ray bên. Siết chặt các bu lông tương tự như khi người dùng nới lỏng các bu lông, gần một vòng. Kiểm tra băng chạy xem có hư hỏng không.
3) Khởi động băng chạy của máy chạy bộ bằng cách ấn vào nút GO. Tăng tốc độ lên 3 dặm/giờ (~4,8 km/h) và quan sát vị trí của băng chạy. Nếu băng chạy di chuyển sang bên phải, hãy vặn chặt bu lông bên phải bằng cách xoay theo chiều kim đồng hồ ¼ vòng và nới lỏng bu lông bên trái ¼ vòng. Nếu băng chạy di chuyển sang bên trái, hãy vặn chặt bu lông bên trái bằng cách xoay theo chiều kim đồng hồ ¼ vòng và nới lỏng bu lông bên phải ¼ vòng. Lặp lại Bước 3 cho đến khi băng chạy ở vị trí trung tâm trong vài phút.
4) Kiểm tra độ căng của băng chạy. Băng chạy phải thật khít. Khi có người đi bộ hoặc chạy trên băng chạy, băng chạy không tạm dừng hay trượt. Nếu xảy ra hiện tượng này, hãy vặn chặt băng chạy bằng cách xoay cả hai bu lông theo chiều kim đồng hồ ¼ vòng. Lặp lại nếu cần thiết.

LƯU Ý: Dùng dải màu cam ở vị trí dọc của ray hai bên làm mốc để xác định xem băng chạy đã được định tâm chính xác chưa. Cần điều chỉnh băng chạy cho đến khi rìa của băng chạy song song với dải màu cam hoặc màu trắng.

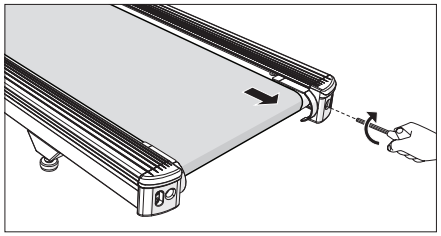

SIẾT CHẶT BÊN PHẢI CON LĂN

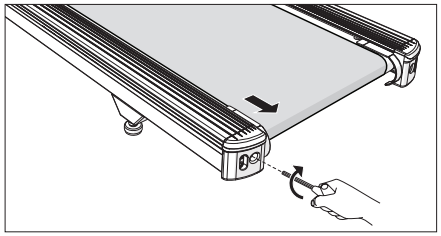

SIẾT CHẶT BÊN TRÁI CON LĂN

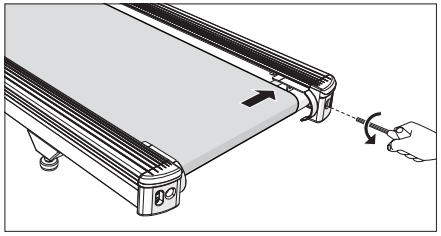

BĂNG CHẠY Ở QUÁ XA VỀ BÊN TRÁI

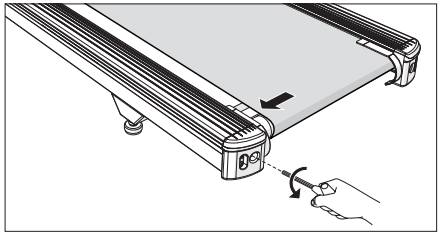

BĂNG CHẠY Ở QUÁ XA VỀ BÊN PHẢI

CẢNH BÁO!

Không chỉnh tốc độ băng chạy hơn 3 dặm/giờ (~4,8 km/giờ) trong khi định tâm. Luôn giữ ngón tay, tóc và quần áo tránh xa băng chạy.

Máy chạy bộ được lắp tay vịn ở bên và thanh lái ở trước để đỡ người dùng và khi cần xuống máy khẩn cấp, hãy ấn nút khẩn cấp để dừng máy và xuống máy.

THÔNG SỐ KỸ THUẬT SẢN PHẨM

	LIFESTYLE			
BẢNG ĐIỀU KHIỂN	TOUCH XL	TOUCH	PREMIUM LED	LED / GROUP TRAINING LED
Trọng lượng người dùng tối đa	182 kg / 400 lb.			
Trọng lượng sản phẩm	150,9 kg / 332,7 lb.	148 kg / 326,3 lb.	146,2 kg / 322,4 lb.	145,5 kg / 320,8 lb.
Khối lượng vận chuyển	182,6 kg / 402,6 lb.	178 kg / 392,4 lb.	176,2 kg / 388,5 lb.	175,5 kg / 386,9 lb.
Kích thước tổng thể (D x R x C)*	201,1 x 90,4 x 170,8 cm / 79,2″ x 35,6″ x 67,2″	201,1 x 90,4 x 164,2 cm / 79,2″ x 35,6″ x 64,6″	201,1 x 90,4 x 164,2 cm / 79,2″ x 35,6″ x 64,6″	201,1 x 90,4 x 164,2 cm / 79,2″ x 35,6″ x 64,6″

* Đảm bảo khoảng trống có chiều rộng tối thiểu là 0,6 m (24”) để tiếp cận và di chuyển quanh thiết bị MATRIX. Hãy chú ý 0,91 m (36”) là khoảng trống đề xuất của ADA cho những người dùng xe lăn.

TRƯỚC KHI BẮT ĐẦU

MỤC ĐÍCH SỬ DỤNG

- Máy chạy bộ chỉ phục vụ mục đích đi bộ, đi bộ nhanh hoặc chạy bộ.
- Luôn luôn mang giày thể thao trong khi sử dụng thiết bị này.
- Rủi ro chấn thương – Để tránh bị thương, hãy gắn kẹp an toàn vào quần áo trước khi sử dụng.
- Để tránh bị thương, cần đặc biệt cẩn trọng khi bước lên hoặc xuống băng chạy. Đứng trên hai ray bên khi khởi động máy chạy bộ.
- Hướng mặt về phía các chức năng điều khiển máy chạy bộ (về phía trước của máy chạy bộ) khi máy chạy bộ đang hoạt động. Giữ đầu và cơ thể về phía trước. Không cố gắng quay người lại hoặc ngoái lại khi máy chạy bộ đang hoạt động.
- Luôn giữ kiểm soát khi sử dụng máy chạy bộ. Nếu bạn cảm thấy không thể kiểm soát được, hãy bám vào tay lái cho vững rồi bước sang ray cố định ở hai bên, sau đó dừng bề mặt chuyển động của máy chạy bộ trước khi xuống.
- Chờ bề mặt di chuyển của máy chạy bộ dừng hẳn rồi bước xuống.
- Dừng tập luyện ngay nếu cảm thấy đau, lả, chóng mặt hoặc thở gấp.

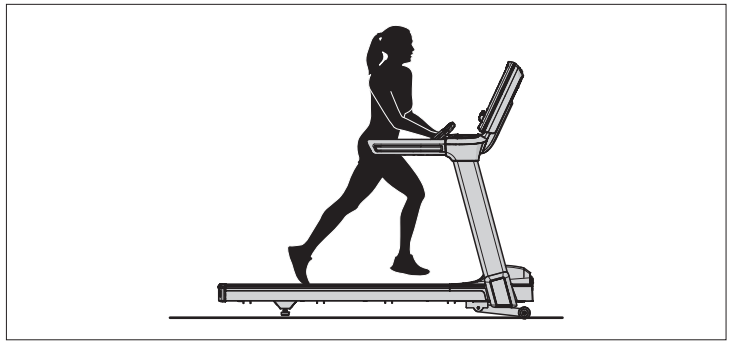

SỬ DỤNG HỢP LÝ

Đặt bàn chân lên băng chạy, hơi cong cánh tay và nắm vào cảm biến nhịp tim (như trong hình). Trong khi chạy, bàn chân của bạn phải đặt ở chính giữa băng chạy để hai tay vung tự nhiên và không chạm vào tay lái trước.

Máy chạy bộ này có thể đạt tốc độ cao. Luôn khởi động với vận tốc chậm và điều chỉnh tốc độ tăng từng chút một để đạt vận tốc cao hơn. Không được để máy chạy bộ hoạt động khi không có người dùng máy.

THẬN TRỌNG!

RỦI RO GÂY CHẤN THƯƠNG CHO NGƯỜI

Khi bạn đang chuẩn bị sử dụng máy chạy bộ, không đứng trên băng chạy. Đặt hai chân trên hai ray bên trước khi khởi động máy chạy bộ. Chỉ bắt đầu đi bộ trên băng chạy sau khi băng chạy bắt đầu di chuyển. Không được khởi động máy chạy bộ ở vận tốc nhanh và tìm cách nhảy lên! Trong trường hợp khẩn cấp, đặt cả hai tay lên phần đệm tay ở hai bên để nâng người lên và đặt chân lên hai ray bên.

SỬ DỤNG CHỨC NĂNG DỪNG AN TOÀN

Máy chạy bộ sẽ không khởi động trừ khi bạn đặt lại nút dừng khẩn cấp. Gắn chặt đầu kẹp vào quần áo của bạn. Chức năng dừng an toàn này được thiết kế để ngắt nguồn điện của máy chạy bộ khi bạn gần ngã. Kiểm tra tình trạng của chức năng dừng an toàn 2 tuần một lần.

CẢNH BÁO!

Không được sử dụng máy chạy bộ mà không gắn kẹp an toàn vào quần áo.
Kéo kẹp an toàn trước tiên để đảm bảo nó không rơi ra khỏi quần áo.

SỬ DỤNG CHỨC NĂNG NHỊP TIM

Chức năng đo nhịp tim trên sản phẩm này không phải của một thiết bị y tế. Tuy chức năng nhịp tim có thể cung cấp ước tính tương đối về nhịp tim thực tế của bạn, nhưng bạn không nên dựa vào số này khi cần đọc chính xác. Một số người, kể cả những người đang phục hồi chức năng tim, có thể được hưởng lợi từ việc sử dụng hệ thống theo dõi nhịp tim thay thế như ngực hoặc dây đeo cổ tay. Các yếu tố khác nhau, bao gồm cả chuyển động của người dùng, có thể ảnh hưởng đến độ chính xác của kết quả nhịp tim. Đọc nhịp tim chỉ có mục đích hỗ trợ luyện tập trong việc xác định kiểu nhịp tim nói chung. Hãy tham khảo ý kiến bác sĩ của bạn.

Đặt lòng bàn tay của bạn trực tiếp vào tay nắm nhịp. Phải nắm chặt thanh bằng cả hai tay để đọc nhịp tim của bạn. Phải mất 5 nhịp tim liên tiếp (15-20 giây) để đọc nhịp tim của bạn. Khi nắm các tay nhắm nhịp, không nên nắm chặt quá. Nắm chặt có thể làm tăng huyết áp của bạn. Chỉ cần luôn nắm hờ. Bạn có thể thấy kết quả thất thường nếu luôn giữ tay nắm nhịp. Hãy làm sạch các cảm biến nhịp để đảm bảo có thể duy trì sự tiếp xúc thích hợp.

CẢNH BÁO!

Các hệ thống theo dõi nhịp tim có thể không chính xác. Luyện tập quá mức có thể dẫn tới chấn thương nặng hoặc tử vong. Nếu bạn cảm thấy chóng mặt, hãy dừng tập ngay lập tức.

BẢO DƯỠNG

1) Việc tháo bỏ hoặc thay thế một hay tất cả các bộ phận đều phải được thực hiện bởi kỹ thuật viên có trình độ.
2) KHÔNG sử dụng bất kỳ thiết bị nào bị hư hỏng và có các bộ phận bị mòn hoặc hỏng. Chỉ sử dụng các bộ phận thay thế do đại lý MATRIX tại quốc gia của bạn cung cấp.
3) GIỮ GÌN NHÃN VÀ BẢNG TÊN: Không tháo nhãn vì bất kỳ lý do nào. Nhãn chứa thông tin quan trọng. Nếu không thể đọc được hoặc bị thiếu, hãy liên hệ với đại lý MATRIX để thay.
4) BẢO DƯỠNG TẤT CẢ THIẾT BỊ: Chỉ có thể duy trì mức độ an toàn của thiết bị nếu thiết bị được kiểm tra thường xuyên để xem có hư hỏng hay mài mòn không. Bảo dưỡng phòng ngừa là chìa khóa để thiết bị hoạt động trơn tru cũng như giảm tối đa trách nhiệm phải chịu. Thiết bị cần được kiểm tra định kỳ. Nếu phát hiện dấu hiệu hư hỏng hoặc mài mòn thì không được đưa thiết bị vào sử dụng. Hãy yêu cầu kỹ thuật viên bảo dưỡng kiểm tra và sửa chữa thiết bị trước khi đưa thiết bị vào sử dụng trở lại.
5) Đảm bảo rằng bất cứ ai điều chỉnh hoặc bảo dưỡng hoặc sửa chữa thiết bị đều phải có đủ trình độ. Các đại lý MATRIX sẽ đào tạo về cách chăm sóc và bảo trì tại công ty chúng tôi theo yêu cầu.

CẢNH BÁO!

Để ngắt điện của thiết bị, phải rút dây nguồn ra khỏi ổ cắm trên tường.

KHUYẾN NGHỊ VỀ CÁCH VỆ SINH

Việc bảo trì phòng ngừa và vệ sinh hàng ngày sẽ kéo dài tuổi thọ và hình thức của thiết bị.

- Dùng vải cotton mềm, sạch. KHÔNG dùng khăn giấy để lau các bề mặt của máy chạy bộ. Khăn giấy có tính mài mòn và có thể làm hỏng các bề mặt.
- Dùng xà phòng dịu nhẹ và vải ẩm. KHÔNG dùng chất tẩy rửa có chứa amoniac hoặc cồn. Bộ phận nhôm và nhựa sẽ bị mất màu khi tiếp xúc với các chất như vậy.
- Không đổ nước hoặc dung dịch tẩy rửa lên bất kỳ bề mặt nào. Điều này có thể gây ra giật điện.
- Lau bảng điều khiển, tay cầm đo nhịp tim, tay lái và ray hai bên sau mỗi lần sử dụng.
- Phủi sạch bụi sáp khỏi phần thảm chạy và băng chạy. Đây là hiện tượng thường gặp cho đến khi sáp bám vào vật liệu băng chạy.
- Đảm bảo loại bỏ mọi vật cản ra khỏi quỹ đạo nâng của bánh xe, bao gồm cả dây điện.
- Để vệ sinh màn hình cảm ứng, hãy dùng nước cất trong bình xịt. Xịt nước cất lên vải mềm, sạch, khô và lau màn hình cho đến khi sạch và khô. Nếu màn hình quá bẩn thì có thể cho thêm dấm.

THẬN TRỌNG!

Đảm bảo có đầy đủ sự hỗ trợ để lắp đặt và di chuyển thiết bị để tránh bị thương hoặc làm hỏng máy chạy bộ.

LỊCH BẢO DƯỠNG	
HÀNH ĐỘNG	**TẦN SUẤT**
Rút phích cắm của thiết bị. Vệ sinh toàn bộ máy bằng nước và xà phòng dịu nhẹ hoặc dung dịch khác được MATRIX chấp thuận (chất tẩy rửa không được chứa cồn và amoniac).	HẰNG NGÀY
Kiểm tra dây nguồn. Nếu dây nguồn bị hỏng, hãy liên hệ với bộ phận Hỗ trợ Kỹ thuật Khách hàng.	HẰNG NGÀY
Đảm bảo dây nguồn không nằm bên dưới thiết bị hoặc ở bất kỳ khu vực nào khác khiến dây có thể bị chèn ép hoặc đứt trong khi cất giữ hoặc sử dụng.	HẰNG NGÀY
Rút phích cắm điện của máy chạy bộ và tháo nắp động cơ. Kiểm tra xem có mảnh vụn và lau bằng vải khô hoặc vòi hút bụi nhỏ. **CẢNH BÁO**: Không cắm điện cho máy chạy bộ cho đến khi đã lắp lại nắp động cơ.	HẰNG THÁNG

THAY THẢM CHẠY VÀ BĂNG CHẠY

Thảm chạy và băng chạy là hai bộ phận hay bị mài mòn nhất trên máy chạy bộ. Nếu hai bộ phận này không được bảo dưỡng đúng cách thì có thể làm hỏng các bộ phận khác. Sản phẩm này được cung cấp kèm theo hệ thống bôi trơn không cần bảo dưỡng tiên tiến nhất trên thị trường.

CẢNH BÁO: Không khởi động máy chạy bộ khi đang vệ sinh băng chạy và thảm chạy. Điều này có thể gây chấn thương nghiêm trọng và làm hỏng máy.

Bảo dưỡng băng chạy và thảm chạy bằng cách lau hai bên băng chạy và thảm chạy bằng vải sạch. Người dùng cũng có thể lau bên dưới băng chạy 2 inch (51mm) ở cả hai bên để loại bỏ bụi bẩn và mảnh vụn.

Kỹ thuật viên bảo dưỡng được ủy quyền có thể lật và lắp lại hoặc thay thế thảm chạy. Vui lòng liên hệ với MATRIX để biết thêm thông tin.

ข้อควรระวังที่สำคัญ

บันทึกคำแนะนำเหล่านี้

เมื่อใช้งานลู่วิ่ง ให้ปฏิบัติตามข้อควรระวังพื้นฐานอยู่เสมอ ได้แก่: เพื่อให้มั่นใจว่าคุณมีความปลอดภัยและป้องกันอุปกรณ์ ให้อ่านคำแนะนำทั้งหมดก่อนใช้งาน เป็นความรับผิดชอบของเจ้าของที่จะทำให้มั่นใจว่าผู้ใช้อุปกรณ์นี้ทุกคนได้รับการเตือนอย่างเพียงพอในการเตือนและข้อควรระวังทั้งหมด

อุปกรณ์นี้มีไว้สำหรับการใช้งานในอาคารเท่านั้น อุปกรณ์ออกกำลังกายนี้เป็นผลิตภัณฑ์ระดับ S (ออกแบบสำหรับใช้งานในสภาพแวดล้อมเชิงพาณิชย์ เช่น ฟิตเนส)

อุปกรณ์ออกกำลังกายนี้ปฏิบัติตามมาตรฐาน EN ISO 20957-1 และ EN 957-6

อันตราย!

เพื่อลดความเสี่ยงจากไฟฟ้าช็อต:

ให้ถอดปลั๊กอุปกรณ์จากเต้ารับไฟฟ้าทันที ทุกครั้งที่หลังใช้งาน ก่อนทำความสะอาด เมื่อบำรุงรักษา และเมื่อติดตั้งหรือถอดชิ้นส่วน

คำเตือน!

เพื่อลดความเสี่ยงจากการถูกความร้อนลวก ไฟไหม้ ไฟฟ้าช็อตหรือการบาดเจ็บต่อบุคคล:

- ใช้ลู่วิ่งตามที่อธิบายในคู่มือเจ้าของเท่านั้น
- การออกกำลังกายที่ไม่ถูกต้องหรือมากไปอาจจะส่งผลให้เกิดการบาดเจ็บสาหัสหรือเสียชีวิตได้ หากคุณรู้สึกว่าจะเป็นลม หรือหากพบอาการปวดใด ๆ รวมถึงแต่ไม่จำกัด เฉพาะอาการเจ็บหน้าอก คลื่นไส้เวียนศีรษะ หรือหายใจถี่ ให้หยุดการออกกำลังกายทันทีและปรึกษาแพทย์ของคุณก่อนที่จะดำเนินการต่อ
- ไม่ควรให้เด็กอายุต่ำกว่า 14 ปีใช้งานลู่วิ่งนี้ ไม่ว่าเมื่อใด
- ไม่ควรให้สัตว์เลี้ยงหรือเด็กอายุต่ำกว่า 14 ปีเข้าใกล้ลู่วิ่งนี้ในระยะ 10 ฟุต ไม่ว่าเมื่อใด
- เด็กที่อายุเกิน 14 ปี ไม่ควรใช้ลู่วิ่งนี้โดยไม่มีผู้ใหญ่ดูแล
- อุปกรณ์นี้ไม่ได้มีวัตถุประสงค์เพื่อใช้โดยบุคคลที่มีความสามารถทางร่างกาย ทางประสาทสัมผัส หรือทางจิตบกพร่อง หรือขาดประสบการณ์และความรู้เว้นแต่จะได้รับการดูแลหรือคำแนะนำเกี่ยวกับการใช้อุปกรณ์โดยบุคคลที่รับผิดชอบด้านความปลอดภัยของพวกเขา
- เพื่อหลีกเลี่ยงการบาดเจ็บ ติดคลิปนิรภัยกับเสื้อผ้าก่อนใช้งาน
- เพื่อหลีกเลี่ยงการบาดเจ็บ ให้ยืนบนรางด้านข้างก่อนเปิดลู่วิ่ง
- หากคุณรู้สึกว่าไม่สามารถอยู่บนพื้นลู่วิ่งที่กำลังเคลื่อนที่ได้อย่างปลอดภัย ให้จับมือจับเป็นที่รองรับ และก้าวขึ้นบนรางด้านข้างที่ไม่เคลื่อนที่ จากนั้นหยุดพื้นลู่วิ่งก่อนจะก้าวลงมา
- ระบบการเฝ้าดูการเต้นของหัวใจอาจจะไม่แม่นยำ
- เมื่อออกกำลังกาย ให้ใช้ความเร็วก้าวที่ไม่หนักเกินไปอยู่เสมอ
- ห้ามสวมใส่เสื้อผ้าที่อาจเข้าไปติดกับชิ้นส่วนใดของลู่วิ่ง
- สวมใส่รองเท้ากีฬาเสมอเมื่อใช้งานอุปกรณ์นี้
- อย่ากระโดดบนลู่วิ่ง
- อย่าให้คนมากกว่าหนึ่งคนขึ้นไปบนลู่วิ่งนี้ในขณะใช้งานไม่ว่าเมื่อใด
- ลู่วิ่งนี้ไม่ควรใช้งานโดยบุคคลที่มีน้ำหนักมากกว่าที่กำหนดในคู่มือเจ้าของ ในหัวข้อข้อมูลจำเพาะ การไม่ปฏิบัติตามจะทำให้การรับประกันเป็นโมฆะ
- เมื่อต้องการถอดปลั๊ก ให้หมุนการควบคุมทั้งหมดไปที่ตำแหน่งปิด จากนั้นจึงถอดปลั๊กออกจากเต้ารับ
- ถอดปลั๊กทั้งหมดออกก่อนการซ่อมบำรุงหรือเคลื่อนย้ายอุปกรณ์ ในการทำความสะอาด ให้เช็ดพื้นผิวด้วยสบู่และผ้าชุบน้ำหมาด ๆ เล็กน้อย อย่าใช้สารทำละลาย (ดูการบำรุงรักษา)
- ถอดปลั๊กออกจากเต้ารับเมื่อไม่ใช้งาน และก่อนติดตั้งหรือถอดชิ้นส่วน
- เชื่อมต่ออุปกรณ์ออกกำลังกายเข้ากับเต้ารับที่ติดตั้งสายดินอย่างเหมาะสมเท่านั้น
- การติดตั้งชิ้นส่วนหรืออุปกรณ์เสริมที่ไม่ได้มีวัตถุประสงค์หรือใช้งานร่วมกับอุปกรณ์ได้อาจทำให้การรับประกันเป็นโมฆะ และอาจส่งผลกระทบต่อความปลอดภัย
- ห้ามใช้งานลู่วิ่งหากพบว่าสายไฟหรือปลั๊กชำรุดหรือทำงานผิดปกติ หรืออุปกรณ์ร่วงตก เสียหาย หรือเปียกโชก ติดต่อฝ่ายสนับสนุนทางเทคนิคของลูกค้าเพื่อตรวจสอบหรือซ่อมแซม
- เก็บรักษาสายไฟให้ห่างจากพื้นผิวร้อน
- เพื่อปกป้องไฟฟ้า อย่าทำวัตถุร่วงตกหรือสอดวัตถุใด ๆ ลงไปในช่องเปิดใด ๆ เด็ดขาด
- ห้ามใช้เครื่องในขณะที่มีการใช้งานผลิตภัณฑ์ที่สร้างละออง (สเปรย) หรือเมื่อมีการใช้อุปกรณ์ช่วยหายใจ
- ห้ามใช้ลู่วิ่งในสถานที่ที่ไม่มีการควบคุมอุณหภูมิ เช่น ในโรงรถ ระเบียง สระว่ายน้ำในร่ม ห้องน้ำ ที่จอดรถ หรือกลางแจ้ง เป็นต้น การไม่ปฏิบัติตามอาจทำให้การรับประกันเป็นโมฆะ
- ห้ามถอดฝาปิดคอนโซล เว้นแต่ได้รับคำแนะนำจากฝ่ายสนับสนุนทางเทคนิคของลูกค้า การซ่อมบำรุงควรดำเนินการโดยช่างซ่อมบำรุงที่ได้รับอนุญาตเท่านั้น
- เพื่อควบคุมการใช้งานโดยบุคคลที่สาม ให้ถอดปลั๊กเพื่อทำให้ลู่วิ่งไม่เคลื่อนไหว
- วัดระดับความดันเสียงแบบถ่วงน้ำหนัก A ขณะที่ลู่วิ่งทำงานที่ 12 กม. / ชั่วโมง (โดยไม่มีภาระน้ำหนัก) ที่ความสูงเหนือศีรษะทั่วไปว่าไม่เกิน 70 dB
- เสียงที่ปล่อยออกมาขณะที่แบกรับน้ำหนักจะสูงกว่าเมื่อไม่มีน้ำหนัก

ข้อควรระวัง!

ปรึกษาแพทย์ก่อนใช้อุปกรณ์นี้ อ่านคู่มือเจ้าของก่อนใช้

เป็นสิ่งสำคัญที่อุปกรณ์นี้ที่ใช้เฉพาะในร่ม ในสภาพอากาศที่ควบคุมในห้อง หากอุปกรณ์นี้ตั้งอยู่ในสภาวะที่มีอุณหภูมิเย็นหรือมีความชื้นสูง ขอแนะนำเป็นอย่างยิ่งให้อุ่นเครื่องอุปกรณ์ให้ได้อุณหภูมิห้องก่อนการใช้งาน หากไม่ปฏิบัติตามอาจทำให้ระบบไฟฟ้าเสียหายก่อนกำหนด

ความเร็วเริ่มต้น (ค่าเริ่มต้น) คือ 0.5 ไมล์ต่อชั่วโมง (0.8 กม. ต่อชั่วโมง) การตั้งค่าความเร็วเริ่มต้นสูงเกินไปอาจเป็นอันตรายได้

ข้อกำหนดการใช้พลังงาน

วงจรเฉพาะและข้อมูลทางไฟฟ้า

“วงจรเฉพาะ” หมายถึง เต้ารับแต่ละช่องที่คุณเสียบไม่ควรมีสิ่งอื่นใดเสียบใช้งานในวงจรเดียวกัน วิธีการตรวจสอบที่ง่ายที่สุดคือ ให้หากล่องเบรกเกอร์ของวงจรหลัก และปิดเบรกเกอร์เหล่านั้นทีละส่วน เมื่อปิดเบรกเกอร์แล้วหนึ่งส่วน สิ่งเดียวที่ควรไม่มีไฟฟ้าคืออุปกรณ์ดังกล่าว หลอดไฟ เครื่องขายของอัตโนมัติ พัดลม ระบบเสียง หรือสิ่งของอื่นใดควรดับลง เนื่องจากไม่มีไฟฟ้าขณะคุณทำการทดสอบนี้

การต่อสายนิวตรอน/สายดินระบบไม่ลูป (แยก) แปลว่าแต่ละวงจรต้องมีการต่อสายนิวตรอน/สายดินของตัวเองแยกต่างหาก และไปจบที่พื้นดินที่ได้รับการรับรอง คุณไม่สามารถ “ต่อพ่วง” สายนิวตรอน/สายดินจากวงจรหนึ่งกับอีกวงจรหนึ่งได้

ข้อกำหนดการใช้ไฟฟ้า

เพื่อความปลอดภัยของคุณและเพื่อรับรองประสิทธิภาพการทำงานที่ดีของลู่วิ่ง สายดินในวงจรนี้ควรเป็นแบบไม่วนลูป (แยกวงจร) โปรดดูที่ NEC วรรค 210-21 และ 210-23 ลู่วิ่งมาพร้อมกับสายไฟพร้อมปลั๊กที่ระบุด้านล่าง และต้องใช้กับเต้ารับที่ระบุ การดัดแปลงสายไฟนี้อาจทำให้การรับประกันของอุปกรณ์นี้ทั้งหมดเป็นโมฆะ

สำหรับอุปกรณ์ที่มีทีวีในตัว (เช่น TOUCH และ TOUCH XL) ความต้องการใช้พลังงานของทีวีรวมอยู่ในอุปกรณ์แล้ว จำเป็นต้องเชื่อมต่อสายโคแอกเชียล RG6 ด้วยข้อต่อแบบสวมอัด ‘ไทป์ F’ ระหว่างอุปกรณ์คาดิโอและแหล่งที่มาของวิดีโอ สำหรับอุปกรณ์ที่มีทีวีดิจิทัลส่วนเสริม (LED เท่านั้น) เป็นอุปกรณ์เสริม เครื่องที่มีทีวีดิจิทัลส่วนเสริมจะเชื่อมต่อเพื่อจ่ายไฟให้ทีวีดิจิทัลส่วนเสริม ไม่จำเป็นต้องใช้พลังงานเพิ่มเติมสำหรับทีวีดิจิทัลส่วนเสริม

อุปกรณ์ 110 V

อุปกรณ์ 110 V ต้องใช้ไฟฟ้า 100-125 V, 60 Hz และ “วงจรเฉพาะ” 20 A ที่ต่อสายนิวทรัล/สายดินแบบไม่วนลูป (แยกวงจร) สำหรับการจ่ายไฟ เต้ารับนี้ควรเป็นแบบ NEMA 5-20R และมีรูปแบบเหมือนกับปลั๊ก ไม่ควรใช้อะแดปเตอร์กับอุปกรณ์นี้

อุปกรณ์ 220 V

อุปกรณ์ 220 V ต้องใช้ไฟฟ้า 216-250 V, 50 Hz และ “วงจรเฉพาะ” 20 A ที่ต่อสายดิน/สายนิวทรัลแบบไม่วนลูป (แยกวงจร) สำหรับการจ่ายไฟ เต้ารับนี้ควรเป็นแบบ NEMA 6-20R และมีรูปแบบเหมือนกับปลั๊ก ไม่ควรใช้อะแดปเตอร์กับอุปกรณ์นี้

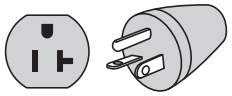

ปลั๊ก 110 NEMA 5-20P (N.A.)

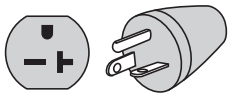

ปลั๊ก 220 NEMA 6-20P (N.A.)

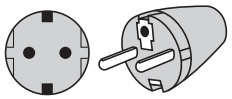

ปลั๊กยุโรป

แสดงปลั๊กสายไฟของอเมริกาเหนือและของยุโรป ชนิดของปลั๊กอาจแตกต่างกันไปขึ้นอยู่กับประเทศของคุณ

คำแนะนำในการต่อสายดิน

อุปกรณ์ต้องต่อสายดิน หากอุปกรณ์ทำงานผิดปกติหรือชำรุด สายดินเป็นเส้นทางที่มีความต้านทานไฟฟ้าต่ำที่สุดให้กระแสไฟฟ้าไหลผ่าน เพื่อลดความเสี่ยงเกิดไฟฟ้าช็อต อุปกรณ์นี้ติดตั้งด้วยสายไฟที่มีตัวนำสายดินของอุปกรณ์และปลั๊กสายดิน ปลั๊กต้องเสียบเข้ากับเต้ารับที่เหมาะสม ซึ่งติดตั้งและต่อสายดินตามระเบียบและคำสั่งของท้องถิ่น หากผู้ใช้ไม่ปฏิบัติตามคำสั่งการต่อสายดินนี้จะทำให้การรับประกันแบบจำกัดของ MATRIX เป็นโมฆะ

ข้อมูลทางไฟฟ้าเพิ่มเติม

นอกเหนือจากข้อกำหนดของวงจรเฉพาะ ต้องใช้สายไฟที่มีเกจเหมาะสมต่อจากกล่องเบรกเกอร์วงจรไปยังเต้ารับแต่ละช่อง ซึ่งใช้จ่ายไฟให้กับอุปกรณ์ตามจำนวนสูงสุด หากระยะห่างจากกล่องเบรกเกอร์วงจรไปยังเต้ารับแต่ละช่องคือไม่เกิน 100 ฟุต (30.5 ม.) ให้ใช้สายไฟเกจ 12 สำหรับระยะห่างมากกว่า 100 ฟุต (30.5 ม.) จากกล่องเบรกเกอร์วงจรไปยังเต้ารับ ให้ใช้สายไฟเกจ 10

โหมดประหยัดพลังงาน / พลังงานต่ำ

ทุกอุปกรณ์มีการกำหนดค่าให้สามารถเข้าสู่โหมดประหยัดพลังงาน / พลังงานต่ำได้ เมื่อไม่ได้ใช้งานอุปกรณ์เป็นระยะเวลาหนึ่ง เมื่ออุปกรณ์เข้าสู่โหมดพลังงานต่ำแล้ว การอาจต้องใช้เวลาเพื่อให้อุปกรณ์กลับมาทำงานได้เต็มที่ คุณสมบัติประหยัดพลังงานนี้อาจเปิดใช้งานหรือปิดใช้งานได้จากใน ‘Manager Mode’ (โหมดตัวจัดการ) หรือ ‘Engineering Mode’ (โหมดวิศวกร)

ทีวีดิจิทัลส่วนเสริม (LED, PREMIUM LED)

ไม่จำเป็นต้องใช้พลังงานเพิ่มเติมสำหรับทีวีดิจิทัลส่วนเสริม จำเป็นต้องเชื่อมต่อสายโคแอกเชียล RG6 ด้วยข้อต่อแบบสวมอัด ‘ไทป์ F’ ระหว่างแหล่งที่มาของวิดีโอและอุปกรณ์ทีวีดิจิทัลส่วนเสริมแต่ละอุปกรณ์

อันตราย!

การเชื่อมต่อตัวนำสายดินของอุปกรณ์อย่างผิดวิธีอาจเสี่ยงให้เกิดไฟฟ้าช็อตได้ ตรวจสอบกับช่างไฟฟ้าหรือช่างซ่อมบำรุงที่มีคุณสมบัติครบถ้วน หากคุณไม่แน่ใจว่าอุปกรณ์ต่อสายดินอย่างถูกต้องแล้วหรือไม่ ห้ามดัดแปลงปลั๊กที่ให้มากับอุปกรณ์ หากปลั๊กเสียบเต้ารับไม่เข้า ให้ติดตั้งเต้ารับที่เหมาะสมโดยช่างไฟฟ้าที่มีคุณสมบัติครบถ้วน

กฎ FCC (สหรัฐฯ เท่านั้น)

อุปกรณ์นี้ได้รับการทดสอบและพบว่าสอดคล้องกับขีดจำกัด สำหรับอุปกรณ์ดิจิทัล Class B ตามส่วนที่ 15 ของกฎ FCC ข้อจำกัดเหล่านี้ได้รับการออกแบบเพื่อให้การป้องกันที่เป็นอันตรายต่อการรบกวนที่เป็นอันตรายในการติดตั้งในที่อยู่อาศัย อุปกรณ์นี้สร้าง ใช้และสามารถแผ่รังสีคลื่นความถี่วิทยุ และหากไม่ได้ติดตั้งและใช้งานตามคำแนะนำอาจเป็นสาเหตุให้เกิดสัญญาณรบกวนที่เป็นอันตรายต่อการสื่อสารทางวิทยุ อย่างไรก็ตามไม่มีการรับประกันว่าการรบกวนจะไม่เกิดขึ้นในการติดตั้งครั้งใดๆ โดยเฉพาะ หากอุปกรณ์นี้ก่อให้เกิดสัญญาณรบกวนที่เป็นอันตรายต่อการรับสัญญาณวิทยุหรือโทรทัศน์ ซึ่งสามารถตรวจสอบได้ได้โดยการเปิดและปิดอุปกรณ์ ผู้ใช้ควรพยายามแก้ไขสัญญาณรบกวนโดยใช้มาตรการดังต่อไปนี้:

- ปรับทิศทางหรือย้ายเสาอากาศรับสัญญาณ
- เพิ่มระยะห่างระหว่างอุปกรณ์และตัวรับสัญญาณ
- เชื่อมต่ออุปกรณ์เข้ากับเต้าเสียบในวงจรที่แตกต่างจากตัวรับสัญญาณที่เชื่อมต่ออยู่
- ปรึกษากับตัวแทนจำหน่ายหรือช่างเทคนิคทางวิทยุ / โทรทัศน์ที่มีประสบการณ์เพื่อขอความช่วยเหลือ

แถลงการณ์การรับการแผ่รังสี FCC RF:

1. เครื่องส่งสัญญาณนี้ต้องไม่ติดตั้งหรือทำงานร่วมกับเสาอากาศหรือเครื่องส่งสัญญาณอื่น ๆ
2. อุปกรณ์นี้สอดคล้องกับข้อจำกัดในการรับรังสี RF FCC ที่กำหนดไว้สำหรับสภาพแวดล้อมที่ไม่สามารถควบคุมได้ อุปกรณ์นี้ควรติดตั้งและใช้งานโดยให้มีระยะห่างระหว่างที่ระบายความร้อนและตัวคุณอย่างน้อย 20 ซม.

การประกอบ

การเปิดกล่องบรรจุ

การเปิดกล่องบรรจุอุปกรณ์ในสถานที่ที่คุณจะใช้งาน วางกล่องลงบนพื้นผิวที่ราบเรียบ ขอแนะนำให้วางบนตัวป้องกันพื้นไว้ อย่าเปิดกล่องขณะตะแคงข้าง

หมายเหตุสำคัญ

ในระหว่างขั้นตอนการประกอบแต่ละขั้น ให้ตรวจสอบว่าน็อตและสลักเกลียวทั้งหมดอยู่ในตำแหน่งและขันลงไปบางส่วน

ชิ้นส่วนหลายชิ้นส่วนได้รับการหล่อลื่นไว้ล่วงหน้าเพื่อช่วยในการประกอบและการใช้งาน โปรดอย่าเช็ดออก หากคุณมีปัญหา แนะนำให้ทาจาระบีลิเธียมเล็กน้อย

คำเตือน!

ในหลายส่วนของกระบวนการประกอบนั้นจำเป็นต้องใช้ความระมัดระวังเป็นพิเศษ การทำตามวิธีการประกอบอย่างถูกต้องและตรวจสอบให้มั่นใจว่าทุกชิ้นส่วนได้รับการขันให้แน่นนั้นเป็นสิ่งสำคัญมาก หากไม่ทำตามคำแนะนำการประกอบอย่างถูกต้อง อุปกรณ์อาจมีบางชิ้นส่วนที่ไม่ได้ขันแน่นและจะหลวมและอาจจะก่อให้เกิดเสียงรบกวน เพื่อป้องกันไม่ให้อุปกรณ์เกิดความเสียหายต้องทบทวนคำแนะนำการประกอบและควรทำอย่างถูกต้อง

ต้องการความช่วยเหลือหรือไม่

หากคุณมีคำถามหรือมีชิ้นส่วนที่ขาดไป ให้ติดต่อฝ่ายสนับสนุนทางเทคนิคของลูกค้า ข้อมูลการติดต่ออยู่ในบัตรข้อมูล

เครื่องมือที่ต้องการ:

- ☐ ประแจทีขนาด 8 มม.
- ☐ ประแจหกเหลี่ยมขนาด 5 มม.
- ☐ ประแจแอล 6 มม.
- ☐ ไขควงหัวแฉก

ชิ้นส่วนประกอบด้วย:

- ☐ เฟรมฐาน 1 ชิ้น
- ☐ เสาคอนโซล 2 ชิ้น
- ☐ ชุดฐานคอนโซล 1 ชิ้น
- ☐ ฝาครอบเสาคอนโซล 4 ชิ้น
- ☐ ฝาครอบท้ายคอนโซล 1 ชิ้น
- ☐ ชุดจับ 1 ชุด
- ☐ ฝาครอบมือจับ 2 ชิ้น
- ☐ สายไฟ 1 เส้น
- ☐ ชุดฮาร์ดแวร์ 1 ชุด
- ☐ สายรัด 1 เส้น

คอนโซลขายแยกต่างหาก

การประกอบ

ห้ามขันสลักเกลียวจนกว่าขั้นตอนที่ 3 จะดำเนินการเสร็จสิ้น

1	ฮาร์ดแวร์	จำนวน
A	สลักเกลียว	8
B	แหวนรองสปริง	8
C	แหวนรอง	8

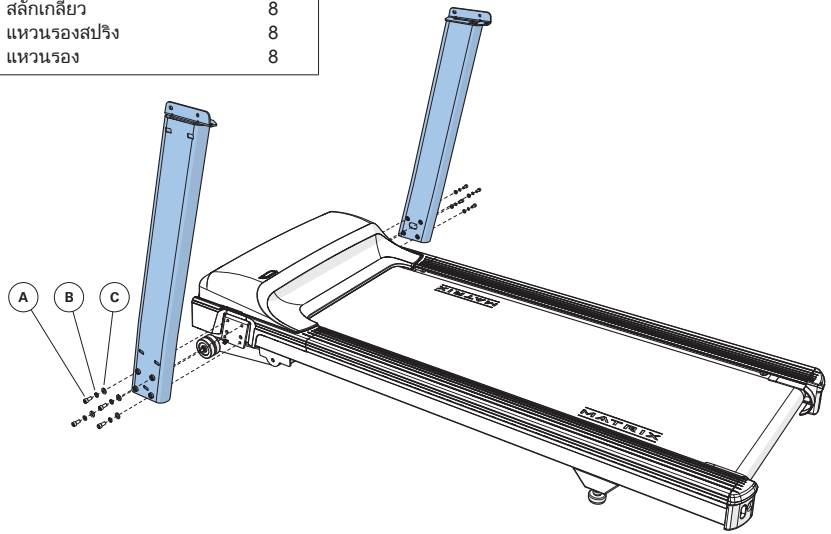

2	ฮาร์ดแวร์	จำนวน
D	สลักเกลียว	6
C	แหวนรอง	6

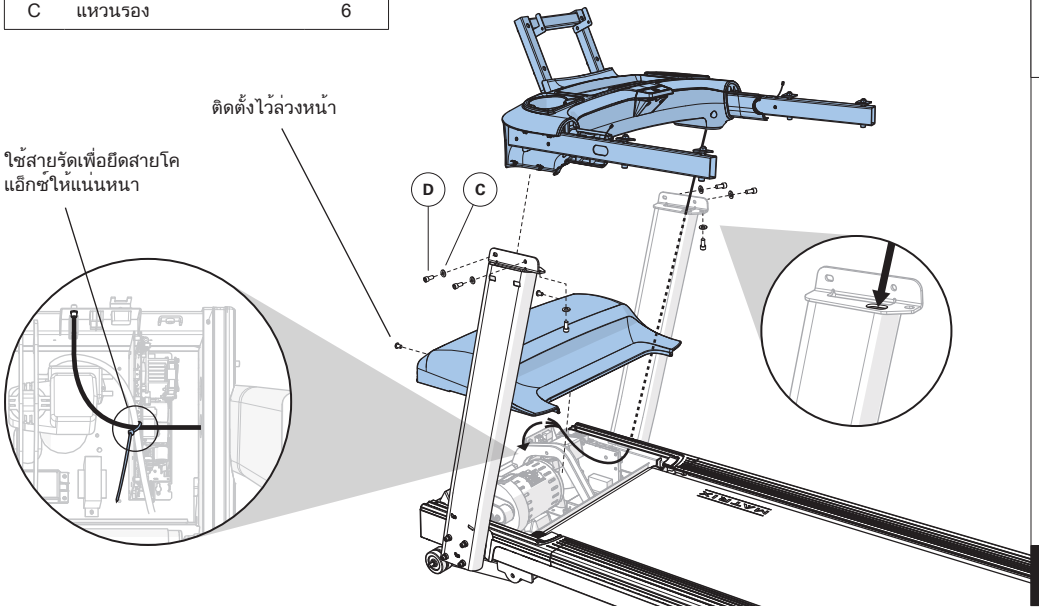

3	ฮาร์ดแวร์	จำนวน
E	สลักเกลียว	6
C	แหวนรอง	6

ขันสลักเกลียวทั้งหมดจากขั้นตอนที่ 1-3

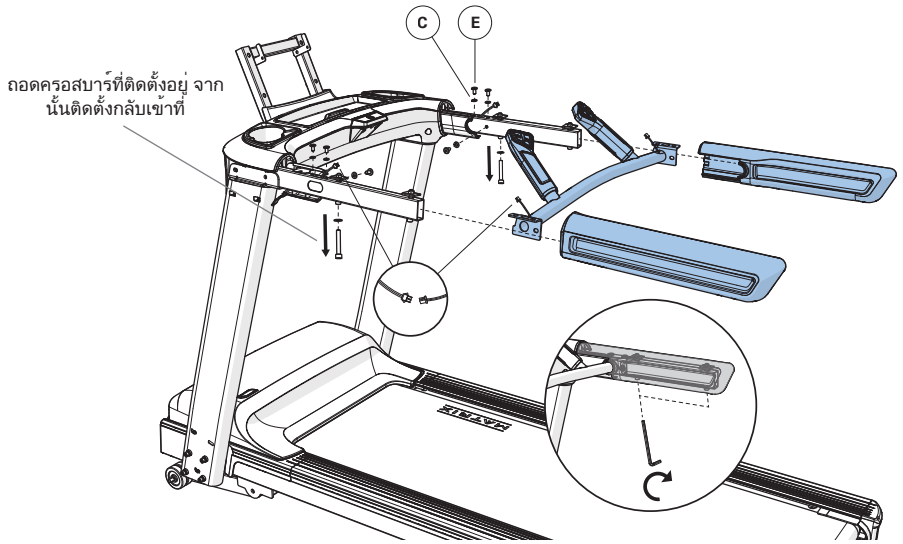

4	ฮาร์ดแวร์	จำนวน
F	สลักเกลียว	4
G	แหวนรอง	4
H	สกรู (20 มม.)	2
I	สกรู (10 มม.)	1

1 การสื่อสาร MCB
2 สายไฟพ่วง
3 อีเทอร์เน็ต
4 สายโคแอ็กซ์
5 สายดิน
6 ปุ่มหยุดฉุกเฉิน
7 สายไฟต่อคอนโซล

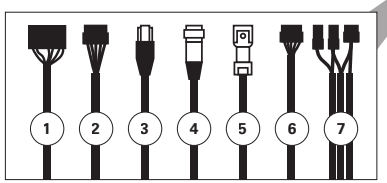

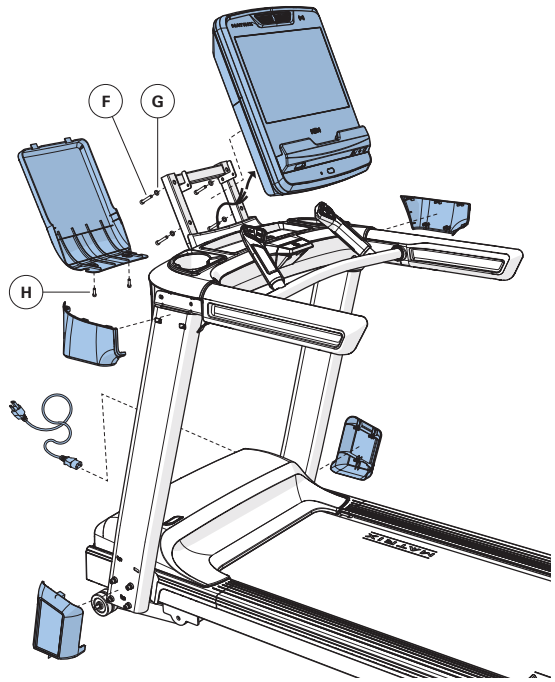

ประกอบเรียบร้อย

ก่อนที่คุณจะเริ่ม

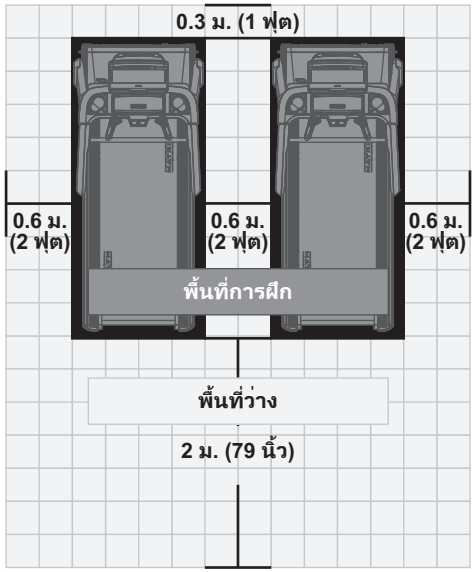

คำเตือน!

อุปกรณ์ของเรามีน้ำหนักมาก ให้ใช้ความระมัดระวังและความช่วยเหลือเพิ่มเติมหากจำเป็นในขณะที่มีการเคลื่อนที่ การไม่ปฏิบัติตามคำแนะนำเหล่านี้อาจส่งผลให้เกิดการบาดเจ็บ

ตำแหน่งของอุปกรณ์

ตรวจสอบให้แน่ใจว่ามีที่ว่างด้านหลังลู่วิ่ง โดยให้กว้างอย่างน้อยเท่าลู่วิ่ง และยาวอย่างน้อย 2 เมตร (อย่างน้อย 79 นิ้ว) การเหลือที่ว่างนี้ไว้เป็นสิ่งสำคัญเพื่อลดการบาดเจ็บร้ายแรง ซึ่งผู้ใช้ร่วงตกจากขอบด้านหลังของลู่วิ่ง บริเวณนี้ต้องปราศจากสิ่งกีดขวางใด ๆ และให้มีเส้นทางทางออกแก่จากเครื่องนี้สำหรับผู้ใช้

เพื่อให้เข้าใช้อุปกรณ์ได้ง่าย ควรมีพื้นที่ว่างทั้งสองด้านของลู่วิ่งอย่างน้อย 24 นิ้ว (0.6 เมตร) เพื่อให้ผู้ใช้เข้าไปที่ลู่วิ่งจากด้านใดก็ได้ อย่าวางลู่วิ่งนี้ในพื้นที่ที่จะกีดขวางช่องระบายอากาศหรือช่องอากาศใด ๆ

ตั้งอุปกรณ์ให้ห่างจากแสงแดดโดยตรง แสง UV ที่รุนแรงอาจทำให้เกิดการเปลี่ยนสีบนพลาสติก วางอุปกรณ์ในบริเวณที่มีอุณหภูมิเย็นและมีความชื้นต่ำ ไม่ควรวางลู่วิ่งกลางแจ้ง ใกล้แหล่งน้ำ หรือในสภาพแวดล้อมที่ไม่มีการควบคุมอุณหภูมิและความชื้น (เช่น โรงจอดรถ ระเบียงมีหลังคา ฯลฯ)

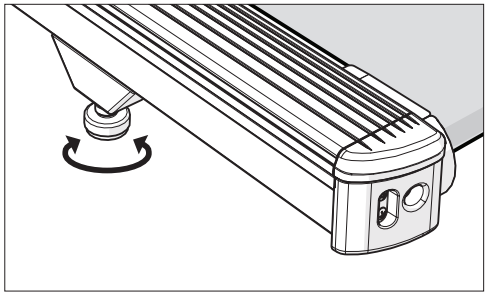

การปรับระดับของอุปกรณ์

ติดตั้งอุปกรณ์บนพื้นราบที่มั่นคง เป็นสิ่งสำคัญอย่างยิ่งที่ปรับระดับให้เหมาะสมสำหรับการทำงานที่เหมาะสม หมุนตัวปรับระดับตามเข็มนาฬิกาเพื่อลดระดับลง และทวนเข็มนาฬิกาเพื่อยกอุปกรณ์ขึ้น ปรับแต่ละข้างตามที่ต้องการจนกระทั่งอุปกรณ์อยู่ในระดับตรง อุปกรณ์ที่ไม่สมดุลอาจเป็นสาเหตุทำให้เกิดการเบี่ยงเบนของสายพานหรือปัญหาอื่น ๆ ได้ แนะนำให้ใช้ตัววัดระดับ

ก่อนที่คุณจะเริ่ม

การปรับความตึงสายพานวิ่ง

หลังจากวางลู่วิ่งไว้ในตำแหน่งที่จะใช้งานแล้ว ต้องมีการตรวจสอบสายพานว่ามีความตึงและตั้งศูนย์อย่างเหมาะสม สายพานอาจต้องได้รับการปรับหลังจากการใช้งาน 2 ชั่วโมงแรก อุณหภูมิ ความชื้น และการใช้งานเป็นสาเหตุทำให้สายพานยืด โดยอาจมีอัตรายืดแตกต่างกันไป หากสายพานเริ่มเลื่อนขณะที่ผู้ใช้อยู่บนสายพาน ให้ตรวจสอบให้แน่ใจว่าได้ปฏิบัติตามวิธีการต่อไปนี้

1) หาสลักเกลียวหัวแปดเหลี่ยมที่ด้านหลังของลู่วิ่ง สลักเกลียวจะอยู่ที่ปลายแต่ละด้านของโครงที่ด้านหลังของลู่วิ่ง สลักเกลียวเหล่านี้จะปรับลูกกลิ้งสายพานด้านหลัง อย่าปรับจนกว่าจะเปิดเครื่องลู่วิ่งก่อน วิธีนี้จะป้องกันไม่ให้ปรับด้านใดด้านหนึ่งตึงเกินไป
2) สายพานควรมีระยะห่างเท่ากันในแต่ละด้านระหว่างโครง หากสายพานแตะด้านใดด้านหนึ่ง อย่าเปิดลู่วิ่ง ให้หมุนสลักเกลียวทวนเข็มนาฬิกาประมาณหนึ่งรอบที่แต่ละด้าน ปรับศูนย์สายพานด้วยตนเอง โดยดันสายพานจากด้านหนึ่งไปอีกด้านหนึ่งจนกว่าจะขนานกับราวด้านข้าง ขันสลักเกลียวกลับเท่า ๆ กับตอนที่ผู้ใช้คลายสลักเกลียว ประมาณหนึ่งรอบ ตรวจสอบหาความเสียหายบนสายพาน
3) เปิดให้สายพานลู่วิ่งทำงานโดยการกดปุ่ม GO เพิ่มความเร็วเป็น 3 ไมล์ต่อชั่วโมง (~4.8 กม. ต่อชั่วโมง) และสังเกตตำแหน่งของสายพาน หากสายพานเลื่อนไปทางขวา ให้ขันสลักเกลียวด้านขวาโดยหมุนตามเข็มนาฬิกา ¼ รอบ และคลายสลักเกลียวด้านซ้าย ¼ รอบ หากสายพานเลื่อนไปทางซ้าย ให้ขันสลักเกลียวด้านซ้ายโดยหมุนตามเข็มนาฬิกา ¼ รอบ และคลายสลักเกลียวด้านขวา ¼ รอบ ทำซ้ำขั้นตอนที่ 3 จนกว่าสายพานอยู่ตรงกลางหลังวิ่งไปสักครู่
4) ตรวจสอบความตึงของสายพาน สายพานควรแน่นหนามาก เมื่อมีผู้ใช้งานเดินหรือวิ่งบนสายพาน สายพานไม่ควรส่ายหรือเลื่อน หากเป็นเช่นนี้ ให้ขันสายพานให้แน่นขึ้น โดยหมุนสลักเกลียวทั้งสองด้านตามเข็มนาฬิกา ¼ รอบ ทำซ้ำถ้าจำเป็น

หมายเหตุ: ใช้แถบสีส้มตามแนวด้านข้างของรางข้างเป็นเกณฑ์ยืนยันว่าสายพานได้รับการตั้งศูนย์อย่างเหมาะสมแล้ว สายพานอาจจำเป็นต้องได้รับการปรับจนกว่าขอบของสายพานขนานกับแถบสีส้มหรือสีขาว

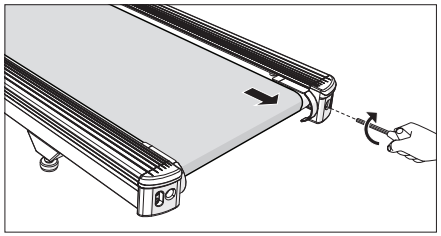

ขันด้านขวาของลูกกลิ้ง

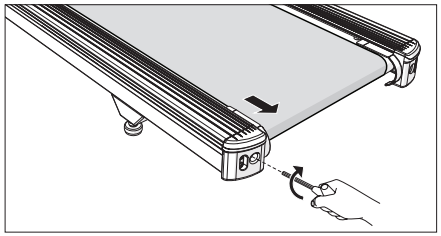

ขันด้านซ้ายของลูกกลิ้ง

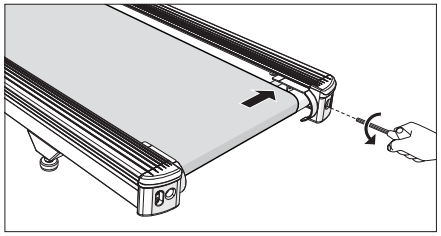

สายพานห่างจากด้านซ้ายมากเกินไป

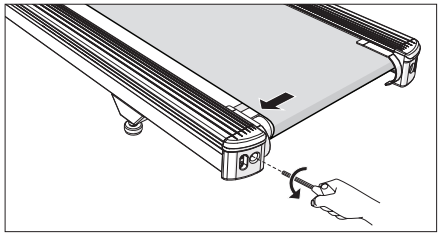

สายพานห่างจากด้านขวามากเกินไป

คำเตือน!

อย่าให้สายพานวิ่งเร็วกว่า 3 ไมล์ต่อชั่วโมง (~4.8 กม. ต่อชั่วโมง) ขณะปรับศูนย์ ระวังนิ้วมือ เส้นผม และเสื้อผ้าให้ห่างจากสายพานตลอดเวลา

ลู่วิ่งมีราวมือจับด้านข้างและมือจับด้านหน้าติดตั้งมาด้วย เพื่อรองรับผู้ใช้และเพื่อให้ลงจากอุปกรณ์ในกรณีฉุกเฉิน กดปุ่มฉุกเฉินเพื่อหยุดอุปกรณ์แล้วก้าวลงในกรณีฉุกเฉิน

ข้อมูลจำเพาะของผลิตภัณฑ์

	ไลฟ์สไตล์			
คอนโซล	TOUCH XL	TOUCH	PREMIUM LED	LED / LED ออกกำลังกายเป็นกลุ่ม
น้ำหนักสูงสุดของผู้ใช้	182 กก. / 400 ปอนด์			
น้ำหนักของผลิตภัณฑ์	150.9 กก. / 332.7 ปอนด์	148 กก. / 326.3 ปอนด์	146.2 กก. / 322.4 ปอนด์	145.5 กก. / 320.8 ปอนด์
น้ำหนักการจัดส่ง	182.6 กก. / 402.6 ปอนด์	178 กก. / 392.4 ปอนด์	176.2 กก. / 388.5 ปอนด์	175.5 กก. / 386.9 ปอนด์
ขนาดโดยรวม (ยาว x กว้าง x สูง)*	201.1 x 90.4 x 170.8 ซม. / 79.2 x 35.6 x 67.2 นิ้ว	201.1 x 90.4 x 164.2 ซม. / 79.2 x 35.6 x 64.6 นิ้ว	201.1 x 90.4 x 164.2 ซม. / 79.2 x 35.6 x 64.6 นิ้ว	201.1 x 90.4 x 164.2 ซม. / 79.2 x 35.6 x 64.6 นิ้ว

* ตรวจสอบให้แน่ใจว่ามีความกว้างของช่องว่างขั้นต่ำที่ 0.6 เมตร (24 นิ้ว) สำหรับการเข้าและเคลื่อนผ่านอุปกรณ์ MATRIX โปรดทราบว่า 0.91 เมตร (36 นิ้ว) คือความกว้างของช่องว่างที่แนะนำของ ADA สำหรับบุคคลที่นั่งรถเข็น

ก่อนที่คุณจะเริ่ม

วัตถุประสงค์การใช้งาน

- ลู่วิ่งมีวัตถุประสงค์เพื่อการออกกำลังกายในลักษณะเดิน วิ่งเหยาะ หรือวิ่งเท่านั้น
- สวมใส่รองเท้ากีฬาเสมอเมื่อใช้งานอุปกรณ์นี้
- ความเสี่ยงที่จะเกิดการบาดเจ็บต่อบุคคล – เพื่อหลีกเลี่ยงการบาดเจ็บ ติดคลิปนิรภัยกับเสื้อผ้าก่อนใช้งาน
- เพื่อหลีกเลี่ยงการบาดเจ็บ ใช้ความระมัดระวังเป็นพิเศษเมื่อก้าวขึ้นหรือลงจากสายพานที่กำลังเคลื่อนที่ ยืนบนรางด้านข้างขณะเปิดลู่วิ่ง
- หันหน้าเข้าหาแผงควบคุมของลู่วิ่ง (หันไปด้านหน้าลู่วิ่ง) ขณะที่ลู่วิ่งทำงาน หันร่างกายและศีรษะของคุณไปข้างหน้า อย่าพยายามหมุนตัวหรือมองไปข้างหลังขณะที่ลู่วิ่งกำลังทำงาน
- รักษาการควบคุมอยู่เสมอขณะใช้งานลู่วิ่ง หากคุณรู้สึกว่าไม่สามารถรักษาการควบคุมไว้ได้ ให้จับมือจับเป็นที่รองรับ และก้าวขึ้นบนรางด้านข้างที่ไม่เคลื่อนที่ จากนั้นหยุดพื้นลู่วิ่งก่อนจะก้าวลงมา
- รอให้พื้นลู่วิ่งที่กำลังเคลื่อนไหวหยุดนิ่งสนิทก่อนก้าวลงจากลู่วิ่ง
- หยุดการออกกำลังกายทันทีหากคุณรู้สึกปวด หน้ามืด วิงเวียน หรือหายใจไม่ทัน

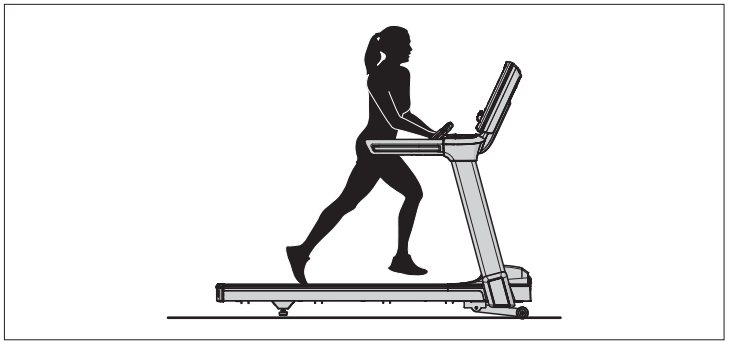

การใช้อย่างถูกต้อง

วางเท้าไว้บนสายพาน งอแขนเล็กน้อย และจับเซ็นเซอร์วัดอัตราการเต้นหัวใจ (ตามที่แสดง) ขณะวิ่ง เท้าของคุณควรอยู่ตรงกลางสายพาน เพื่อให้มือสามารถแกว่งได้อย่างเป็นธรรมชาติ และไม่สัมผัสกับมือจับด้านหน้า

ลู่วิ่งสามารถวิ่งด้วยความเร็วสูงได้ เริ่มต้นโดยใช้ความเร็วต่ำเสมอ และปรับความเร็วเพิ่มขึ้นทีละน้อยจนกว่าจะได้ความเร็วสูง ห้ามทิ้งลู่วิ่งที่ทำงานอยู่โดยไม่มีการดูแลโดยเด็ดขาด

ข้อควรระวัง!
ความเสี่ยงที่จะเกิดการบาดเจ็บต่อบุคคล

ขณะที่คุณกำลังเตรียมใช้งานลู่วิ่ง อย่ายืนบนสายพาน วางเท้าไว้บนรางด้านข้างก่อนเปิดลู่วิ่ง ให้เริ่มเดินบนสายพานเท่านั้นหลังจากที่สายพานเริ่มเคลื่อนไหว ห้ามเริ่มลู่วิ่งด้วยความเร็วสูงและพยายามกระโดดขึ้นโดยเด็ดขาด! ในกรณีที่เกิดเหตุฉุกเฉิน วางมือทั้งสองข้างบนที่พักแขนด้านข้าง และยกตัวขึ้น แล้ววางเท้าที่รางด้านข้าง

การใช้สายหยุดฉุกเฉิน

ลู่วิ่งของคุณจะไม่เริ่มทำงานจนกว่าจะรีเซ็ตสายหยุดฉุกเฉิน ติดปลายคลิปให้แน่นบนเสื้อผ้าของคุณ สายหยุดฉุกเฉินนี้ออกแบบมาให้ตัดไฟที่จ่ายไปยังลู่วิ่ง หากคุณล้ม ตรวจสอบการทำงานของสายหยุดนิรภัยทุก 2 สัปดาห์

คำเตือน!

ห้ามใช้ลู่วิ่งโดยไม่ติดคลิปนิรภัยเข้ากับเสื้อผ้าของคุณโดยเด็ดขาด ดึงคลิปนิรภัยก่อนเพื่อให้แน่ใจว่าคลิปจะไม่หลุดจากเสื้อผ้า

การใช้ คุณสมบัติการวัดอัตราการเต้ นของหัวใจ

ฟังก์ชันการเต้นของหัวใจในผลิตภัณฑ์นี้ไม่ใช่อุปกรณ์ทางการแพทย์ แม้ว่ามือจับวัดอัตราการเต้นของหัวใจสามารถบอกอัตราการเต้นของหัวใจจริงโดยประมาณเชิงสัมพัทธ์ได้ ก็ไม่ควรใช้การวัดนี้เมื่อจำเป็นต้องอ่านค่าอย่างแม่นยำ บางคน รวมถึงผู้ที่อยู่ระหว่างการฟื้นฟูสมรรถภาพของหัวใจ อาจต้องใช้ระบบวัดอัตราการเต้นของหัวใจทางเลือก เช่น สายรัดหน้าอกหรือข้อมือประกอบการออกกำลังด้วย ปัจจัยหลายประการ รวมถึงการเคลื่อนไหวของผู้ใช้งาน อาจมีผลต่อความแม่นยำของการวัดอัตราการเต้นของหัวใจ การอ่านค่าอัตราการเต้นของหัวใจมีไว้เพื่อช่วยในการออกกำลังกายโดยการพิจารณาแนวโน้มอัตราการเต้นของหัวใจโดยทั่วไปเท่านั้น โปรดปรึกษาแพทย์ของคุณ

วางฝ่ามือโดยตรงลงบนมือจับวัดชีพจร มือทั้งสองข้างต้องจับที่วัดชีพจรทั้งสองด้านเพื่อให้วัดอัตราการเต้นของหัวใจได้ การวัดอัตราการเต้นของหัวใจต้องใช้การเต้นของหัวใจ 5 ครั้งติดกัน (15-20 วินาที) อย่ากำมือจับแน่นเกินไป การจับแน่นเกินไปอาจทำให้ความดันโลหิตเพิ่มสูงขึ้น จับประคองแบบสบาย ๆ ไว้ ระบบอาจอ่านผิดเพี้ยนหากกำมือจับวัดชีพจรไว้คงที่ ตรวจสอบให้แน่ใจว่าได้เช็ดเซ็นเซอร์วัดชีพจรให้สะอาด เพื่อให้วัดค่าได้อย่างถูกต้อง

คำเตือน!

ระบบการเฝ้าดูการเต้นของหัวใจอาจจะไม่แม่นยำ การออกกำลังกายที่มากเกินไปอาจะส่งผลให้เกิดการบาดเจ็บสาหัสหรือเสียชีวิตได้ หากคุณรู้สึกว่าจะเป็นลม ให้หยุดการออกกำลังโดยทันที

การบำรุงรักษา

1) การถอดและการเปลี่ยนชิ้นส่วนใด ๆ หรือชิ้นส่วนอะไหล่ทั้งหมดต้องทำโดยช่างเทคนิคบริการที่มีคุณสมบัติเหมาะสม
2) อย่าใช้อุปกรณ์ใด ๆ ที่เสียหายหรือมีส่วนประกอบที่เสื่อมสภาพหรือชำรุด ใช้เฉพาะชิ้นส่วนอะไหล่ที่ตัวแทนจำหน่าย MATRIX ในประเทศของคุณเท่านั้น
3) ดูแลรักษาป้ายข้อมูลและป้ายชื่อไว้ให้ดี: อย่านำป้ายออกไม่ว่าจะด้วยเหตุผลใด เนื่องจากมีข้อมูลสำคัญ หากอ่านไม่ได้หรือสูญหายไป ให้ติดต่อตัวแทนจำหน่าย MATRIX เพื่อขอเปลี่ยนใหม่
4) บำรุงรักษาอุปกรณ์ทั้งหมด: ระดับความปลอดภัยของอุปกรณ์จะรักษาไว้ได้เฉพาะเมื่ออุปกรณ์ได้รับการตรวจสอบหาความเสียหายหรือการสึกหรอเป็นประจำเท่านั้น การบำรุงรักษาเชิงป้องกันคือกุญแจสำคัญในการทำให้อุปกรณ์ทำงานได้อย่างราบรื่นและ ทำให้ความรับผิดของคุณอยู่ในระดับต่ำสุด อุปกรณ์ต้องได้รับการตรวจสอบเป็นระยะ หากพบสัญญาณความเสียหายหรือการสึกหรอ ให้หยุดใช้งานอุปกรณ์ ให้ช่างเทคนิคตรวจสอบและซ่อมแซมอุปกรณ์ก่อนนำอุปกรณ์กลับมาใช้บริการ
5) ตรวจสอบให้แน่ใจว่าบุคคลใด ๆ ที่ทำการปรับเปลี่ยนหรือดำเนินการซ่อมบำรุงหรือซ่อมแซมใด ๆ มีคุณสมบัติที่จะทำเช่นนั้น ตัวแทนจำหน่าย MATRIX จะจัดฝึกอบรมด้านบริการและบำรุงรักษาที่สถานที่ของบริษัทของเรา ตามการร้องขอ

คำเตือน!

ต้องถอดสายไฟออกจากเต้ารับไฟฟ้าเพื่อตัดไฟจากอุปกรณ์

เคล็ดลับการทำความสะอาดที่แนะนำ

การบำรุงรักษาเชิงป้องกันและการทำความสะอาดประจำวันจะช่วยให้อุปกรณ์มีอายุการใช้งานยาวนานและมีสภาพที่ดี

- ใช้ผ้าฝ้ายที่นุ่มและสะอาด ห้ามใช้กระดาษทิชชูเช็ดพื้นผิวบนลู่วิ่ง กระดาษทิชชูอาจขูดและทำให้พื้นผิวเสียหายได้
- ใช้สบู่ที่อ่อนโยนและผ้าชุบน้ำหมาด ๆ ห้ามใช้น้ำยาทำความสะอาดผสมแอมโมเนียหรือแอลกอฮอล์ เนื่องจากอาจทำให้อะลูมิเนียมและพลาสติกเปลี่ยนสีเมื่อสัมผัสสารละลายเหล่านั้น
- ห้ามเทน้ำหรือน้ำยาทำความสะอาดลงบนพื้นผิว วิธีนี้อาจทำให้ไฟฟ้าช็อต
- เช็ดคอนโซล มือจับวัดอัตราหัวใจเต้น มือจับ และรางด้านข้างหลังจากการใช้งานแต่ละครั้ง
- ปัดกวาดแวกซ์ที่สะสมออกจากบริเวณฐานและสายพาน นี่เป็นเหตุการณ์ที่พบได้บ่อยจนกว่าแวกซ์จะซึมเข้าวัสดุของสายพาน
- ตรวจสอบให้แน่ใจว่าได้ขจัดสิ่งกีดขวางใด ๆ ออกจากแนวการเคลื่อนที่ของล้อยกระดับ รวมถึงสายไฟ
- สำหรับการทำความสะอาดหน้าจอสัมผัส ใช้น้ำกลั่นในขวดสเปรย์เป็นละออง ฉีดพ่นน้ำกลั่นลงบนผ้านุ่มที่แห้งและสะอาด แล้วเช็ดหน้าจอจนสะอาดและแห้ง สำหรับหน้าจอที่สกปรกมาก แนะนำให้เติมน้ำส้มสายชู

ข้อควรระวัง!

ตรวจสอบให้แน่ใจว่าคุณมีผู้ช่วยในการติดตั้งและเคลื่อนย้ายอุปกรณ์ เพื่อหลีกเลี่ยงการบาดเจ็บหรือความเสียหายต่อลู่วิ่ง

กำหนดเวลาการบำรุงรักษา	
การดำเนินการ	**ความถี่**
ถอดปลั๊กอุปกรณ์ ทำความสะอาดเครื่องจักรทั้งหมดโดยใช้น้ำและสบู่ที่อ่อนโยนสารละลายอื่น ๆ ที่ได้รับการรับรองจาก MATRIX (สารทำความสะอาดควรเป็นสารที่ปราศจากแอลกอฮอล์และแอมโมเนีย)	ทุกวัน
ตรวจสอบสายไฟ ถ้าสายไฟชำรุดเสียหาย โปรดติดต่อฝ่ายสนับสนุนทางเทคนิคของลูกค้า	ทุกวัน
ตรวจสอบให้แน่ใจว่าสายไฟไม่ได้อยู่ใต้อุปกรณ์ หรือในบริเวณที่สายไฟอาจถูกหนีบหรือถูกตัดระหว่างจัดเก็บหรือใช้งาน	ทุกวัน
ถอดปลั๊กลู่วิ่งและถอดฝาครอบมอเตอร์ ตรวจสอบสิ่งสกปรกและทำความสะอาดด้วยผ้าแห้งหรือเครื่องดูดฝุ่นขนาดเล็ก **คำเตือน**: อย่าเสียบปลั๊กลู่วิ่งจนกว่าติดตั้งฝาครอบมอเตอร์กลับเข้าที่แล้ว	ทุกเดือน

การเปลี่ยนฐานลู่วิ่งและสายพาน

ส่วนที่มักสึกหรอและฉีกขาดบ่อยที่สุดบนลู่วิ่งคือฐานลู่วิ่งและสายพาน หากไม่ดูแลรักษาส่วนประกอบสองชิ้นนี้อย่างเหมาะสมอาจก่อให้เกิดความเสียหายต่อส่วนประกอบอื่นได้ ผลิตภัณฑ์นี้มาพร้อมกับระบบหล่อลื่นขั้นสูงที่สุดในตลาด ซึ่งไม่ต้องมีการบำรุงรักษา

คำเตือน: อย่าวิ่งบนลู่วิ่งขณะทำความสะอาดสายพานและฐานลู่วิ่ง การทำเช่นนี้อาจทำให้เกิดการบาดเจ็บร้ายแรงและอาจทำให้อุปกรณ์เสียหายได้

ดูแลรักษาสายพานและฐานลู่วิ่งโดยการเช็ดด้านข้างของสายพานและฐานลู่วิ่งด้วยผ้าสะอาด ผู้ใช้ยังสามารถเช็ดใต้สายพานได้ 2 นิ้ว (~51 มม.) ที่ทั้งสองด้านเพื่อขจัดฝุ่นหรือสิ่งสกปรกใด ๆ

ฐานลู่วิ่งสามารถพลิกหงายและติดตั้งเข้าที่ หรือเปลี่ยนได้โดยช่างเทคนิคที่ได้รับอนุญาต โปรดติดต่อ MATRIX เพื่อขอข้อมูลเพิ่มเติม

احتياطات مهمة

احتفظ بهذه الإرشادات

عند استخدام جهاز المشي، يجب دومًا اتباع الاحتياطات الأساسية، والتي تشمل ما يلي: لضمان سلامتك ولحماية الجهاز، اقرأ جميع الإرشادات قبل تشغيله. يتحمل المالك مسؤولية التأكد من أن مستخدمي هذا الجهاز على دراية كافية بجميع التحذيرات والاحتياطات.

هذا الجهاز مخصص للاستخدام الداخلي فقط. جهاز التمرين هذا هو منتج من الفئة S مصمم للاستخدام في بيئة تجارية مثل مرافق اللياقة البدنية.

يتوافق جهاز التدريب هذا مع معياري EN ISO 20957-1 وEN 957-6.

خطر!

لتقليل مخاطر التعرض لصدمة كهربائية:

احرص دومًا على فصل الجهاز عن مأخذ التيار الكهربائي عقب الاستخدام فورًا، وقبل التنظيف، وعند إجراء الصيانة وتركيب الأجزاء أو فكها.

تحذير!

للحد من مخاطر الإصابة بحروق أو اندلاع حريق أو التعرض لصدمة كهربية أو إصابات للأشخاص:

- استخدم الجهاز فقط على النحو الموصوف في دليل المالك.
- قد ينجم عن التمرين غير الصحيح أو العنيف التعرض لإصابة شديدة أو الوفاة. إذا شعرت بالإغماء أو بأي نوع من الألم، كالام الصدر أو الغثيان أو الدوار أو ضيق التنفس على سبيل المثال وليس الحصر، فأوقف التمرين على الفور واستشر طبيبك قبل المتابعة.
- يُمنع تمامًا استخدام الجهاز للأطفال تحت سن 14 سنة.
- يُمنع تمامًا اقتراب الحيوانات الأليفة أو الأطفال تحت سن 14 سنة من الوحدة بمسافة تقل عن 10 أقدام.
- يُمنع استخدام الأطفال فوق سن 14 سنة لجهاز المشي دون إشراف الكبار.
- هذا الجهاز غير مخصص للاستخدام من قِبل الأشخاص ذوي القدرات الجسدية أو الشعورية أو العقلية المحدودة، أو من يتسمون بقلة الخبرة والمعرفة، ما لم يتم ذلك تحت إشراف أو بإرشاد الأشخاص المسؤولين عن سلامتهم.
- لتفادي وقوع الإصابة، اربط مشبك السلامة بملابسك قبل استخدام الجهاز.
- لتفادي وقوع إصابة، قف على الحواجز الجانبية قبل بدء تشغيل جهاز المشي.
- إذا شعرت أنه ليس بوسعك البقاء بأمان على سطح جهاز المشي المتحرك، فأمسك المقاود للحصول على الدعم وضع قدميك على الحاجزين الجانبيين غير المتحركين، ثم أوقف سطح جهاز المشي المتحرك قبل النزول من عليه.
- قد تكون أنظمة مراقبة معدل نبض القلب غير دقيقة.
- عند ممارسة التمارين، حافظ دائمًا على سرعة مريحة.
- لا ترتدِ الملابس التي قد تعلق بأي جزء من جهاز المشي.
- يجب دائمًا ارتداء أحذية رياضية عند استخدام هذا الجهاز.
- لا تقفز على جهاز المشي.
- لا يجب بأي حال من الأحوال أن يوجد أكثر من شخص واحد على جهاز المشي وهو قيد التشغيل.
- لا يجب أن يستخدم الجهاز أشخاصًا تتجاوز أوزانهم الأوزان المحددة في قسم المواصفات بدليل المالك. يؤدي عدم الالتزام بهذه الإرشادات إلى إلغاء الضمان.
- لفصل الجهاز، أدر جميع الضوابط على وضع إيقاف التشغيل ثم انزع القابس من مأخذ التيار الكهربائي.
- افصل الجهاز عن مصدر التيار الكهربائي قبل إجراء الصيانة أو نقل الجهاز. لتنظيف الجهاز، امسح الأسطح بقطعة قماش مبللة قليلاً بالماء والصابون فقط، ولا تستخدم أية مواد مذيبة على الإطلاق. (راجع جزء الصيانة)
- افصل الوحدة من مأخذ التيار الكهربائي أثناء عدم استخدامه وقبل تركيب أو فك أي أجزاء.
- وصّل منتج التمرين هذا بمأخذ تيار كهربائي مؤرض على نحو ملائم فقط.
- يؤدي تركيب أجزاء أو ملحقات غير مخصصة للاستخدام مع الجهاز أو متوافقة معه حسبما تم بيعه إلى إلغاء الضمان وقد يخلّ بسلامة مستخدمي الجهاز.
- لا تعمد مطلقًا لتشغيل جهاز المشي إذا كان السلك أو القابس تالفًا، أو لم يكن يعمل بشكل ملائم، أو في حالة إسقاطه أو تلفه أو غمره في الماء. اتصل بقسم الدعم الفني للعملاء لإجراء أعمال الفحص والإصلاح.
- احتفظ بكبل التيار الكهربائي بعيدًا عن الأسطح الساخنة.
- للحيلولة دون حدوث صدمة كهربائية، لا تعمد مطلقًا لإسقاط أو إدخال أي شيء في أي فتحة.
- لا تُشغل الجهاز أثناء استخدام منتجات الأيروسول (الرذاذ) أو أثناء إعطاء الأكسجين.
- لا تستخدم الجهاز في أي مكان لا يوجد به تحكم في درجة الحرارة، على سبيل المثال لا الحصر، مرائب, أو الشرفات، أو غرف حمام السباحة، أو الحمامات، أو منافذ السيارات، أو في الهواء الطلق. يؤدي عدم الالتزام بهذه الإرشادات إلى إلغاء الضمان.
- لا تنزع أغطية وحدة التحكم ما لم يوص بذلك قسم الدعم الفني للعملاء. يجب إجراء أعمال الخدمة فقط من قِبل فني خدمة مصرح له.
- لمنع الاستخدام غير الخاضع للسيطرة من قِبل أشخاص آخرين، افصل جهاز المشي عن مصدر التيار الكهربائي لإيقاف حركته.
- لا يتجاوز مستوى ضغط الصوت للتوزين أ عند تشغيل جهاز المشي على سرعة 12 كلم / ساعة (من دون حمولة) 70 ديسيبل، تم قياسها عند ارتفاع الرأس النموذجي.
- يكون إصدار الضوضاء مع وجود حمولة أعلى منه من دون حمولة.

تنبيه!

استشر طبيبًا قبل استخدام هذا الجهاز. اقرأ دليل المالك قبل الاستخدام.

من الضروري استخدام هذا الجهاز فقط في الأماكن الداخلية، وفي غرفة مُكيفة الهواء. إذا تعرض هذا الجهاز لدرجات حرارة أكثر برودة أو لطقس عالي الرطوبة، فيوصى بشدة بتدفئة الجهاز حسب درجة حرارة الغرفة قبل استخدامه. وقد يؤدي عدم الالتزام بذلك إلى حدوث عطل إلكتروني سابق للأوان.

سرعة البدء الأولية (التلقائية) هي 0.5 ميل / ساعة (0.8 كلم / ساعة). قد يُعرّض ضبط سرعة البدء على إعداد مرتفع للغاية الأفراد للمخاطر.

متطلبات الطاقة

الدائرة المخصصة والمعلومات الكهربائية

تعنى "الدائرة المخصصة" أن كل مأخذ كهربائي توصل به الجهاز لا يجب أن يتصل به أي جهاز آخر على نفس الدائرة الكهربائية. وأسهل طريقة للتحقق من ذلك هو تحديد موقع صندوق قاطع الدائرة الرئيسي، ثم إيقاف تشغيل القاطع (القواطع) واحد في كل مرة. بمجرد إيقاف تشغيل القاطع، يجب أن تكون الوحدة المعنية فقط هي التي لا تستمد طاقتها منه. فلا يجب أن ينقطع إمداد التيار الكهربائي عن أية مصابيح أو ماكينات بيع أو مراوح أو أنظمة صوتية أو أي أشياء أخرى عند إجراء هذا الاختبار.

وتعني الوصلة غير الحلقية (المعزولة) المحايدة / المؤرضة أن كل دائرة كهربائية تخرج منها وصلة محايدة /مؤرضة خاصة، وتنتهي عند وصلة تأريض معتمدة. ولا يمكن استخدام وصلة عبور محايدة / أرضية منفردة من دائرة كهربائية لأخرى مجاورة لها.

المتطلبات الكهربائية

لسلامتك ولضمان أداء الجهاز بشكل جيد، يجب أن تكون الوصلة الأرضية لهذه الدائرة غير حلقية (معزولة). يُرجى الرجوع إلى المادتين 21-210 و23-210 من المواصفات القياسية الكهربائية الأمريكية. جهاز المشي مزود بكبل تيار كهربائي وقابس مدرج أدناه ويتطلب مأخذ التيار الكهربائي المدرج أدناه. يؤدي إجراء أية تعديلات على كبل التيار الكهربائي لإلغاء جميع الضمانات على هذا المنتج.

بالنسبة للوحدات المزودة بتليفزيون مدمج (مثل TOUCH وTOUCH XL)، تكون متطلبات التيار الكهربائي الخاصة بالتليفزيون مرفقة بالوحدة. يجب توصيل كبل محوري RG6 مزود بقطع تركيب بالضغط من النوع F على كل طرف بين وحدة التمارين القلبية ومصدر الفيديو. بالنسبة للوحدات المزودة بتليفزيون رقمي ملحق (LED فقط)، يتم توصيل الأجهزة التي يتصل بها هذا التليفزيون الرقمي الملحق بمصدر تزويد الطاقة لتزويد التليفزيون الرقمي بالتيار الكهربائي. ليست هناك حاجة لأية متطلبات كهربائية أخرى للتليفزيون الرقمي الملحق.

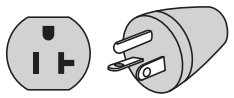

قابس NEMA 110 5-20P (أمريكا الشمالية)

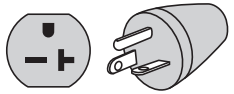

قابس NEMA 6-20P (أمريكا الشمالية) 220

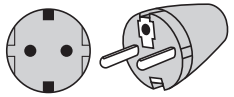

قابس EURO (أوروبا)

تظهر في الصورة قوابس كبلات التيار الكهربائي في أمريكا الشمالية وأوروبا. قد يختلف نوع القابس باختلاف البلدان.

الوحدات 110 فولت

تستلزم الوحدات التي تعمل بجهد 110 فولت استخدام "دائرة مخصصة" بجهد كهربائي 125-100 فولت، وتردد 60 هرتز وشدة تيار كهربائي 20 أمبير، مع وصلة محايدة غير حلقية (معزولة) / أرضية لتزويد التيار الكهربائي. ويجب أن يكون مأخذ التيار الكهربائي هذا من نوع NEMA 5-20R وأن يكون بنفس تكوين القابس. ولا يُستخدم أي مهايئ مع هذا المنتج.

الوحدات 220 فولت

تستلزم الوحدات التي تعمل بجهد 220 فولت استخدام "دائرة مخصصة" بجهد كهربائي 216-250 فولت، وتردد 50 هرتز وشدة تيار كهربائي 20 أمبير، مع وصلة محايدة غير حلقية (معزولة) / أرضية لتزويد التيار الكهربائي. ويجب أن يكون مأخذ التيار الكهربائي هذا من نوع NEMA 6-20R وأن يكون بنفس تكوين القابس. ولا يُستخدم أي مهايئ مع هذا المنتج.

إرشادات التأريض

يجب تأريض هذا الجهاز. فإذا كانت ستتعرض لقصور في الأداء أو تتعطل، يوفر التأريض مسارًا بأقل مقاومة يسري خلاله التيار الكهربائي لتقليل مخاطر التعرض لصدمة كهربائية. هذه الوحدة مجهزة بكبل يضم موصل تأريض أجهزة وقابس تأريض. يجب توصيل القابس بمأخذ التيار الكهربائي الملائم والمُركب بشكل صحيح والمؤرض حسب جميع القوانين واللوائح المحلية. وإذا لم يتبع المستخدم إرشادات التأريض السابقة، فقد يؤدي ذلك إلى إلغاء ضمان MATRIX المحدود.

معلومات كهربائية إضافية

بالإضافة إلى مطلب الدائرة المخصصة، يتعين استخدام سلك العيار الملائم من صندوق قاطع الدائرة الكهربائية لكل مأخذ تيار كهربائي يتصل به أقصى عدد من الوحدات. إذا كانت المسافة بين صندوق قاطع الدائرة الكهربائية إلى كل مأخذ تيار كهربائي 100 قدم (30.5 مترًا) أو أقل، فيجب إذًا استخدام سلك العيار 12. وإذا زادت المسافات إلى صندوق قاطع الدائرة الكهربائية عن 100 قدم (30.5 مترًا)، فيجب استخدام سلك العيار 10.

وضع توفير الطاقة / الطاقة المنخفضة

تمت تهيئة جميع الوحدات بحيث أصبحت مزودة بالقدرة على الانتقال إلى وضع توفير الطاقة / الطاقة المنخفضة أثناء عدم استخدامها لمدة زمنية معينة. وقد يستغرق الأمر مدة إضافية لإعادة تنشيط الوحدة بالكامل إذا انتقلت إلى وضع الطاقة المنخفضة. ويمكن تمكين أو تعطيل ميزة توفير الطاقة هذه من "Manager Mode" (وضع المدير) أو "Engineering Mode" (الوضع الهندسي).

التليفزيون الرقمي الملحق (LED، PREMIUM LED)

ليست هناك حاجة لأية متطلبات كهربائية أخرى للتليفزيون الرقمي الملحق. يجب توصيل كبل محوري RG6 مزود بقطع تركيب بالضغط من النوع F بين مصدر الفيديو وكل وحدة تليفزيون رقمي ملحق.

خطر!

قد يؤدي التوصيل غير الملائم لموصل تأريض الجهاز إلى التعرض لخطر الإصابة بصدمة كهربائية. ناقش الأمر مع فني كهرباء مؤهل أو فني صيانة معتمد إذا ساورتك شكوك بشأن تأريض المنتج بشكل صحيح. لا تقم بتعديل القابس المرفق بالمنتج. وإذا لم يكن مقاسه مناسبًا لمأخذ التيار الكهربائي، فاطلب من فني كهرباء مؤهل تركيب مأخذ مناسب.

تنظيمات لجنة الاتصالات الفيدرالية (الولايات المتحدة فقط)

خضع هذا الجهاز للاختبار وثبت توافقه مع الحدود الخاصة بالأجهزة الرقمية من الفئة ب، ضمن الجزء 15 من قواعد لجنة الاتصالات الفيدرالية. وهذه الحدود مخصصة لتوفير الحماية المعقولة ضد التداخل الضار عند استخدام الجهاز في بيئة سكنية. يولّد هذا الجهاز ويستخدم وقد يشع طاقة تردد لاسلكية، وفي حالة عدم تركيبه واستخدامه طبقًا للإرشادات، ربما يؤدي إلى حدوث تداخل ضار مع الاتصالات اللاسلكية. بيد أنه ليس ثمة ضمان بعدم حدوث التداخل مع تركيب معين. إذا تسبب هذا الجهاز في حدوث تداخل ضار مع استقبال الراديو أو التليفزيون، وهو ما يمكن تحديده بإغلاق الجهاز وإعادة تشغيله، يوصى المستخدم بمحاولة تصحيح هذا التداخل بواسطة واحد أو أكثر من التدابير التالية:

- إعادة توجيه هوائي الاستقبال أو تغيير موقعه.
- زيادة المسافة الفاصلة بين الجهاز وجهاز الاستقبال.
- وصّل الجهاز بمصدر تيار كهربائي على دائرة مختلفة عن تلك التي يتصل بها جهاز الاستقبال.
- استشر البائع أو فني راديو / تليفزيون خبير للمساعدة.

بيان لجنة الاتصالات الفيدرالية حول التعرض لإشعاع الترددات اللاسلكية:

1. لا يتعين وضع جهاز الإرسال هذا أو تشغيله مع أي هوائي أو جهاز إرسال آخر.
2. هذا الجهاز متوافق مع حدود التعرض لإشعاع الترددات اللاسلكية الصادرة عن لجنة الاتصالات الفيدرالية والمحددة للبيئة غير الخاضعة للسيطرة. يجب تركيب هذا الجهاز وتشغيله بحيث توجد مسافة 20 سم بحد أدنى بين جسمك والمُبرّد.

التركيب

إزالة الغلاف

أزل غلاف الجهاز في المكان الذي سيجري استخدامه فيه. ضع الورق المقوى على سطح مستو ومسطح. ويوصى بوضع غطاء واق على الأرضية. ولا تعمد مطلقًا لفتح الصندوق وهو على جانبه.

ملاحظات مهمة

خلال كل خطوة من خطوات التجميع، تأكد من وجود جميع الصواميل والبراغي في مكانها ومن أنها ملولبة جزئيًا.

تم تشحيم العديد من الأجزاء مسبقًا للمساعدة في التجميع والاستخدام. فيُرجى عدم مسح هذا الشحم. أما إذا واجهت صعوبة، فنوصيك بوضع القليل من شحم الليثيوم.

تحذير!

يجب إيلاء انتباه خاص حيال عدة أجزاء بالجهاز عند التجميع. ويجدر بك اتباع إرشادات التجميع بشكل صحيح والتأكد من ربط كافة الأجزاء بإحكام. وفي حالة عدم اتباع إرشادات التجميع بشكل صحيح، فقد يحتوي الجهاز على بعض الأجزاء غير محكمة الربط، والتي ستبدو مرتخية وقد تتسبب في صدور ضوضاء مزعجة. لمنع تعرض الجهاز للتلف، يجب مراجعة إرشادات التجميع واتخاذ الإجراءات التصحيحية.

هل تحتاج لمساعدة؟

إذا كانت لديك أي أسئلة أو في حالة وجود أجزاء مفقودة، اتصل بقسم الدعم الفني للعملاء. ويمكنك العثور على معلومات الاتصال على بطاقة المعلومات.

الأدوات المطلوبة:

- ☐ مفتاح حرف T 8 مم
- ☐ مفتاح ألن 5 مم
- ☐ مفتاح ألن 6 مم
- ☐ مفك فيليبس

الأجزاء المرفقة:

- ☐ 1 إطار قاعدة
- ☐ 2 سارية وحدة التحكم
- ☐ 1 مجموعة قاعدة وحدة التحكم
- ☐ 4 غطاء سارية وحدة التحكم
- ☐ 1 غطاء خلفي لوحدة التحكم
- ☐ 1 مجموعة مقابض
- ☐ 2 غطاء مقود
- ☐ 1 كبل تيار كهربائي
- ☐ 1 طقم أدوات حديدية
- ☐ 1 مربط منزلق

تُباع وحدة التحكم بشكل منفصل

التركيب

لا تحكم ربط البراغي حتى تنتهي من تنفيذ الخطوة 3.

1	الجهاز	الكمية
A	برغي	8
B	حلقة معدنية زنبركية	8
C	حلقة معدنية مسطحة	8

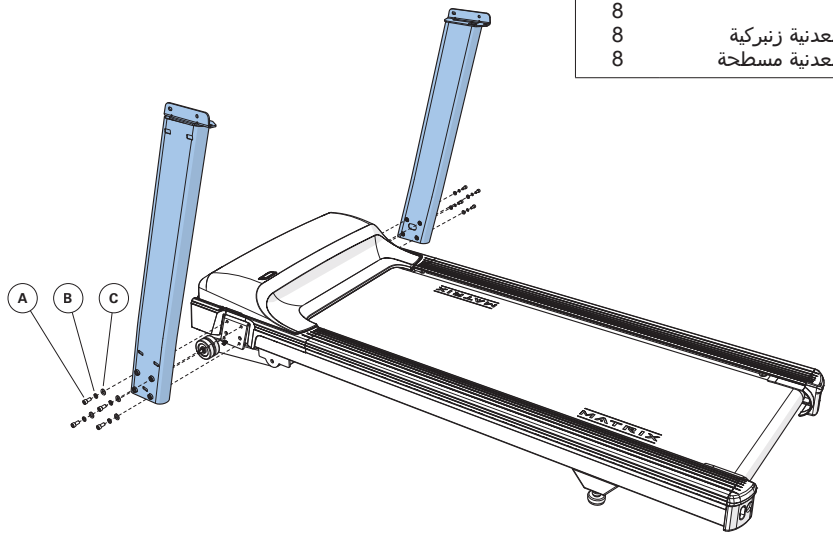

2	الجهاز	الكمية
D	برغي	6
C	حلقة معدنية مسطحة	6

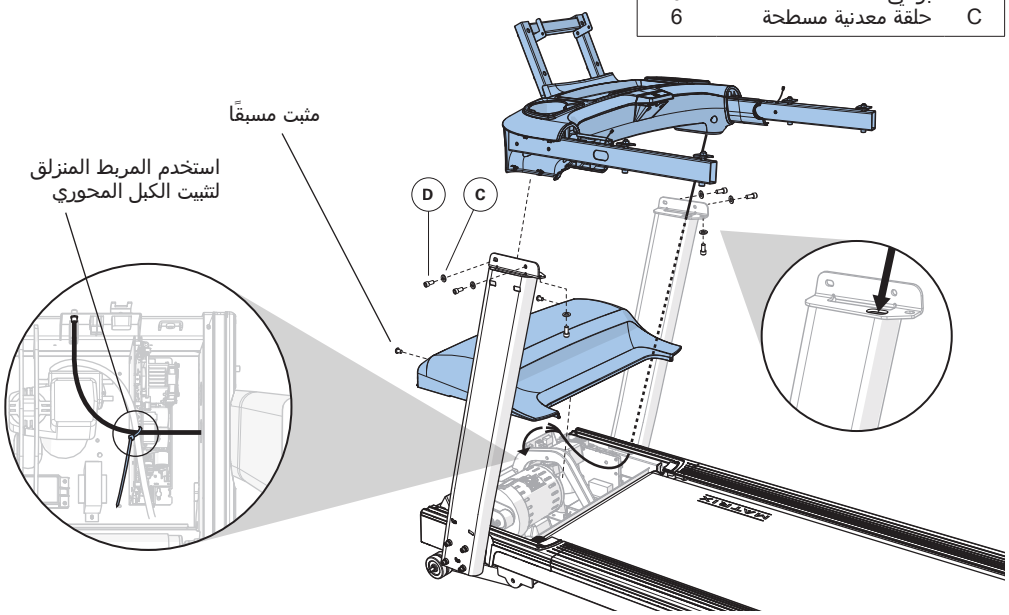

اربط جميع البراغي من الخطوة 1 إلى 3.

3	الجهاز	الكمية
E	برغي	6
C	حلقة معدنية مسطحة	6

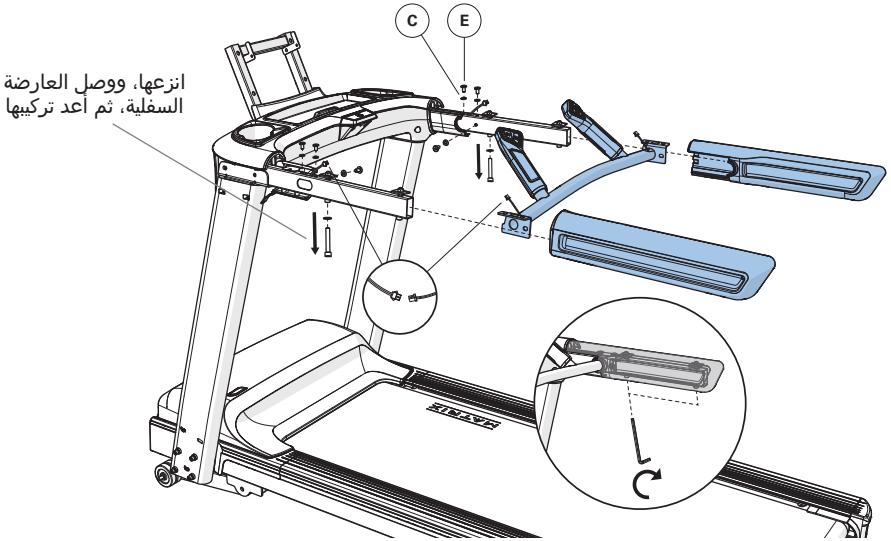

4	الجهاز	الكمية
F	برغي	4
G	حلقة معدنية مسطحة	4
H	برغي (20 مم)	2
I	برغي (10 مم)	1

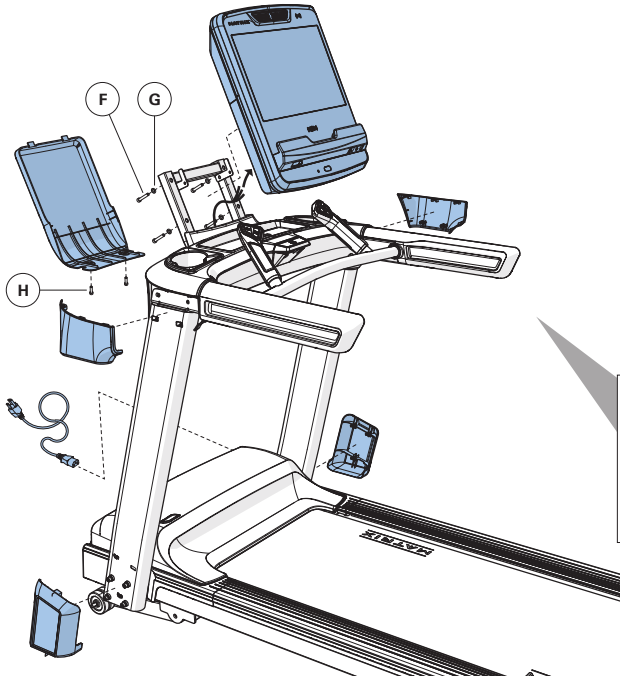

1 اتصالات MCB
2 وصلة سلك الطاقة
3 شبكة إيثرنت
4 كبل محوري
5 سلك أرضي
6 الإيقاف في حالات الطوارئ
7 أسلاك توصيل لوحة التحكم

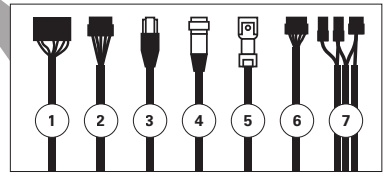

تم استكمال التجميع

قبل البدء

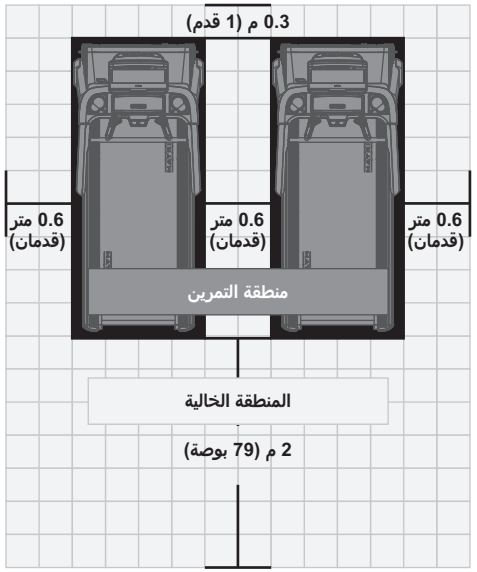

تحذير!

الجهاز ثقيل جدًا، فتوخَّ الحذر واطلب الحصول على المساعدة إذا لزم الأمر ذلك عند نقله. قد يؤدي عدم اتباع هذه الإرشادات إلى التعرض للإصابة.

موقع الوحدة

احرص على ترك منطقة خالية خلف جهاز المشي لا يقل عرضها عن عرض الجهاز نفسه ولا يقل طولها عن مترين (79 بوصة على الأقل). تعتبر هذه المنطقة الخالية مهمة لتقليل خطر حدوث إصابات جسيمة حال سقوط المستخدم على الحافة الخلفية لجهاز المشي. يجب أن تكون هذه المنطقة خالية من أي إعاقات لتكون بمثابة مسار خروج خالٍ من مكان الجهاز.

لسهولة الوصول، يجب أن يكون هناك مساحة يمكن الوصول إليها على جانبي الجهاز لا تقل عن 24 بوصة (0.6 متر) للسماح للمستخدم بالوصول إلى جهاز المشي من أي من الجانبين. لا تضع جهاز المشي في أي مكان يعوق التهوية أو يسد فتحات الهواء.

اختر للجهاز موقعًا بعيدًا عن أشعة الشمس المباشرة. قد تؤدي الأشعة فوق البنفسجية الشديدة لتغير لون الأجزاء البلاستيكية. ضع الجهاز في منطقة تتسم ببرودة درجة الحرارة وانخفاض الرطوبة. لا يجب وضع جهاز المشي في مكان خارجي أو بالقرب من الماء أو في أي بيئة لا يتم التحكم في درجة الحرارة والرطوبة بها (مثل مرآب السيارات أو فناء مغطى أو ما إلى ذلك).

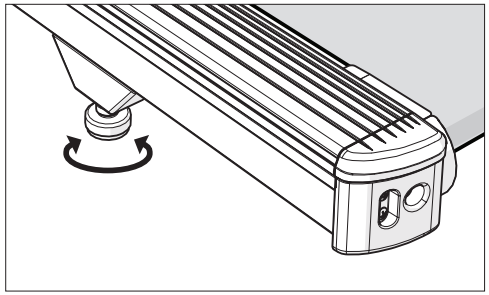

وضع الجهاز على سطح مستو

قم بتركيب الجهاز على سطح مستقر ومستوٍ. من المهم للغاية ضبط أداتي توحيد المستوى بشكل صحيح حتى يعمل الجهاز على النحو المرجو.
أدر قاعدة توحيد المستوى في اتجاه عقارب الساعة لخفض الوحدة وفي عكس اتجاه عقارب الساعة لرفعها. اضبط كلا الجانبين حسب الحاجة حتى يصبح الجهاز مستويًا. قد يتسبب عدم اتزان الوحدة في سوء محاذاة السير أو مشكلات أخرى. فيوصى باستخدام وضعية مستوية للجهاز.

قبل البدء

شد سير التشغيل

بعد وضع جهاز المشي في الموضع الذي سيُستخدم به، يجب فحص السير للتأكد من الشد والتوسيط. قد يلزم ضبط السير بعد أول ساعتين من الاستخدام. يتسبب كل من درجة الحرارة والرطوبة والاستخدام في تمدد السير بمعدلات مختلفة. إذا بدأ السير بالانزلاق عند وجود المستخدم فوقه، فتأكد من اتباع الإرشادات أدناه.

1) ضع البرغيين سداسيي الرأس على الجزء الخلفي من جهاز المشي. توجد البراغي في كل طرف إطار في الجزء الخلفي من الجهاز. تضبط هذه البراغي بكرة السير الخلفية. لا تضبط حتى يتم تشغيل الجهاز. هذا سيمنع من إحكام ربط جانب واحد.

2) يجب أن يكون للسير مسافة متساوية على كلا الجانبين بين الإطار. إذا كان السير يلمس جانبًا واحدًا، فلا تقم بتشغيل الجهاز. قم بتدوير البراغي بعكس اتجاه عقارب الساعة لفة كاملة تقريبًا واحدة على كل جانب. قم بتثبيت السير يدويًا عن طريق دفع السير من جانب إلى آخر حتى يكون متوازيًا مع الحواجز الجانبية. قم بشد البراغي بنفس المقدار التي كانت عليه عند قيام المستخدم بتخفيفها، ما يقرب من لفة كاملة واحدة. افحص السير بحثًا عن أي ضرر.

3) ابدأ تشغيل سير جهاز المشي بالضغط على زر GO (انطلق). زد السرعة إلى 3 أميال / ساعة (حوالي 4.8 كلم / ساعة) ولاحظ وضع السير. إذا كان الجهاز يتحرك إلى اليمين، فقم بإحكام ربط البرغي الأيمن عن طريق لفه في اتجاه عقارب الساعة ربع لفة ثم قم بإرخاء البرغي الأيسر بمقدار ربع لفة. أما إذا كان يتحرك إلى اليسار، فقم بإحكام ربط البرغي الأيسر عن طريق لفه في اتجاه عقارب الساعة ربع لفة، ثم قم بإرخاء البرغي الأيمن ربع لفة. كرر الخطوة 3 حتى يبقى السير في وضع متوسط لعدة دقائق.

4) تحقق من شد السير. يجب أن يكون السير محكمًا للغاية. عندما يمشي شخص ما أو يجري على السير، يجب ألا يتقلقل أو ينزلق. في حالة حدوث ذلك، قم بإحكام ربط السير عن طريق لف كلا البرغيين في اتجاه عقارب الساعة ربع لفة. كرر ذلك إذا لزم الأمر.

ملاحظة: استخدم الشريط البرتقالي في الوضع الجانبي للحواجز الجانبية كمعيار للتأكد من توسيط السير على النحو الملائم. من الضروري ضبط السير حتى تكون حافة السير موازية للشريط البرتقالي أو الأبيض.

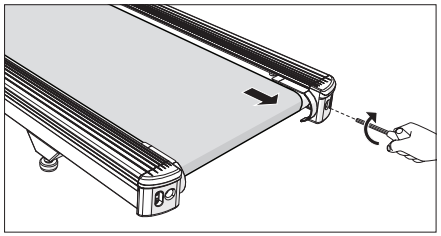

يربط الجانب الأيمن من البكرة بإحكام

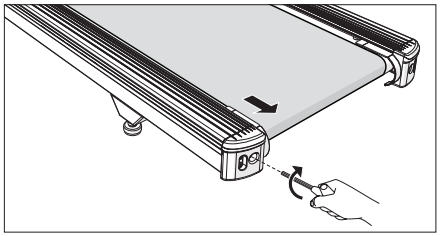

يربط الجانب الأيسر من البكرة بإحكام

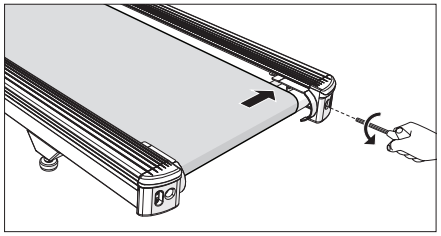

يبعد السير كثيراً عن الجانب الأيسر

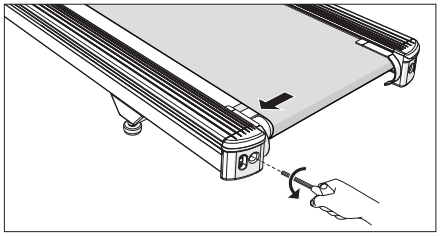

يبعد السير كثيراً عن الجانب الأيمن

تحذير!

لا تقم بتشغيل السير بسرعة أكبر من 3 أميال في الساعة (حوالي 4.8 كم في الساعة) أثناء التوسيط. عليك بإبقاء الأصابع والشعر والملابس بعيدًا عن السير في جميع الأوقات.

بالنسبة لأجهزة المشي المزودة بدرابزين جانبي ومقود أمامي لدعم المستخدم والنزول عن الجهاز في حالات الطوارئ، اضغط على زر الطوارئ لإيقاف الجهاز من أجل النزول عنه في حالات الطوارئ.

مواصفات المنتج

	LIFESTYLE			
وحدة التحكم	TOUCH XL	TOUCH	PREMIUM LED	LED / GROUP TRAINING LED
أقصى وزن للمستخدم	182 كجم / 400 رطلاً			
وزن المنتج	150.9 كجم / 332.7 رطلاً	148 كجم / 326.3 رطلاً	146.2 كجم / 322.4 رطلاً	145.5 كجم / 320.8 رطلاً
وزن الشحن	182.6 كجم / 402.6 رطلاً	178 كجم / 392.4 رطلاً	176.2 كجم / 388.5 رطلاً	175.5 كجم / 386.9 رطلاً
الأبعاد الكلية (الطول× العرض× الارتفاع)*	201.1 × 90.4 × 170.8 سم / 79.2 × 35.6 × 67.2 بوصة	201.1 × 90.4 × 164.2 سم / 79.2 × 35.6 × 64.6 بوصة	201.1 × 90.4 × 164.2 سم / 79.2 × 35.6 × 64.6 بوصة	201.1 × 90.4 × 164.2 سم / 79.2 × 35.6 × 64.6 بوصة

* تأكد من توافر مساحة عرضها 0.6 متر (24 بوصة) على الأقل للوصول إلى والمرور حول جهاز MATRIX. يُرجى ملاحظة أن مسافة 0.91 متر (36 بوصة) هي المساحة التي يوصي بها قانون ADA مستخدمي الكراسي المتحركة.

قبل البدء

الاستخدام المخصص

- جهاز المشي مخصص لأداء تمارين المشي أو الهرولة أو الجري فقط.
- يجب دائمًا ارتداء أحذية رياضية عند استخدام هذا الجهاز.
- خطر وقوع إصابة شخصية – لتفادي وقوع الإصابة، اربط مشبك السلامة بملابسك قبل استخدام الجهاز.
- لتجنب الإصابة، توخّ بالغ الحذر عند الصعود على السير المتحرك أو الهبوط من عليه. قف فوق الحواجز الجانبية عند بدء تشغيل جهاز المشي.
- قف في مواجهة ضوابط جهاز المشي (باتجاه مقدمة جهاز المشي) عندما يكون الجهاز في وضع التشغيل. اجعل جسمك ورأسك متجهين للأمام. ولا تحاول الاستدارة أو النظر للخلف أثناءتشغيل جهاز المشي.
- احتفظ دومًا بالقدرة على التحكم أثناء تشغيل جهاز المشي. وإذا شعرت في أي وقت أنك غير قادر على الاستمرار في التحكم بالجهاز، فأمسك المقاود للحصول على الدعم وضع قدميك على الحاجزين الجانبيين غير المتحركين، ثم أوقف سطح جهاز المشي المتحرك قبل النزول من عليه.
- انتظر حتى يتوقف السطح المتحرك لجهاز المشي تمامًا قبل الهبوط من عليه.
- أوقف التمرين على الفور إذا شعرت بأي ألم أو دوار أو إغماء أو ضيق في التنفس.

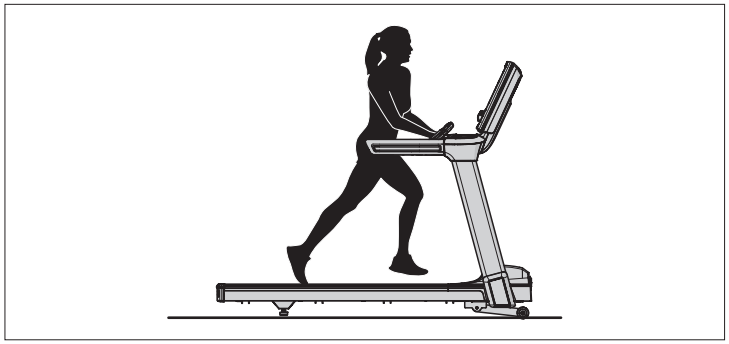

الاستخدام الملائم

ضع قدميك على السير، وقم بثني ذراعيك قليلاً وأمسك بمستشعرات معدل النبضات (على النحو الموضح). أثناء الجري، يجب أن تكون قدماك موجودتين في وسط السير حتى يتسنى لك تحريك يديك بشكل طبيعي دون لمس المقاود الأمامية.

يمكن أن يبلغ جهاز المشي هذا سرعات عالية. ابدأ التمرين دومًا باستخدام سرعة أقل وزد السرعة تدريجيًا حتى تبلغ مستويات أعلى. لا تترك جهاز المشي دون متابعة أثناء تشغيله.

تنبيه!
خطر إصابة الأشخاص

أثناء الإعداد لاستخدام جهاز المشي، لا تقف على السير. ضع قدميك على الحواجز الجانبية قبل بدء تشغيل جهاز المشي. ابدأ المشي على السير فقط بعد أن يبدأ السير في التحرك. لا تبدأ تشغيل جهاز المشي مطلقًا على سرعة عالية وتحاول القفز فوق السير! في حالات الطوارئ، ضع كلتا يديك على متكأي الذراعين الجانبيين حتى تحافظ على وضعية الوقوف وضع قدميك على الحواجز الجانبية.

استخدام مفتاح السلامة

لن يتم بدء تشغيل جهاز المشي ما لم تتم إعادة ضبط زر الإيقاف في حالات الطوارئ. اربط طرف المشبك بإحكام بملابسك. صُمم مفتاح السلامة هذا لقطع إمداد التيار الكهربائي عن جهاز المشي في حالة اقترابك من السقوط. تحقق من تشغيل مفتاح السلامة كل أسبوعين.

تحذير!

لا تستخدم جهاز المشي مطلقًا من دون تثبيت مشبك السلامة بملابسك. اسحب مشبك مفتاح السلامة أولًا للتأكد من أنه لن ينفصل عن ملابسك.

استخدام وظيفة معدل النبضات

لا تعد وظيفة قياس معدل النبضات في هذا المنتج جهازًا طبيًا. وفي حين توفر مقابض قياس معدل النبضات تقديرًا تقريبيًا لمعدل النبضات الفعلي، فلا يجب الاعتماد عليها عند الحاجة لأخذ قراءات دقيقة. قد يستفيد بعض الأشخاص، بمن فيهم المنضمون إلى برنامج إعادة تأهيل القلب، من استخدام نظام بديل لمراقبة معدل النبضات مثل حزام المعصم أو الصدر. هناك عدة عوامل، مثل حركة المستخدم، من شأنها التأثير على دقة قراءة معدل النبضات. وتهدف قراءة معدل النبضات لأن تكون فقط عاملًا مساعدًا أثناء التمرين لتحديد توجهات معدل النبضات بوجه عام. يُرجى استشارة طبيبك في هذا الشأن.

ضع راحتي يديك مباشرةً على مقودي النبضات بالمقبض. يجب أن تمسك كلتا اليدين بالقضيبين حتى يتم تسجيل معدل النبضات. يستغرق ذلك 5 نبضات متتابعة (20-15 ثانية) حتى يتم تسجيل معدل النبضات. عند الإمساك بمقودي النبضات، لا تحكم قبضتك عليهما. وإلا فقد يؤدي ذلك إلى رفع ضغط الدم. اجعل قبضتك مرتخية ومضمومة. قد تحصل على قراءة غير صحيحة إذا كنت تحكم قبضتك على مقودي النبضات على المقبض باستمرار. احرص على تنظيف أدوات استشعار النبضات لضمان المحافظة على التماس الملائم.

تحذير!

قد تكون أنظمة مراقبة معدل نبض القلب غير دقيقة. قد يؤدي التمرين بجهد مفرط إلى التعرض لإصابة خطيرة أو الوفاة. إذا شعرت بالإغماء، فأوقف التمرين على الفور.

الصيانة

1) يجب أن يتولى فني خدمة مؤهل إجراء أي أو جميع الأعمال التي تتضمن فك الأجزاء أو استبدالها.

2) تجنب استخدام أي جهاز تالف أو يتضمن أجزاءً بالية أو مكسورة. استخدم فقط قطع الغيار التي يوفرها وكيل MATRIX المحلي ببلدك.

3) احتفظ بالملصقات والبطاقات: لا تنزع أي ملصقات لأي سبب كان. فهي تحتوي على معلومات مهمة. وإذا كانت غير واضحة للقراءة أو مفقودة، فاتصل بوكيل MATRIX للحصول على أخرى بديلة.

4) قم بصيانة جميع الأجهزة: يمكن المحافظة على مستوى سلامة الجهاز فقط إذا خضع الجهاز للفحص المنتظم للتأكد من خلوه من مظاهر التلف والبلى. تعتبر الصيانة الوقائية عاملًا أساسيًا لتشغيل الأجهزة بشكل سلس فضلًا عن تعريضك لأقل قدر من المسؤولية. يجب فحص الجهاز على فترات منتظمة. إذا تم العثور على أي علامة على التلف أو البلى، فأخرج الجهاز من نطاق الخدمة. استعن بأحد فنيي الخدمة لفحص وإصلاح الجهاز قبل إعادته إلى نطاق الخدمة.

5) تأكد أن أي شخص (أشخاص) يتولى إجراء أي نوع من أنواع التعديلات أو أعمال الصيانة أو الإصلاح مؤهل للقيام بذلك. يوفر وكلاء MATRIX التدريب على الخدمة والصيانة في منشآت شركتنا حسب الطلب.

تحذير!

لفصل الوحدة عن مصدر التيار الكهربائي، يجب فصل كبل التيار الكهربائي عن مقبس الحائط.

نصائح التنظيف الموصى بها

يساعد إجراء الصيانة الوقائية والتنظيف اليومي إلى إطالة عمر الجهاز والمحافظة على رونقه.

- استخدم قطعة قماش قطنية ناعمة ونظيفة. لا تستخدم المناشف الورقية لتنظيف أسطح جهاز المشي. فالمناشف الورقية خشنة وقد تؤدي إلى تلف الأسطح.
- استخدم صابون خفيف وقطعة قماش مبللة. لا تستخدم منظفًا يحتوي على النشادر أو الكحول. فقد يؤدي ذلك إلى تغير لون الأجزاء المصنوعة من الألومنيوم والأجزاء البلاستيكية حال احتكاكه بها.
- لا تصب الماء أو محاليل التنظيف على أي سطح. فقد يؤدي ذلك إلى الصعق الكهربائي.
- امسح وحدة التحكم، ومقبض قياس النبضات، والمقابض والحواجز الجانبية بعد كل استخدام.
- استخدم فرشاة لإزالة أي بقايا شمعية من السطح ومنطقة السير. وهو أمر شائع الحدوث حتى يتغلغل الشمع إلى داخل مادة السير.
- احرص على إزالة أية عوائق من مسار عجلات الرفع بما في ذلك كبلات التيار الكهربائي.
- لتنظيف شاشات اللمس، استخدم الماء المُقطر في زجاجة رش. رُش الماء المُقطر على قطعة قماش ناعمة ونظيفة وجافة وامسح الشاشة حتى تصبح نظيفة وجافة. بالنسبة للشاشات شديدة الاتساخ، يوصى بإضافة الخل.

تنبيه!

احرص على الحصول على المساعدة الملائمة لتركيب ونقل الوحدة لتفادي وقوع إصابات أو تلف جهاز المشي.

جدول الصيانة	
الإجراء	**التكرار**
فصل الوحدة عن مصدر التيار الكهربائي. تنظيف الجهاز بالكامل باستخدام ماء وصابون خفيف أو محلول آخر معتمد من قبل MATRIX (يجب أن تكون مواد التنظيف خالية من الكحول والنشادر).	يوميًا
افحص كبل التيار الكهربائي. إذا كان الكبل تالفًا، فاتصل بقسم الدعم الفني للعملاء.	يوميًا
تحقق من عدم وجود كبل التيار الكهربائي أسفل الوحدة أو في أي مكان آخر قد يعلق فيه أو يتعرض للقطع خلال التخزين أو الاستخدام.	يوميًا
افصل جهاز المشي عن مصدر التيار الكهربائي وانزع غطاء المحرك. تحقق من وجود بقايا وقم بالتنظيف بقطعة قماش جافة أو فوهة مكنسة كهربائية صغيرة. **تحذير**: لا توصل جهاز المشي بمصدر التيار الكهربائي إلا بعد إعادة تركيب غطاء المحرك.	شهريًا

استبدال السطح والسير

تعد مجموعة السطح والسير من أكثر مكونات جهاز المشي التي تتعرض للبلي والتلف. وفي حالة عدم صيانة هذين الجزأين على النحو الملائم، فقد يؤدي ذلك إلى تلف المكونات الأخرى. هذا المنتج مُزود بنظام التشحيم الذي لا يحتاج للصيانة الأكثر تطورًا في الأسواق.

تحذير: لا تقم بتشغيل جهاز المشي أثناء تنظيف السير والسطح. فقد يؤدي ذلك لوقوع إصابات خطرة وإتلاف الجهاز.

قم بصيانة السير والسطح عبر مسح جوانب السير والسطح باستخدام قطعة قماش نظيفة. ويمكن للمستخدم أيضًا مسح منطقة أسفل السير لمسافة بوصتين (حوالي 51 ملم) على كلا الجانبين لإزالة أية أتربة أو بقايا.

يمكن قلب السطح وإعادة تركيبه أو استبداله من قِبل فني خدمة معتمد. يُرجى الاتصال بشركة MATRIX للتعرف على المزيد من المعلومات.

MATRIX

© 2021 Johnson Health Tech

Rev 1.5 C