MATRIX

ENDURANCE STEPPER

3 ENGLISH
9 繁體中文
15 日本語
21 한국어
27 TIẾNG VIỆT
33 ภาษาไทย
39 العربية

IMPORTANT PRECAUTIONS

SAVE THESE INSTRUCTIONS

When using a Stepper, basic precautions should always be followed, including the following: Read all instructions before using this equipment. It is the responsibility of the owner to ensure that all users of this equipment are adequately informed of all warnings and precautions.

This equipment is intended for commercial use. To ensure your safety and to protect the equipment, read all instructions before operating.

DANGER!

TO REDUCE THE RISK OF ELECTRICAL SHOCK:

Always unplug the equipment from the electrical outlet immediately after using, before cleaning, performing maintenance and putting on or taking off parts.

WARNING!

TO REDUCE THE RISK OF BURNS, FIRE, ELECTRICAL SHOCK OR INJURY TO PERSONS:

- At NO time should children under the age of 14 use the unit.
- Children over the age of 14 or disabled persons should not use the unit without adult supervision.
- Close supervision is necessary when the exercise device is used by or near children or disabled persons.
- At NO time should pets or children under the age of 14 be closer to the unit than 10 feet.
- This product must be used for its intended purpose as described in this Owner's Guide.
- Incorrect or excessive exercise may cause injury. If you experience any kind of pain, including but not limited to chest pains, nausea, dizziness, or shortness of breath, stop exercising immediately and consult your physician before continuing.
- Heart rate monitoring systems may be inaccurate. Over exercising may result in serious injury or death. If you feel faint, stop exercising immediately.
- Keep hands and loose clothing away from moving parts.
- Do not wear clothes that might catch on any part of the unit.
- Always wear athletic shoes while using this equipment.
- Do not jump on the unit.
- At no time should more than one person be on unit while in operation.
- This unit should not be used by persons weighing more than specified in the OWNER'S MANUAL SPECIFICATIONS SECTION. Failure to comply will void the warranty.
- To prevent electrical shock, never drop or insert any object into any opening.
- Never operate the unit if it has a damaged cord or plug, if it is not working properly, if it has been dropped or damaged, or immersed in water.
- Keep power cord away from heated surfaces.
- Do not operate where aerosol (spray) products are being used or where oxygen is being administered.
- Never operate the exercise device with the air opening blocked. Keep the air opening clean, free, of lint, hair and the like.
- Do not remove the side covers unless instructed by Customer Tech Support. Service should only be done by an authorized service technician.

CAUTION!

CONSULT A PHYSICIAN BEFORE USING THIS EQUIPMENT. READ OWNER'S MANUAL BEFORE USE.

It is essential that this equipment is used only indoors, in a climate controlled room. If this equipment has been exposed to colder temperatures or high moisture climates, it is strongly recommended that the equipment is warmed up to room temperature before first time use.

POWER REQUIREMENTS

ELECTRICAL REQUIREMENTS

For your safety and to ensure performance, the ground on this circuit must be non-looped (isolated). Please refer to NEC article 210-21 and 210-23. Failure to follow these electrical requirements could void the Matrix limited warranty.

GROUNDING INSTRUCTIONS

DANGER!

The unit must be grounded. If it should malfunction or breakdown, grounding provides a path of least resistance for electric current to reduce the risk of electric shock.
The unit is equipped with a cord having an equipment-grounding conductor and a grounding plug. The plug must be plugged into an appropriate outlet that is properly installed and grounded in accordance with all local codes and ordinances. Improper connection of the equipment-grounding conductor can result in a risk of electric shock. Check with a qualified electrician or serviceman if you are in doubt as to whether the product is properly grounded. Do not modify the plug provided with the product. If it will not fit the outlet, have a proper outlet installed by a qualified electrician.

110 V UNITS

110 V units require the use of a 100-125 V, 60 Hz and a minimum of a 15A circuit, with a non-looped (isolated) neutral/ground for power. This unit can be daisy-chained together with up to 4 units per 15A circuit. Matrix daisy-chain cord adapters are sold separately.

220 V UNITS

220 V units require the use of a 216-250 V, 50 Hz and a minimum of a 15A circuit, with a non-looped (isolated) neutral/ ground for power. This unit can be daisy-chained together with up to 4 units per 15A circuit. Matrix daisy-chain cord adapters are sold separately.

DIGITAL TV

An additional power adapter is not needed for the add-on TV or consoles with the integrated digital TV tuner. An RG6 coaxial cable with 'F-type' compression fittings will need to be connected between the video source and each add-on digital TV unit.

BATTERY CHARGE (LED CONSOLES)

The Stepper saves its battery charge by moving into a shutdown mode whenever **STEP FASTER** appears on the display. If the user does not maintain a step rate above 35 steps per minute, then a 30-second shutdown process begins.

When the battery voltage is low, **LOW BATTERY** appears on the display if the unit is moving into the shutdown mode. The following situation is the time to recharge the battery:

- If no one has used the unit for an extended period of time, the battery may need recharging.
- The unit continues to function with a low battery; however, user and program information is lost once the user stops.

If the battery must be recharged, use the optional power adapter charging unit. The charger should be connected to the Stepper for a minimum of eight hours to ensure a thorough charge. After a completion of charge, the battery light turns from red into green (see illustration). If **LOW BATTERY** still appears on the display after a full charge, the battery could be extinct. Please check with an authorized service technician for replacing the battery.

CAUTION: The battery stored inside the unit contains hazardous materials to the environment. Proper disposal of the battery is required by the local law.

FCC REGULATIONS (USA ONLY)

This equipment has been tested and found to comply with the limits for a Class B digital device, pursuant to part 15 of the FCC rules. These limits are designed to provide reasonable protection against harmful interference in a residential installation. This equipment generates, uses and can radiate radio frequency energy and, if not installed and used in accordance with the instructions, may cause harmful interference to radio communications. However, there is no guarantee that interference will not occur in a particular installation. If this equipment does cause harmful interference to radio or television reception, which can be determined by turning the equipment off and on, the user is encouraged to try to correct the interference by one or more of the following measures:

- Reorient or relocate the receiving antenna
- Increase the separation between the equipment and receiver
- Connect the equipment into an outlet on a circuit different from that to which the receiver is connected
- Consult the dealer or an experienced radio/TV technician for help

FCC RF Radiation Exposure Statement:

1. This Transmitter must not be co-located or operating in conjunction with any other antenna or transmitter.
2. This equipment complies with FCC RF radiation exposure limits set forth for an uncontrolled environment. This equipment should be installed and operated with a minimum distance of 20 centimeters between the radiator and your body.

ASSEMBLY

UNPACKING

Unpack the equipment where you will be using it. Place the carton on a level flat surface. It is recommended that you place a protective covering on your floor. Never open box when it is on its side.

IMPORTANT NOTES

- All video and power outlets must be functional the day of delivery / assembly of the product. The client is responsible for any additional installation charges associated with return visits.
- During each assembly step, ensure that ALL nuts and bolts are in place and partially threaded.
- Several parts have been pre-lubricated to aid in assembly and usage. Please do not wipe this off. If you have difficulty, a light application of lithium grease is recommended.

WARNING!

There are several areas during the assembly process that special attention must be paid. It is very important to follow the assembly instructions correctly and to make sure all parts are firmly tightened. If the assembly instructions are not followed correctly, the equipment could have parts that are not tightened and will seem loose and may cause irritating noises. To prevent damage to the equipment, the assembly instructions must be reviewed and corrective actions should be taken.

NEED HELP?

If you have questions or if there are any missing parts, contact Customer Tech Support.

TOOLS REQUIRED:

- ☐ 6mm Allen Wrench
- ☐ 5mm Allen Wrench
- ☐ Phillips Screwdriver

PARTS INCLUDED:

- ☐ 1 Main Frame
- ☐ 1 Stabilzer Tube
- ☐ 1 Stabilizer Tube Cover
- ☐ 1 Console Mast
- ☐ 1 Console Mast Cover
- ☐ 1 Console Mast Bracket
- ☐ 2 Upper Handlebars
- ☐ 2 Lower Handlebars
- ☐ 1 Pulse Grip Handlbar
- ☐ 1 Handlbar Joint Connector
- ☐ 1 Bottle Holder
- ☐ 1 Power Cord
- ☐ 1 Hardware Kit

Console sold separately

ENGLISH

1	Hardware	Qty
A	Bolt (M8x40L)	4
B	Lock Washer	4
C	Screw (M5x15L)	4

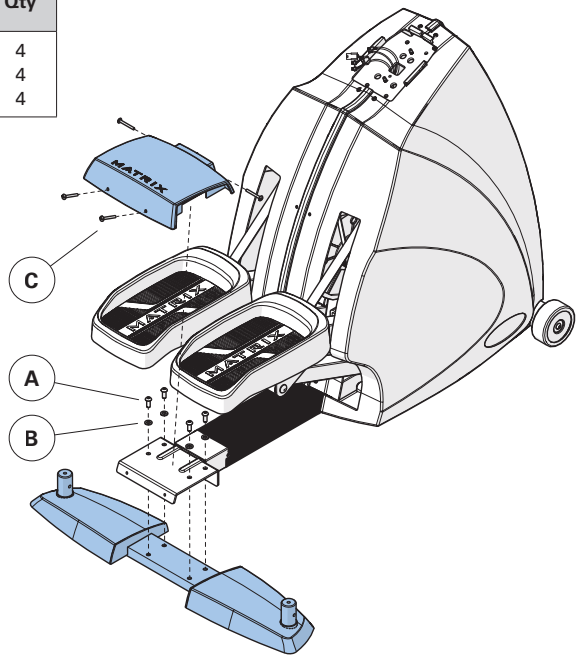

2	Hardware	Qty
B	Lock Washer	8
D	Bolt (M8x16L)	8

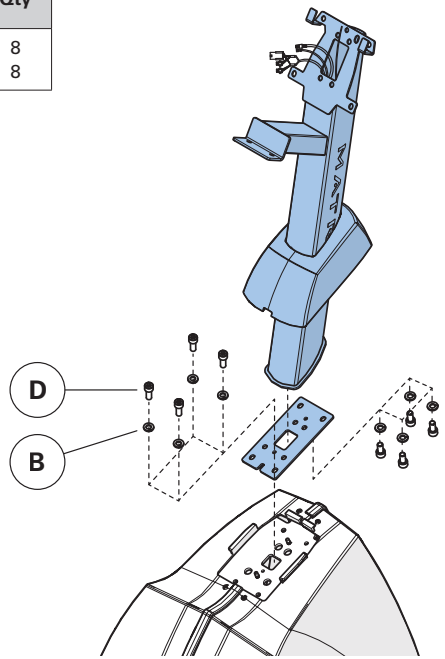

3	Hardware	Qty
B	Lock Washer	2
E	Bolt Set	2
F	Arc Washer	8
G	Bolt (M8x16L)	7
H	Lock Washer	3
I	Bolt (M8x45L)	2

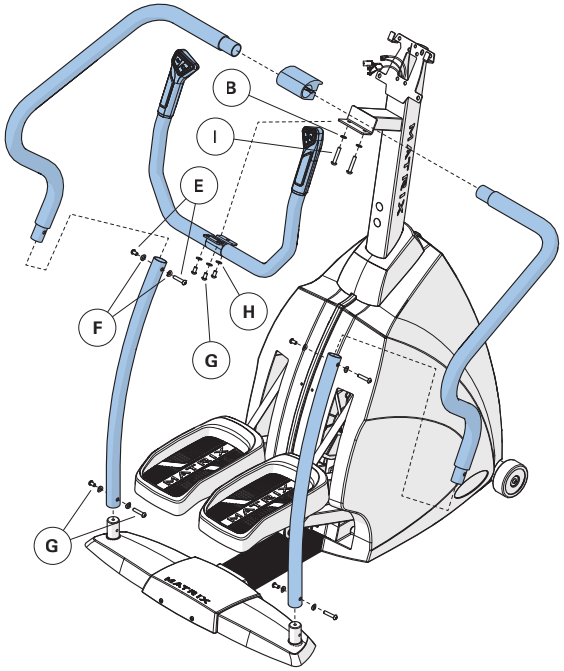

4	Hardware	Qty
J	Bolt (M8x20L)	4
K	Bolt (M8x25L)	2
L	Bolt (M5x10L)	2

1 LCB Communication
2 Extension Power Wire
3 TV Power
4 Console Connect Wires
5 Ethernet
6 Coax
7 Ground Wire

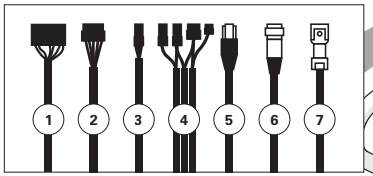

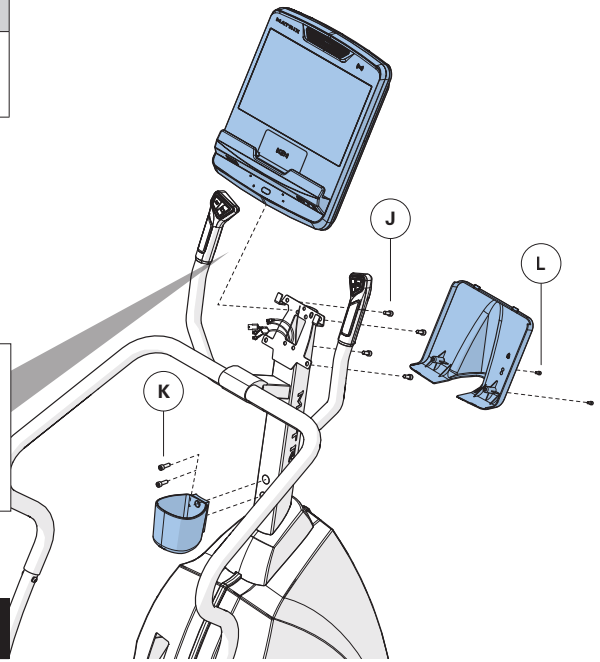

ASSEMBLY COMPLETE

BEFORE YOU BEGIN

LOCATION OF THE UNIT

Place the unit on a level and stable surface away from direct sunlight. The intense UV light can cause discoloration on the plastics. Locate your unit in an area with cool temperatures and low humidity. Please leave a clear zone behind the unit that is at least 24” (600 mm). This zone must be clear of any obstruction and provide the user a clear exit path from the machine. Do not place the unit in any area that will block any vent or air openings. The unit should not be located in a garage, covered patio, near water or outdoors.

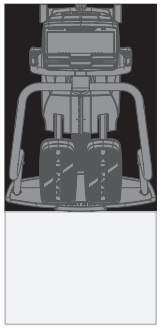

FREE AREA
0.6 M (2 FT)

LEVELING THE EQUIPMENT

Locate a level, stable surface to position the Stepper. The Stepper has leveling feet located under the foot support. If your Stepper wobbles in the location where you intended to use it, loosen the lock nut on the adjusting foot and adjust the feet until stable. Once level, lock the adjusting feet by tightening the lock nut to the frame.

WARNING!

Our equipment is heavy, use care and additional help if necessary when moving. Failure to follow these instructions could result in injury.

PROPER USAGE

MOUNTING THE STEPPER

1. Stand behind the unit.
2. While holding both of the rear arm handles, place one foot on the corresponding footpad. Wait until the footpad comes to a stop at the bottom of the stroke.
3. Then place your other foot on the opposite pedal.
4. Your unit offers a variety of foot positions. Moving your foot to the forward most position of the foot pad increases your step height, which will create a feel similar to a step machine. Placing your foot toward the back of the foot pad decreases your step height and creates more of a gliding feel, similar to a smooth walk or run. Always make sure your entire foot is secured on the foot pad. The pedal motion is dependent.
5. To determine proper workout position, stand on the pedal with your foot on the center of the pedal. Keep your knees slightly bent at all times.

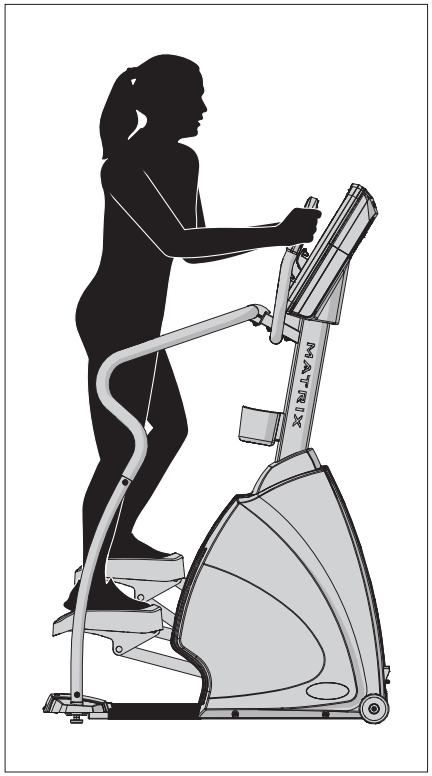

USING THE HEART RATE FUNCTION

The heart rate function on this product is not a medical device. While heart rate grips can provide a relative estimation of your actual heart rate, they should not be relied on when accurate readings are necessary. Some people, including those in a cardiac rehab program, may benefit from using an alternate heart rate monitoring system like a chest or wrist strap. Various factors, including movement of the user, may affect the accuracy of your heart rate reading. The heart rate reading is intended only as an exercise aid in determining heart rate trends in general. Please consult your physician.

Place the palm of your hands directly on the grip pulse handlebars. Both hands must grip the bars for your heart rate to register. It takes 5 consecutive heart beats (15-20 seconds) for your heart rate to register. When gripping the pulse handlebars, do not grip tightly. Holding the grips tightly may elevate your blood pressure. Keep a loose, cupping hold. You may experience an erratic readout if consistently holding the grip pulse handlebars. Make sure to clean the pulse sensors to ensure proper contact can be maintained.

WARNING!

Heart rate monitoring systems may be inaccurate.
Over exercising may result in serious injury or death.
If you feel faint, stop exercising immediately.

MAINTENANCE

1. Any and all part removal or replacement must be performed by a qualified service technician.
2. DO NOT use any equipment that is damaged and or has worn or broken parts. Use only replacement parts supplied by your country's local MATRIX dealer.
3. MAINTAIN LABELS AND NAMEPLATES: Do not remove labels for any reason. They contain important information. If unreadable or missing, contact your MATRIX dealer for a replacement.
4. MAINTAIN ALL EQUIPMENT: Preventative maintenance is the key to smooth operating equipment as well as keeping your liability to a minimum. Equipment needs to be inspected at regular intervals.
5. Ensure that any person(s) making adjustments or performing maintenance or repair of any kind is qualified to do so. MATRIX dealers will provide service and maintenance training at our corporate facility upon request.

WARNING

To remove power from the Stepper, the power cord must be disconnected from the wall outlet.

MAINTENANCE SCHEDULE	
ACTION	**FREQUENCY**
Unplug the unit. Clean entire machine using water and a mild soap or other Matrix approved solution (cleaning agents should be alcohol and ammonia free).	DAILY
Check all connecting joint areas for tightness of bolt assemblies.	QUARTERLY

PRODUCT SPECIFICATIONS

	ENDURANCE STEPPER		
CONSOLE	TOUCH	PREMIUM LED	LED / GROUP TRAINING LED
Max User Weight	182 kg / 400 lbs		
Product Weight	116.9 kg / 257.7 lbs	115.1 kg / 253.8 lbs	114.4 kg / 252.2 lbs
Shipping Weight	133.2 kg / 293.7 lbs	131.4 kg / 289.7 lbs	130.7 kg / 288.1 lbs
Overall Dimensions (L x W x H)*	114.3 x 78.7 x 179.1 cm / 45" x 31" x 70.5"		

* Ensure a minimum clearance width of 0.6 meters (24") for access to and passage around MATRIX equipment. Please note, 0.91 meters (36") is the ADA recommended clearance width for individuals in wheelchairs.

重要注意事項

請妥善保存這些說明書

使用踏步機時，請務必遵守基本注意事項，包括下列要點：使用本器材前請閱讀所有使用說明。持有人應負責確保已充分告知本踏步機使用者所有警告與注意事項。

本器材適於商業環境用途。為確保您的安全並保護器材，使用前請閱讀所有說明。

危險！

為降低觸電風險：

使用完畢後、清潔前、進行保養以及安裝或拆卸零件時，請務必從電源插座拔下本器材的電源插頭。

警告！

為降低燒燙傷、觸電或受傷的風險或人身傷害：

- 嚴禁未滿 14 歲的兒童使用本器材。
- 未經成人監督，14 歲以上兒童或殘障人士不得使用本設備。
- 當孩童或殘障人士使用運動裝置或在他們附近使用機器時，須密切監督。
- 無論任何情況下，都不應該讓寵物或 14 歲以下兒童，接近本器材周圍 3 公尺（10 英尺）內。
- 本產品須用於本持有人指引中所述的預期用途。
- 錯誤運動方式和運動過量可能會均可能導致受傷。若您感覺各種不同的疼痛，包括胸痛、噁心、暈眩或呼吸困難等，應立即停止運動並請教醫師此症狀之後，才可繼續使用。
- 心率監測系統可能不準確。運動過量可能會導致嚴重受傷或死亡。如果感覺頭暈，請立即停止運動。
- 讓雙手及寬鬆衣物遠離活動部件。
- 請勿穿著可能夾在裝置任何部分的衣物。
- 使用本器材時請一律穿著運動鞋。
- 請勿在本器材上跳躍。
- 運作中的器材僅限單人使用。
- 體重超過持有手冊規格部分規定的人士，不得使用本設備。未遵守規定所導致的損害，皆不在保固範圍內。
- 為避免觸電，請勿將任何物品扔進或插入任何開口處。
- 如本設備的電源線或插頭損壞、工作不正常、掉落或損壞、或者浸入水中，切勿操作。
- 將電源線放在遠離高溫表面的地方。
- 請勿在使用氣霧（噴霧）產品或施用氧氣的地方進行操作。
- 當運動裝置的通風口阻塞時，請勿操作踏步機。讓通風孔保持清潔，切勿讓棉絮、頭髮等雜物殘留。
- 除非經客服技術人員指示，請勿將側蓋拆下。 僅交由經授權的維修技師進行維修。

注意！

使用此器材前，請先諮詢醫師。使用前請閱讀使用手冊。

本器材務必只能在可控制溫度的室內使用。如果您的踏步機曾暴露在低溫或高度潮濕的環境下，強烈建議您在初次使用前先讓踏步機暖機至符合室溫。

電源需求

電氣要求

為確保人身安全及效能，此電路必須採用非迴路 (絕緣) 接地方式。請參閱 NEC 條文第 210-21 條和 210-23 條。若未遵循這些電氣要求，可能會導致 Matrix 有限保固失效。

接地說明

危險！

本器材須接地。若本器材發生故障或損壞，接地可提供阻力最小的路徑供電流通過，以降低觸電風險。本器材配備一條附器材接地導體的電線，還有一個接地插頭。請將插頭插入符合當地安裝和接地法規的插座中。器材接地導體連接錯誤會導致觸電。如果您不確定產品是否有正確接地，請洽詢合格的電工或維修人員進行檢查。請勿擅自改造產品隨附的插頭。如果插頭與插座的規格不符，請找合格電工安裝適當的插座。

110 V 器材

110 V 器材需要使用 100-125 V、60 Hz 以及最低 15A 的電路，以及非環狀 (絕緣) 不帶電 / 接地電源。這些設備可以菊鏈形式連接在一起，每條 15A 電路最多 4 個設備。Matrix 菊鏈線轉換器單獨出售。

220 V 器材

220 V 器材需要使用 216-250 V、50 Hz 以及最低 15A 的電路，以及非迴路 (絕緣) 不帶電/接地電源。這些設備可以菊鏈形式連接在一起，每條 15A 電路最多 4 個設備。Matrix 菊鏈線轉換器單獨出售。

數位電視

因為已集成數位電視諧調器，附加電視或儀表無需額外的電源適配器。視訊來源和每個附加數位電視設備之間需要連接一條帶「F 型」壓縮配件的 RG6 同軸電纜。

電池電量 (發光二極體儀表組)

每當顯示器上出現 **STEP FASTER (加快步伐)** 時，踏步機就透過進入關機模式來節省電池電量。如果使用者未將步速維持在每分鐘 35 步以上，那麼 30 秒的關機過程則會開始。

當電池電壓低時，如果該器材正進入關機模式，顯示器上會出現 **LOW BATTERY (低電量)**。在以下情況應該給電池充電：

- 如果長時間沒人使用本器材，電池可能需要充電。
- 電池電量低時，本器材可繼續運轉；但是，一旦使用者停止，使用者與程式訊息都會遺失。

如果必須給電池充電，請使用可選的電源轉換器充電器材。充電器應與踏步機連接至少八個小時，以確保完全充電。充電完成後，電池指示燈會從紅色變成綠色（請參見圖示）。如果在充滿電後顯示器上仍出現 **LOW BATTERY**（低電量），則表示電池可能已失效。請與授權的服務技術人員聯繫，以更換電池。

注意：存放在器材內的電池含有對環境有害的物質。請遵照當地法規，適當棄置電池。

FCC 法規 (僅限美國)

本設備已經過測試，符合 FCC 規則第 15 部分對 B 類數位設備之限制。這些限制旨在提供合理保護，防止住宅安裝之有害干擾。本設備會產生、使用並發射無線電頻率能量。若未按照說明進行安裝和使用，可能會對無線電通訊產生有害干擾。不過，無法保證在特定安裝時不會發生干擾。倘此設備確實對無線電或電視接收產生有害干擾（可關閉和打開設備確定），建議用戶嘗試以下一種或多種方法阻斷干擾：

- 重新調整或擺放接收天線
- 拉開器材和接收器之間的距離
- 將器材連接到不同於接收器所連接電路之電源插座
- 請諮詢經銷商或經驗豐富之無線電 / 電視技術人員以獲得協助

FCC RF 輻射暴露聲明：

1. 此發射器不得與任何其他天線或發射器放在同一位置或同時操作。
2. 本器材符合 FCC RF 輻射暴露限制之不受控制環境規定。安裝與操作本器材時，散熱器與身體之間至少應距離 20 公分。

組裝

拆開包裝

在預定要使用本器材的地方拆封。請將紙箱放在平坦的表面上。建議您在地板上鋪一層防護墊。切勿在包裝箱側放的情況下打開包裝箱。

重要注意事項

- 產品送達/組裝當天，所有視訊和電源插頭皆正常無誤。如有額外安裝需求，客戶需另支付相關費用。
- 進行每個組裝步驟時，請確認所有螺帽和螺絲已定位且部分鎖緊。
- 為方便您組裝和使用，部分零件已事先潤滑過。請勿擦除潤滑油。如果組裝有困難，建議您塗抹少量針車油。

警告！

組裝過程中有幾個部份須特別注意。請務必正確遵循組裝說明，以確認所有零件均完全固定。若未確實遵照組裝說明可能會導致本器材的零件未鎖緊而鬆脫，並發出擾人的噪音。為避免損壞器材，請務必詳閱組裝說明並予以修正。

需要協助嗎？

如果有任何疑問或有缺少零件，請聯絡客戶技術支援部門。

所需工具：

- ☐ 6 mm 內六角扳手
- ☐ 5 mm 內六角扳手
- ☐ 十字螺絲起子

隨附零件：

- ☐ 1 個主車架
- ☐ 1 根貼地桿管
- ☐ 1 個貼地桿管護蓋
- ☐ 1 根儀表支撐桿
- ☐ 1 個儀表支撐桿護蓋
- ☐ 1 個儀表支撐桿托架
- ☐ 2 個上把手
- ☐ 2 個下扶手
- ☐ 1 個心率感測握把
- ☐ 1 個握把接合連接器
- ☐ 1 個瓶架
- ☐ 1 條電源線
- ☐ 1 套五金工具包

儀表另售

1	五金	數量
A	螺絲 (M8 x 40 L)	4
B	鎖緊墊圈	4
C	螺釘 (M5 x 15 L)	4

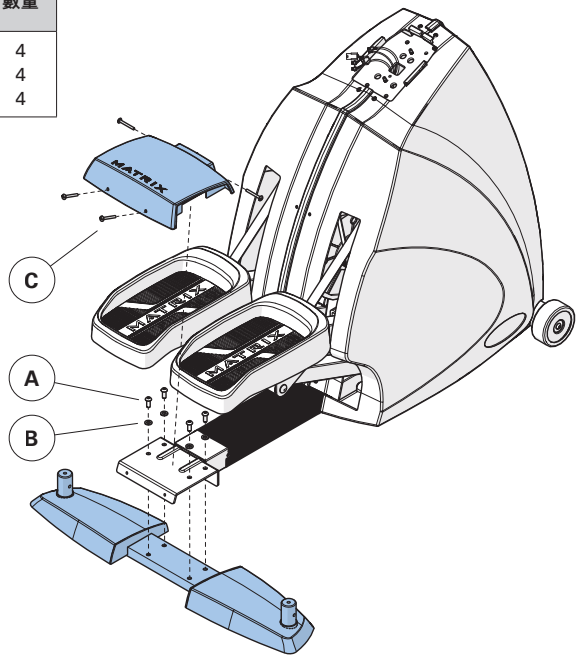

3	五金	數量
B	鎖緊墊圈	2
E	螺絲組	2
F	弧形墊圈	8
G	螺絲 (M8 x 16L)	7
H	鎖緊墊圈	3
I	螺絲 (M8 x 45L)	2

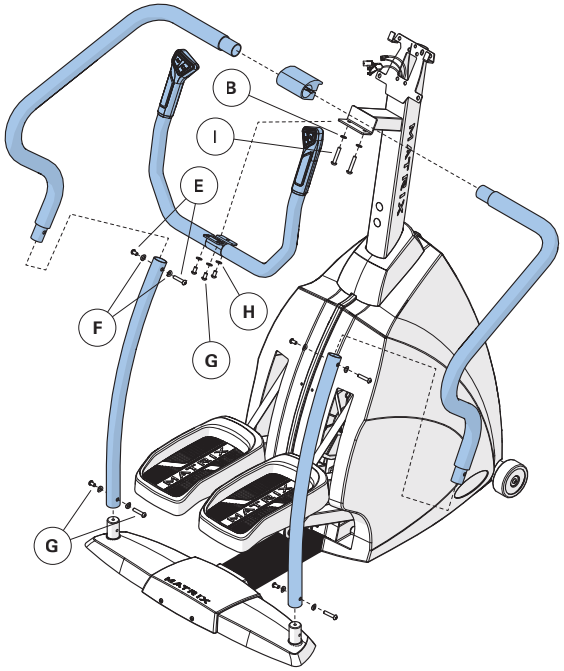

2	五金	數量
B	鎖緊墊圈	8
D	螺絲 (M8 x 16 L)	8

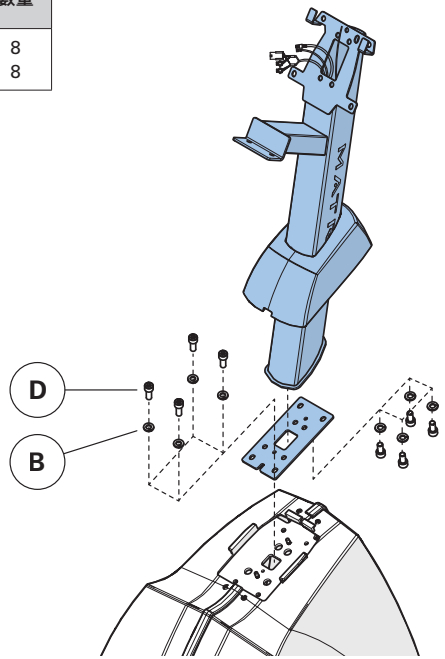

4	五金	數量
J	螺絲 (M8 x 20 L)	4
K	螺絲 (M8 x 25 L)	2
L	螺絲 (M5 x 10L)	2

1 LCB 通訊
2 延長電源線
3 電視電源
4 儀表連接線
5 乙太網路
6 同軸電纜
7 接地線

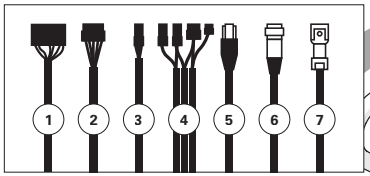

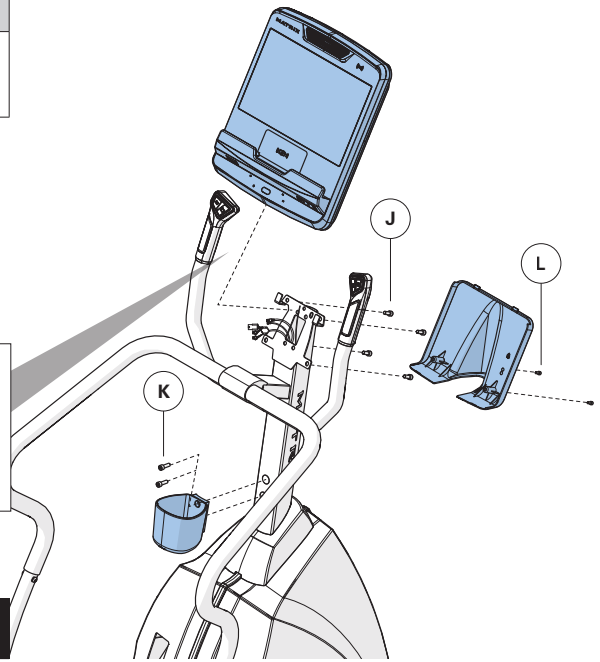

組裝完成

開始之前

器材位置

將設備放置在水平且穩定的表面上，避免陽光直射。強烈的紫外線可能導致塑膠褪色。將設備放在低溫度、低濕度的區域。請在設備後留出至少 24” (600 mm) 的空間區。此區域必須沒有任何障礙物，提供使用者離開本器材的通暢路線。請勿將設備放置在任何會堵塞任何通風口的區域。設備不應置於車庫、覆蓋露台、靠近水的地方或戶外。

器材的水平調節

將踏步機放置在平坦穩固的地面。踏步機的腳支架下方配有調平腳。如果您的踏步機在您計劃使用的位置晃動，請鬆開調節腳上的鎖緊螺帽，然後調節腳，直到穩定為止。一旦調水平後，透過將鎖緊螺帽旋緊到框架來鎖住調節腳。

警告！

本公司的器材非常重，移動時請小心，有必要時請找人協助。
若未遵守上述說明可能會導致受傷。

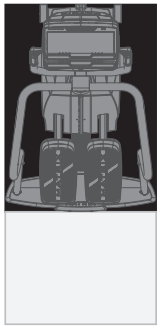

活動區域
60 cm（2 英尺）

正確的使用方式

安裝踏步機

1. 站立在器材後方。
2. 握住兩個後臂握把的同時，將一腳放在對應的腳踏墊上。等到該腳踏墊在行程底部停止，
3. 然後將您的另一隻腳放在相對的踏板上。
4. 本器材提供各種不同腳部姿勢。將腳向前移到腳踏墊最前方可增加踏階高度，產生類似散步機的效果。將腳往腳踏墊後方移動可減少踏階高度，同時產生較多類似於穩定步行或跑步的滑動感。腳部一定要踏穩在腳踏墊上。踏板動作是被動的。
5. 若要確定適當的運動位置，請站在踏板上，並將腳掌放置在踏板的中央。膝蓋隨時保持微彎。

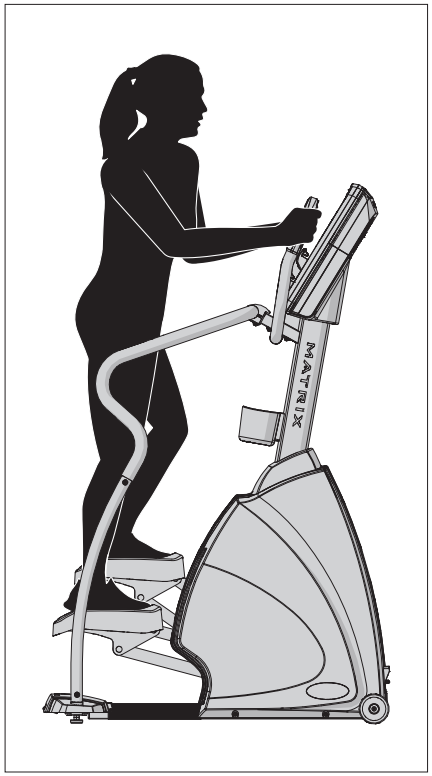

使用心率感測功能

本產品的心率感測功能並非醫療裝置。儘管心率感測握把可提供實際心率的相對估計值，但需要精確讀數時不應依賴此功能。部分人士 (包括進行心臟復健計畫的人) 可採用其他像是腕帶或胸帶式的心率監測系統，以獲得更精確的測量結果。諸如使用者的動作等許多因素，都有可能影響心率讀數的正確性。心率讀數僅限作為健身的輔助數據，用於判斷運動期間心率的大致趨勢。請向醫師洽詢。

將手掌直接放在手握式心率感測把手上。雙手皆須握住握把才能記錄心率。必須連續感測 5 下心跳（15 到 20 秒）後才能記錄心率。握住心率感測握把時，請不要太用力。緊抓握把可能會讓血壓升高。只需要輕輕地環握住即可。持續握住手握式心率感測握把可能使得讀數結果起伏不定。請務必清潔心率感測器以確保維持正確的接觸感應。

警告！

心率監測系統可能不準確。運動過量可能會導致嚴重受傷或死亡。如果感覺頭暈，請立即停止運動。

保養

1. 任何及所有的零件拆卸或更換，都必須由合格的維修技術人員執行。
2. 任何器材一旦損壞或零件磨損/破損，一律不得繼續使用。請使用當地 MATRIX 經銷商所販售的替換零件。
3. 保養標籤和貼標：不可因任何原因撕除標籤。標籤內含重要資訊。如標籤模糊不清或遺失，請聯絡 MATRIX 經銷商並要求重新張貼。
4. 保養所有器材：預防性保養是保持器材功能正常及善盡安全責任的關鍵。請定期檢查器材。
5. 確認負責調整或保養/維修器材的人員均為合格人員。MATRIX 可應經銷要求，提供公司器材的維修及保養訓練。

警告

若要關閉踏步機電源，必須將電源線從牆壁插座拔下。

保養時間表

措施	頻率
拔下器材電源線。使用清水以及溫和的肥皂，或其他 Matrix 核准的清潔劑，清潔整台機器 (清潔劑不應含有酒精或氨成份)。	每天
檢查所有連接接頭區域的螺絲組件是否緊固。	每季

產品規格

	ENDURANCE 踏步機		
儀表組	TOUCH	PREMIUM LED	LED / GROUP TRAINING LED
使用者體重承載上限	182 公斤 / 400 磅		
產品重量	116.9 公斤 / 257.7 磅	115.1 公斤 / 253.8 磅	114.4 公斤 / 252.2 磅
運送重量	133.2 公斤 / 293.7 磅	131.4 公斤 / 289.7 磅	130.7 公斤 / 288.1 磅
總尺寸 (長 x 寬 x 高)*	114.3 x 78.7 x 179.1 公分 / 45 x 31 x 70.5 英寸		

* MATRIX 器材周圍務必保留至少 0.6 公尺（24 英寸）的寬度，以方便使用及通行。
請注意，美國身心障礙法案 (ADA) 建議的輪椅通行寬度是 0.91 公尺（36 英寸）。

重要な注意事項

本説明書は大切に保管してください。

ステッパーを使用する際は、基本的な事前の注意に必ず従い、以下の事項も守ってください：本機のご使用前にすべての説明をお読みください。本機を所有している方が責任を持って、使用者全員が警告および注意事項をすべて理解するようにしてください。

本機は業務用です。ユーザーの安全と機器を保護するため、説明書をすべてよく読んだ上でご使用ください。

危険！

感電のリスクを減らすために：

使用直後、清掃やメンテナンスの実行、部品の取り付けや取り外し前には、必ず本機の電源プラグをコンセントから抜いてください。

警告！

やけど、火事、電気ショック、怪我のリスクを低減するため：

- 14歳未満の子どもは本機を使用してはなりません。
- 14歳以上の未成年者、身体に障害のある方は、大人の監督なしに本機を使用しないでください。
- 子どもや身体に障害のある方が本機を使用したり、本機の稼働中に近くにいる場合、厳重な監督が必要です。
- 本機から10フィート（3メートル）以内の範囲にペットまたは14歳未満の子どもを近付けないでください。
- 本機は取扱説明書に記載されている用途に使用してください。
- 不適切な、または過度な運動はけがの原因となる場合があります。胸の痛み、吐き気、めまい、息切れなど、何らかの身体の異常を感じた場合、運動を直ちに中止して、続行する前に医師にご相談ください。
- 心拍数モニタリングシステムは正確でないこともあります。適度な範囲を超えた運動は、重度の怪我や死亡に至る恐れがあります。めまいを感じた場合、直ちに運動を中止してください。
- 可動部に手や衣服が触れないようにしてください。
- 本機のいずれかの部分に引っかかる恐れのある服は着用しないでください。
- 本機の使用中は常に運動靴を着用してください。
- 本機に飛び乗らないでください。
- 本機の定員は1名です。
- 取扱説明書の仕様に指定されている体重以上の方は本ユニットを使用しないでください。これに従わない場合、保証が無効になります。
- 感電防止のために、どの開口部にも絶対に物体を落としたり、挿入したりしないでください。
- コードや電源プラグが損傷している場合、本機が正常に作動しない場合、落としてしまったり、損傷を受けていたり、水浸しになった場合には絶対に本機を稼働させないでください。
- 電源コードを加熱した表面から離してください。
- エアゾール（スプレー）製品の使用中、または酸素吸入器が使用中の場所では稼働させないでください。
- 通気口が塞がれている状態では絶対に本機を稼働させないでください。通気口を糸くずや髪の毛等の無い清潔な状態に保ってください。
- カスタマーサービスから指示されるまではサイドカバーを取り外さないでください。メンテナンスは公認のサービスエンジニアのみが行ってください。

注意！

本機のご使用前に医師にご相談ください。ご使用前に取扱説明書をお読みください。

本機は必ず屋内の温度と湿度が制御されている部屋でご使用ください。本機が低温または高湿度の気候にさらされた場合は、初めて使用する前に本機を室温に慣らしてから使用されることを強く推奨します。

電源要件

電気系統要件

安全のため、また確実にパフォーマンスを発揮できるよう、本回路の接地は非ループ状（絶縁）になっている必要があります。NEC（米国電気工事基準）の210-21項および210-23項を参照してください。これらの電気系統要件に従わない場合、Matrixの限定保証が無効になるおそれがあります。

接地の指示事項

危険！

本ユニットは接地する必要があります。故障や機能停止が発生した場合、接地により、電流には抵抗が最小となる経路が与えられるので、感電のリスクが減ります。本ユニットには機器接地導線と接地プラグのついたコードが装備されています。プラグは正しく取り付けられた適切なコンセントに差し込み、現地の規定や条例に従って接地する必要があります。本機の接地導線を適切に接続しない場合、感電のリスクが生じる可能性があります。本製品が適切に接地されているか確信が持てない場合は、資格をもった電気技師またはサービスエンジニアに点検を依頼してください。本製品に付属の電源プラグは改造しないでください。電源プラグがコンセントに合わない場合は、資格をもった電気技師に適切なコンセントを取り付けてもらってください。

110 Vユニット

110 Vの機器では、電源には100-125 V、60 Hzを使用し、非ループ状（絶縁）中性点接地を持つ15 A以上の回路が必要です。本機は15Aの専用回路で最大4ユニットまで数珠接続可能です。Matrix数珠接続コードアダプターは別売です。

220 Vユニット

220 Vの機器では、電源には216-250 V、50 Hzを使用し、非ループ状（絶縁）中性点接地を持つ15 A以上の回路が必要です。本機は15Aの専用回路で最大4ユニットまで数珠接続可能です。Matrix数珠接続コードアダプターは別売です。

デジタルTV

一体型デジタルTVチューナー付のアドオンTVやコンソール類には、追加の電源アダプターは必要ありません。両端が「Fタイプ」のコンプレッション フィッティングであるRG6同軸ケーブルは、ビデオソースと各アドオンのデジタルテレビユニット間で接続する必要があります。

バッテリー充電（LEDコンソール）

ステッパーは、ディスプレイにSTEP FASTERと表示されるたびにシャットダウンモードに移行することで、バッテリーの充電を節約します。使用者が1分間あたり35ステップを超える速度を維持していない場合、30秒シャットダウンプロセスが開始されます。

バッテリーの電圧が低い場合、本機をシャットダウンモードに移行中、ディスプレイにLOW BATTERYと表示されます。以下の場合はバッテリーを充電してください。

- 本機を長時間使用していない場合、バッテリーの充電が必要になることがあります。
- 本機は低バッテリーの状態でも機能し続けますが、使用者が停止すると使用者とプログラムの情報は失われます。

バッテリーを充電する必要がある場合は、オプションの電源アダプター充電ユニットを使用してください。完全に充電するには、充電器を8時間以上ステッパーに接続する必要があります。充電が完了したら、バッテリーランプが赤から緑に変わります（図を参照）。フル充電後でもディスプレイにLOW　BATTERYと表示される場合は、バッテリーが破損している可能性があります。バッテリーの交換については認定技術者に確認してください。

注意：本機の内部にあるバッテリーには環境に有害な物質が含まれています。地域の法令に従ってバッテリーを適切に廃棄してください。

FCC 規則（米国のみ）

本機は FCC 規則パート 15 に従って試験済みであり、クラス B、デジタルデバイスの制限事項に適合すると判定されています。これら制限事項は住宅地域で設置された場合の有害な電磁波に対する適正な保護を提供するように規定されています。本機は高周波エネルギーを生成、使用し、高周波エネルギーを放射することがあります。指示通りに設置、使用されなかった場合、無線通信に対する有害な電磁障害を起こすことがあります。しかしながら、特定の設置状況において電磁障害が起こさないとの保証はありません。本機がラジオまたはテレビの受信に有害な電磁障害を起こした場合、次の措置を取ることで電磁障害を是正することを推奨いたします。電磁障害の有無は本機の電源を切ってから入れることで特定することができます。

- 受信アンテナの向きを変えるまたは場所を変える
- 本機と受信機間の間隔を広くする
- 受信機が接続されているのとは別のコンセントに本機を接続する
- 販売店または熟練のラジオ/テレビ技師にサポートを依頼する

FCC RF 放射線照射に関するステートメント：

1. 本送信機は別のアンテナまたは別の送信機と一緒に配置したり、稼働させてはなりません。
2. 本機は制御された環境に対して規定された FCC RF 放射線照射限界に適合します。本機は放射源と人体の間に 20 センチメートル以上の距離を空けて設置および稼働する必要があります。

組立

開梱

本機の開梱は本機を使用する場所で行ってください。箱を平坦で水平な床面に配置してください。床面上に保護カバーを配置することが推奨されます。箱が横転している状態で開梱しないでください。

重要な注意

- すべてのビデオおよび電源差込口は本製品の納入日/組立日に正常に機能している必要があります。再訪問に関連して行われた追加の設置作業で生じた料金はすべてクライアント持ちとなります。
- 組み立ての各ステップにおいて、ナットとボルトのすべてが所定の位置に配置されており、部分的にねじ込まれていることを確認してください。
- 組立時や使用時の補助として、一部の部品は事前に潤滑剤が塗布されています。潤滑剤を拭き取らないでください。潤滑が不足すると思われる場合、リチウムグリスを軽く塗布することを推奨いたします。

警告！

組み立ての工程にはいくつか特に注意する必要のある箇所があります。組み立ての説明に正確に従って全ての部品がしっかり締め付けられていることを確認することは、非常に重要です。組み立ての説明に正しく従わない場合、部品の締め付けが不十分であったり緩みが生じたりすることがあり、耳障りなる音が発生する原因となることがあります。本機の損f傷を防ぐために、組立の説明をご確認のうえ、必要な修正方法に従っていただく必要があります。

お問い合わせについて

ご質問がある場合、または部品が不足している場合、カスタマーサービスまでお問い合わせください。

必要な工具：

- ☐ 6 mm 六角棒レンチ
- ☐ 5 mm 六角棒レンチ
- ☐ プラスドライバー

同梱部品：

- ☐ メインフレーム x 1
- ☐ スタビライザーチューブ x 1
- ☐ スタビライザーチューブカバー x 1
- ☐ コンソールマスト x 1
- ☐ コンソールマストカバー x 1
- ☐ コンソールマストブラケット x 1
- ☐ 上部ハンドルバー x 2
- ☐ 下部ハンドルバー x 2
- ☐ パルスグリップハンドルバー x 1
- ☐ ハンドルバージョイントコネクター x 1
- ☐ ボトルホルダー x 1
- ☐ 電源コード x 1
- ☐ ハードウェアキット x 1

コンソールは別売

日本語

1	ハードウェア	数量
A	ボルト (M8 x 40 L)	4
B	ロックワッシャー	4
C	ネジ (M5 x 15 L)	4

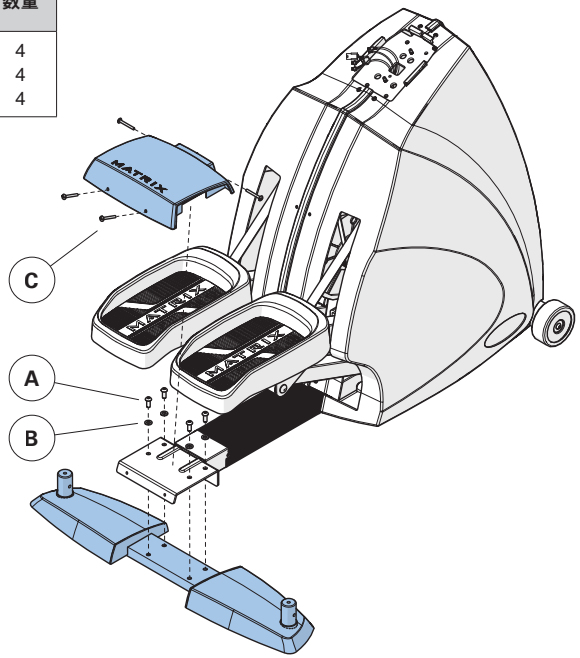

3	ハードウェア	数量
B	ロックワッシャー	2
E	ボルトセット	2
F	アークワッシャー	8
G	ボルト (M8 x 16 L)	7
H	ロックワッシャー	3
I	ボルト (M8 x 45 L)	2

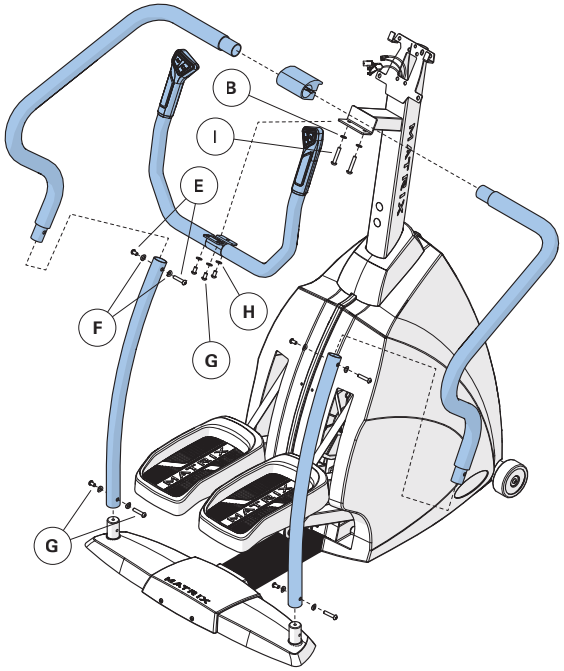

2	ハードウェア	数量
B	ロックワッシャー	8
D	ボルト (M8 x 16 L)	8

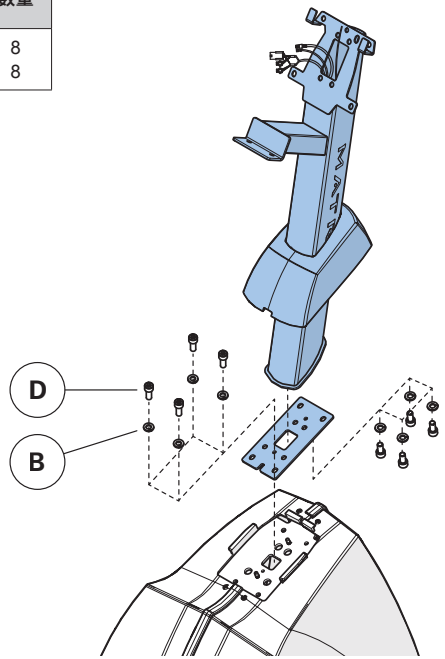

4	ハードウェア	数量
J	ボルト (M8 x 20 L)	4
K	ボルト (M8 x 25 L)	2
L	ボルト (M5 x 10 L)	2

1 LCB通信
2 延長電源線
3 テレビ電源
4 コンソール接続線
5 イーサネット
6 同軸
7 アース線

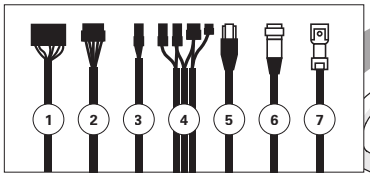

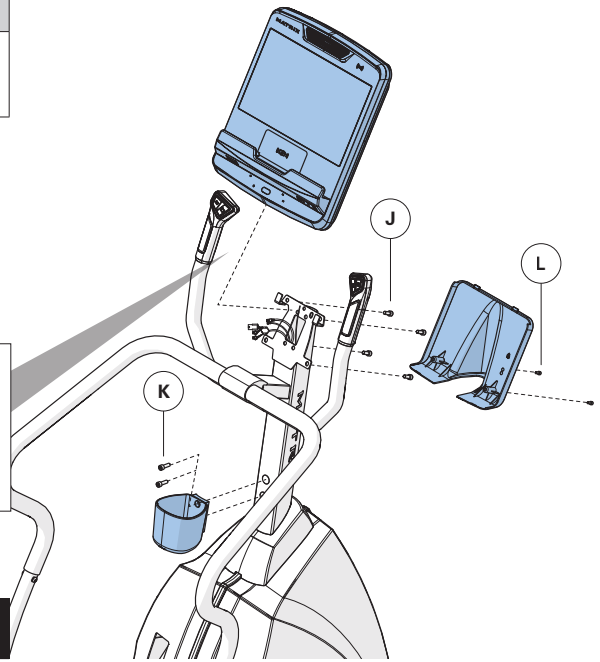

組み立て完了

ご使用前に

マシンの設置場所

本ユニットは直射日光の当たらない、水平で安定した表面に置いてください。強い紫外線はプラスチック部の退色を招くことがあります。ユニットは涼しく湿度の低い場所に設置してください。ユニットの後ろ側を少なくとも24インチ (600 mm) 空けてください。この空きスペースには、いかなる障害物も置かず、本機からの昇降口を十分に確保してください。通気口や外気の取入口をふさぐような場所には絶対にユニットを置かないでください。ユニットはガレージ、屋根付きの中庭、水の近くや屋外に設置しないでください。

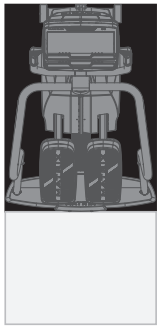

フリーエリア
0.6 M (2 FT)

本機のレベリング

ステッパーは水平で安定した表面に設置してください。ステッパーにはフットサポートの下に水平調整脚があります。ステッパーがその使用予定の場所でぐらつく場合は、調整脚のロックナットを緩めて、安定するまで脚を調整します。
レベリングが終わったら、ロックナットをフレームに締め付けて調整脚をロックします。

警告！

本機は大変重いマシンです。本機を移動する際は、十分に注意して、必要に応じて人数を追加してください。これらの指示に従わない場合、怪我が発生する恐れがあります。

正しい使用法

ステッパーに乗る

1. 本機の後ろに立ちます。
2. 両方のリアアームハンドルを掴んで、片方の足を対応するフットパッドに置きます。フットパッドがストロークの一番下の停止位置に来るまで待ちます。
3. もう片方の足を反対側のペダルに置きます。
4. 本機はさまざまな足の位置に対応しています。足をフットパッドの最も前の位置に移動すると、ステップの高さが増し、ステップマシンと同じような感覚が得られます。足をフットパッドの後ろに置くと、ステップの高さが減り、滑らかな歩行やランニングに似た、滑走する感覚が得られます。足全体がフットパッドにしっかりと着いていることを常に確認してください。ペダルの動きは足の位置に左右されます。
5. 正しいワークアウト位置を決定するには、ペダルの中央に足を置いて、ペダルの上に立ちます。常に膝を少し曲げるようにしてください。

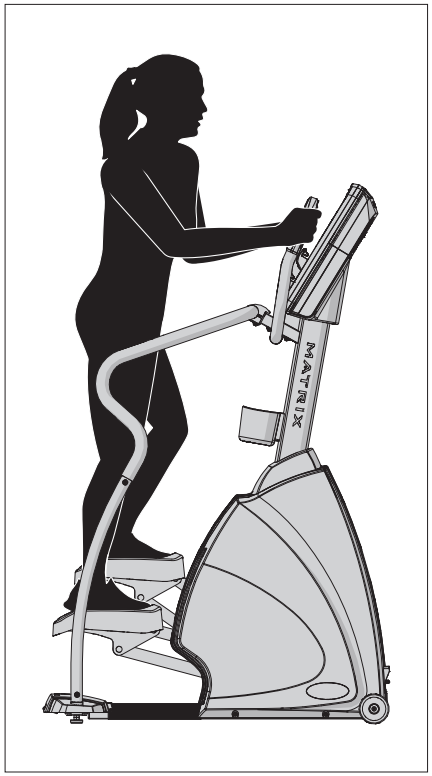

心拍数機能を使用する

本製品の心拍数機能は医療機器用ではありません。心拍数グリップはあなたの現在の心拍数を相対的に推定できますが、正確な読み取り数値が必要になる場合は、表示される値を信頼しないでください。心臓リハビリテーションプログラム中の人たちも含めて、胸部または手首のストラップ式の心拍数モニタリングシステムの使用が役に立つ人たちもいます。心拍数の読み取りの精度には、使用者の動きも含めて様々な要素が影響を及ぼします。心拍数の表示は、一般的な心拍数の傾向を特定するエクササイズの補助用としてのみ意図されています。医師にご相談ください。

手のひらを直接グリップパルスハンドルバーの上に置いてください。心拍数を記録するには両手でバーを握っている必要があります。心拍数を記録するには、連続で5回分の心臓の鼓動（15-20秒）が必要です。パルスハンドルバーを握る際は、きつく握らないでください。グリップをきつく握ると、血圧が上昇してしまうことがあります。手をまるめて、ゆるくつかみ続けてください。グリップパルスハンドルバーをずっとつかみ続けていると、読み出された結果が不規則になる場合があります。接触部を適切な状態に維持できるよう、パルスセンサーを清潔に保ってください。

警告！

心拍数モニタリングシステムは正確でないこともあります。適度な範囲を超えた運動は、重度の怪我や死亡に至る恐れがあります。めまいを感じた場合、直ちに運動を中止してください。

メンテナンス

1. パーツの取り外しまたは交換は、有資格のサービスエンジニアが行う必要があります。
2. 本機が損傷している、または本機に摩耗している部品や壊れた部品がある場合、本機を使用しないでください。最寄りの MATRIX 販売店から供給された交換パーツのみを使用してください。
3. ラベルとネームプレートの維持：いかなる理由があってもラベルは外さないでください。ラベルには重要な情報が記載されています。ラベルまたはネームプレートが読み取り不可能であったり欠けている場合はご購入の MATRIX 販売店まで交換をご依頼ください。
4. 本機のメンテナンス：本機を問題なく使用し、損害賠償責任の可能性を最小限にとどめるには、予防的メンテナンスが重要になります。本機は定期的に点検する必要があります。
5. 調整、メンテナンス、または修理の実施者は必ず有資格者であることを常に確認してください。
   MATRIX 販売店は、ご要望に応じて、当社施設でのサービスとメンテナンスの研修を提供しています。

警告

ステッパーから電源を取り外すには、電源コードを壁のコンセントから抜く必要があります。

メンテナンスのスケジュール	
作業	**頻度**
ユニットの電源プラグを抜きます。マシン全体を水と中性洗剤、またはその他 MATRIX 認定液を使用して洗浄します（洗浄剤には非アルコール系および非アンモニア系のものをご使用ください）。	毎日
すべての結合部分のボルトがしっかり締まっているか点検します。	3か月に1度

製品仕様

	ENDURANCE STEPPER		
コンソール	TOUCH	PREMIUM LED	LED / GROUP TRAINING LED
最大使用者重量	182 kg / 400 lbs		
製品重量	116.9 kg / 257.7 lbs	115.1 kg / 253.8 lbs	114.4 kg / 252.2 lbs
梱包重量	133.2 kg / 293.7 lbs	131.4 kg / 289.7 lbs	130.7 kg / 288.1 lbs
全体寸法 (長さ×幅×高さ)*	114.3 x 78.7 x 179.1 cm / 45” x 31” x 70.5”		

* MATRIX マシンにスムーズにアクセスできるようにし、マシンの周囲に少なくとも0.6 メートル (24”)のスペースを確保してください。
注： 0.91 m（36”）は車いす使用者のための ADA 推奨間隔幅です。

중요한 주의 사항

아래의 지침을 지켜주세요

스텝퍼를 사용할 때는 다음 사항을 비롯하여 기본 주의 사항을 항상 따라야 합니다. 본 기구를 사용하기 전에는 모든 지침사항을 읽어주세요. 본 기구의 소유자는 모든 사용자에게 경고 및 주의 사항을 올바르게 알려주어야 할 의무가 있습니다.

본 기구는 상업적 용도로 제작된 것입니다. 안전을 지키고 기구를 보호하려면 조작에 앞서 모든 지시 사항을 읽어주세요.

위험!

감전의 위험을 줄이려면:

사용 직후, 청소 전, 유지보수 수행 전, 부품을 끼우거나 빼기 전 항상 기구의 플러그를 전기 콘센트에서 뽑으세요.

경고!

연소, 화재, 감전 또는 부상의 위험을 줄이려면:

- 14세 미만의 어린이는 기구를 사용하지 않아야 합니다.
- 14세 이상의 어린이 또는 장애인은 성인의 감독 하에서만 기구를 사용해야 합니다.
- 어린이나 장애인이 운동 기구를 사용하거나 이들 가까이에서 기구를 사용할 때는 면밀히 감독해야 합니다.
- 애완동물이나 14세 미만의 어린이는 기구와 3미터 이내 가까이 있지 않아야 합니다.
- 본 제품은 본 사용안내서에 설명된 용도로만 사용해야 합니다.
- 운동을 잘못하거나 과도하게 하면 부상을 입을 수 있습니다. 가슴 통증, 메스꺼움, 현기증 또는 호흡 곤란 등의 통증을 경험하는 경우 즉시 운동을 중단하고, 의사의 진찰을 받은 후에 재개하세요.
- 심박수 모니터링 시스템은 정확도가 떨어질 수 있습니다. 과도한 운동은 심각한 부상이나 사망을 초래할 수 있습니다. 어지러우면 즉시 운동을 중단하세요.
- 양손과 느슨한 옷을 움직이는 부품 가까이에 두지 마세요.
- 기구의 어떤 부분에 걸릴 수도 있는 옷은 착용하지 마세요.
- 이 기구를 사용하는 동안에는 항상 운동화를 착용하세요.
- 기구에 뛰어 오르지 마세요.
- 기구를 작동 중에는 기구에 한 명 이상의 사람이 있어야 합니다.
- 이 제품은 기구 소유자의 사용설명서 섹션(OWNER'S MANUAL SPECIFICATIONS SECTION)에 명시된 체중보다 무거운 사람이 사용하면 안 됩니다. 이를 준수하지 않으면 제품의 품질보증서가 무효화됩니다.
- 감전을 방지하려면 기구의 구멍 안에 어떠한 물체도 떨어뜨리거나 끼우지 마세요.
- 코드나 플러그가 손상된 경우, 기구가 제대로 작동하지 않는 경우, 떨어졌거나 손상된 경우 또는 침수된 경우에는 제품을 조작하면 안 됩니다.
- 전원 코드를 가열된 표면 가까이에 두지 마세요.
- 에어로졸(스프레이) 제품을 사용 중이거나 산소를 공급 중일 경우에는 제품을 조작하지 마세요.
- 외기구가 막힌 상태에서 운동 기구를 조작하면 안 됩니다. 모든 외기구에 보풀, 머리카락 등의 이물질이 끼지 않도록 깨끗이 유지하세요.
- 고객 기술 지원팀의 지시가 없는 한 사이드 커버를 제거하지 마세요. 서비스는 공인된 서비스 기술자만 수행해야 합니다.

주의!

이 기구를 사용하기 전 의사와 상의하세요. 사용에 앞서 제품 사용설명서를 읽으세요.

본 기구는 기온이 조절되는 실내에서만 사용해야 합니다. 본 기구가 추운 기온이나 습도가 높은 기후에 노출된 경우에는 기구를 처음 사용하기 전 실내 온도로 예열해야 합니다.

전력 요건

전기 요구 사항

안전을 기하고 성능을 보장하려면 이 회로의 접지가 루프되지 않아야(절연된) 합니다. NEC 조항 210-21과 210-23을 참조하세요. 이러한 전기 요구 사항을 따르지 않으면 Matrix 제한 보증서의 효력이 상실될 수 있습니다.

접지 지침

위험!

본 제품은 접지되어야 합니다. 오작동이나 고장이 발생하면 감전의 위험을 줄이기 위해 접지를 통해 전류에 최소의 저항 경로를 제공합니다. 본 제품에는 기구-접지 도체와 접지 플러그를 포함한 코드가 장착되어 있습니다. 플러그는 해당 지역의 모든 법규 및 법령에 따라 올바르게 설치되고 접지된 적절한 콘센트에 꽂아야 합니다. 장비 접지 도체를 잘못 연결하면 감전의 위험이 발생할 수 있습니다. 제품이 올바르지 않게 접지되었는지 여부가 의심스러우면 유자격 전기 기술자 또는 서비스 기사에게 문의하세요. 제품과 함께 제공된 플러그를 개조하지 마세요. 콘센트에 맞지 않으면 유자격 전기 기술자가 올바른 콘센트를 설치하도록 하세요.

110V 제품

110 V 제품은100-125V, 60Hz 및 최소 15A 회로를 사용해야 하며 전원용 중성선 / 접지선이 루프되지 않아야(절연됨) 합니다. 이 제품은 15A 회로당 최대 4개 제품을 데이지 체인 방식으로 연결할 수 있습니다. Matrix 데이지 체인 코드 어댑터는 별도로 판매됩니다.

220V 제품

220V 제품은 216-250V, 50Hz 및 최소 15A 회로를 사용해야 하며 전원용 중성선 / 접지선이 루프되지 않아야(절연됨) 합니다. 이 제품은 15A 회로당 최대 4개 제품을 데이지 체인 방식으로 연결할 수 있습니다. Matrix 데이지 체인 코드 어댑터는 별도로 판매됩니다.

디지털 TV

통합 디지털 TV 튜너가 포함된 애드온 TV 또는 콘솔에는 추가 전원 어댑터가 필요하지 않습니다. 'F 타입' 압축 이음매(compression fitting)로 처리된 RG6 동축 케이블은 비디오 소스와 각 애드온 디지털 TV 장치에 연결되어야 합니다.

배터리 충전(LED 콘솔)

스텝퍼는 디스플레이에 STEP FASTER가 표시될 때마다 정지 모드로 전환하여 배터리 충전량을 절약합니다. 사용자가 스텝 속도를 분당 35 스텝 이상으로 유지하지 않으면 30초 정지 과정이 시작합니다.

제품의 배터리 전압이 낮을 때 정지 모드로 전환되면 디스플레이에 LOW BATTERY가 표시됩니다. 다음은 배터리를 재충전해야 하는 경우입니다.

- 장기간 제품을 사용하지 않은 경우 배터리를 재충전해야 할 수 있습니다.
- 제품은 배터리 잔량이 낮을 때에 계속 작동하지만 사용을 중단하면 사용자 및 프로그램 정보가 손실됩니다.

배터리를 재충전해야 하는 경우 전원 어댑터 충전 장치(옵션)를 사용하세요. 충전기는 최소 8시간 동안 스텝퍼에 연결하여 완전히 충전해야 합니다. 충전이 완료되면 배터리 표시등이 빨간색에서 녹색으로 바뀝니다(그림 참조). 완전히 충전된 후 디스플레이에 LOW BATTERY가 표시되면 배터리가 꺼질 수 있습니다. 배터리를 교체하려면 공인 서비스 기술자에게 문의하세요.

주의: 제품 내부에 저장된 배터리에는 환경에 유해한 물질이 포함되어 있습니다. 현지 법률에 따라 배터리를 적절하게 폐기해야 합니다.

FCC 규정(미국만 해당)

이 기구는 시험을 마친 결과 FCC(연방통신위원회) 규칙의 15항에 따라 B등급 디지털 장치의 제한 사항을 따르는 것으로 확인되었습니다. 이러한 제한 사항은 기구를 주거 지역에 설치 시 유해한 간섭으로부터 적절하게 보호하도록 마련되었습니다. 이 기구는 무선 주파수 에너지를 생성, 사용하며 방출할 수 있고 지침에 따라 설치 및 사용하지 않으면 무선 통신에 유해한 간섭을 유발할 수 있습니다. 그러나 특정하게 설치해도 간섭이 발생하지 않는다고 보장할 수 없습니다. 이 기구가 라디오나 TV 수신에 유해한 간섭을 유발하는 경우(기구를 껐다 켜서 확인 가능함) 사용자는 다음 중 1개 이상의 조치를 사용하여 간섭을 해결하려고 하는 것이 좋습니다.

- 수신 안테나의 방향이나 위치를 변경하세요
- 기구와 수신기 사이의 간격을 넓히세요
- 수신기가 연결된 장치와 회로가 상이한 콘센트에 기구를 연결하세요
- 대리점 또는 숙련된 라디오 / TV 기술자에게 도움을 요청하세요

FCC 무선주파수 방사 노출 가이드라인:

1. 이 송신기는 다른 안테나 또는 송신기와 같은 위치에 배치하거나 함께 작동하면 안 됩니다.
2. 이 기구는 제어되지 않은 환경에 대해 규정된 FCC RF 방사 노출 제한 사항을 준수합니다. 이 기구는 라디에이터와 신체 사이에 최소 20cm의 거리를 두고 설치 및 작동해야 합니다.

조립

포장 풀기

사용하려는 경우 본 운동 기구의 포장을 푸세요. 포장 상자를 평평한 표면에 놓으세요. 바닥에 보호 덮개를 까는 것이 좋습니다. 상자가 옆으로 누워 있는 상태에서는 절대 개봉하지 마세요.

중요 사항

- 모든 비디오 및 전원 콘센트는 제품을 납품 / 조립한 때 기능해야 합니다. 고객은 반품 방문과 관련된 추가 설치비를 지불해야 합니다.
- 각 조립 단계에서 모든 너트와 볼트가 제 위치에 있고 일부분에는 나사산이 있는지 확인하세요.
- 몇몇 부품은 조립과 사용 시 도움이 되도록 사전 윤활 처리를 하였습니다. 이 윤활유를 닦아내지 마세요. 어려움이 있으시면 리튬 그리스를 살짝 바르는 것이 좋습니다.

경고!

조립 과정에는 특별한 주의를 기울여야 할 몇 가지 영역이 있습니다. 조립 지침을 정확히 따르고 모든 부품이 단단히 조여졌는지 확인하는 것이 매우 중요합니다. 조립 지침을 정확히 따르지 않으면 기구 부품이 단단히 조여질 수 없기 때문에 헐거워져서 자극적인 소음이 발생할 수 있습니다. 기구의 손상을 방지하려면 조림 지침을 검토하고 시정 조치를 취해야 합니다.

도움이 필요하세요?

질문이 있거나 누락된 부품이 있는 경우 고객 기술지원팀에 문의하세요.

소요 공구:

- ☐ 6mm 육각 렌치
- ☐ 5mm 육각 렌치
- ☐ 십자드라이버

포함된 부품:

- ☐ 메인 프레임 1개
- ☐ 스태빌라이저 튜브 1개
- ☐ 스태빌라이저 튜브 커버 1개
- ☐ 콘솔 마스트 1개
- ☐ 콘솔 마스트 커버 1개
- ☐ 콘솔 마스트 브래킷 1개
- ☐ 상단 핸들바 2개
- ☐ 하단 핸들바 2개
- ☐ 펄스 그립 핸들바 1개
- ☐ 핸들바 조인트 커넥터 1개
- ☐ 물병 홀더 1개
- ☐ 전원 코드 1개
- ☐ 하드웨어 키트 1개

콘솔(별도 판매)

1	하드웨어	수량
A	볼트(M8x40L)	4
B	로크 와셔	4
C	나사(M5x15L)	4

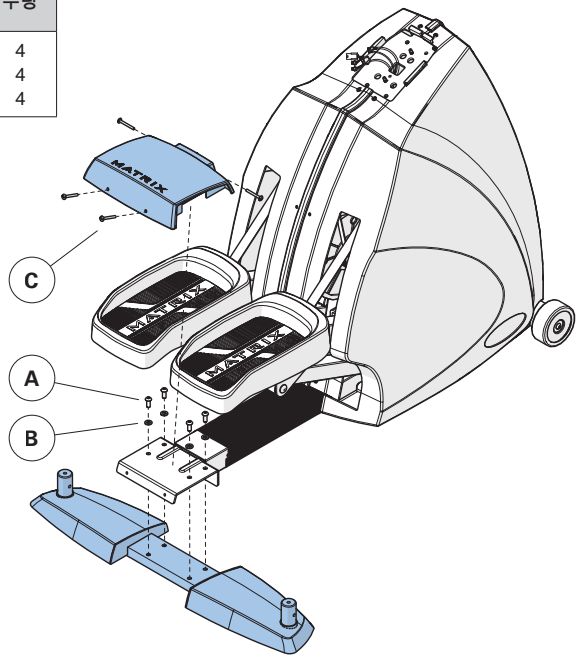

3	하드웨어	수량
B	로크 와셔	2
E	볼트 세트	2
F	아크 와셔	8
G	볼트(M8x16L)	7
H	로크 와셔	3
I	볼트(M8x45L)	2

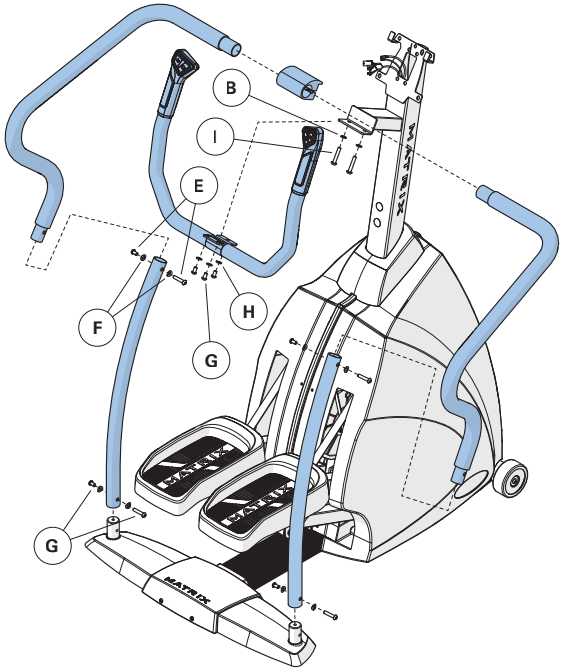

2	하드웨어	수량
B	로크 와셔	8
D	볼트(M8x16L)	8

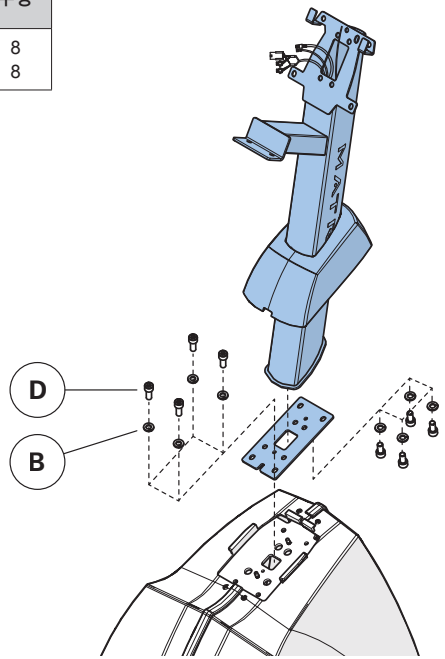

4	하드웨어	수량
J	볼트(M8x20L)	4
K	볼트(M8x25L)	2
L	볼트(M5x10L)	2

1 LCB 통신
2 전력선 연장선
3 TV 전원
4 콘솔 커넥트 와이어
5 이더넷
6 Coax
7 접지선

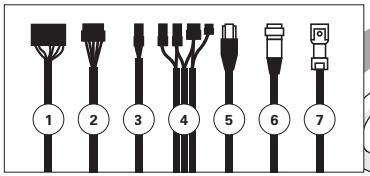

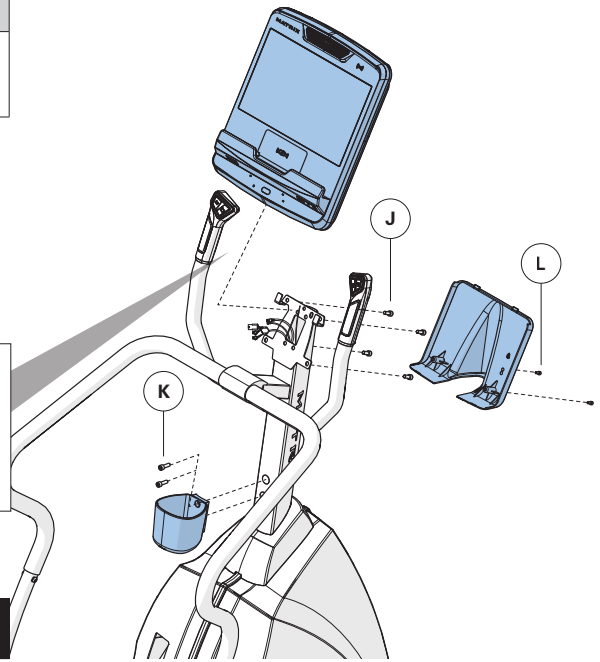

조립이 완료되었습니다!

시작에 앞서

제품의 배치 장소

직사광선이 비치지 않는 평평하고 안정된 표면에 기구를 배치하세요. 강한 자외선을 받으면 플라스틱이 변색될 수 있습니다. 시원하고 습도가 낮은 곳에 제품을 배치하세요. 24” (600mm) 이상인 제품 뒤에는 빈 공간을 남겨 두세요. 이 공간에는 어떠한 장애물도 없어야 하며 기구의 출구 경로가 되어야 합니다. 통풍구나 외기구를 막을 수 있는 곳에는 기구를 배치하지 마세요. 차고, 베란다, 물가 또는 실외에 배치하지 않아야 합니다.

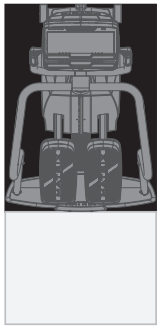

여유 면적
0.6M (2FT)

기구 수평화

평평하고 안정된 표면을 찾아 스텝퍼를 배치하세요. 스텝퍼의 발판 아래에는 레벨링 풋이 있습니다. 스텝퍼를 사용하려는 위치에서 스텝퍼가 흔들리면 조절 발의 잠금 너트를 풀고 안정될 때까지 발을 조절하세요. 수평이 되면 프레임의 잠금 너트를 조여 조절 발을 잠그세요.

경고!

본 기구는 매우 무거우므로 주의하시고 이동 시 필요한 경우 추가적인 도움을 받으세요. 이 지침을 따르지 않으면 부상을 입을 수 있습니다.

올바른 사용법

스텝퍼 사용하기

1. 기구 뒤에 서 있으세요.
2. 후방 암 핸들의 양쪽을 잡고 해당 발패드에 한쪽 발을 놓습니다. 발패드가 스트로크 하단에서 멈출 때까지 기다립니다.
3. 그런 다음 다른 발을 반대쪽 페달에 놓습니다.
4. 이 제품은 다양한 발 위치를 제공합니다. 발 패드의 가장 앞쪽 위치로 발을 움직이면 스텝 높이가 증가하여 스텝 기구와 유사한 느낌이 납니다. 발을 발 패드의 뒤쪽으로 두면 스텝 높이가 감소하고 원활하게 걷거나 달릴 때와 유사한 활주 느낌이 더 납니다. 항상 발 전체가 발 패드에 고정되어 있는지 확인하세요. 페달 움직임은 여러 요인들에 의해 좌우됩니다.
5. 올바른 운동 위치를 결정하려면 발을 페달 중앙에 놓은 상태에서 페달 위에 서세요. 무릎을 항상 약간 구부린 자세로 유지하세요.

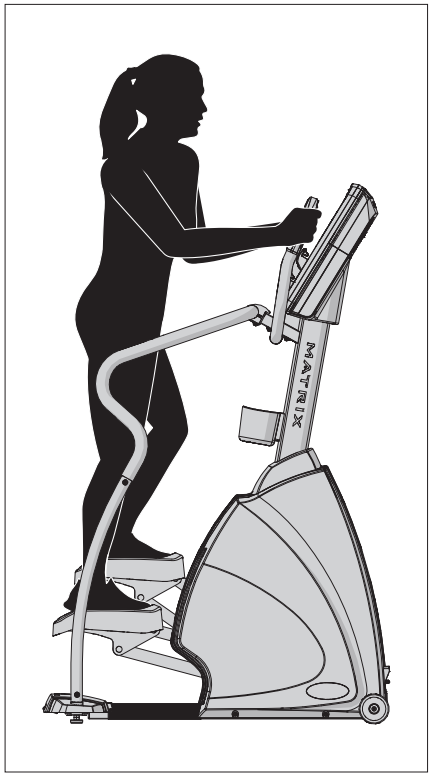

심박수 기능 사용하기

본 제품의 심박수 기능은 의료 기기 용도가 아닙니다. 심박수 그립은 실제 심박수에 대한 상대적인 추정치를 제공할 수 있지만 정확한 측정값이 필요할 때는 이 값을 신뢰해서는 안 됩니다. 심장 재활 프로그램에 참여하는 사람들을 포함하여 일부 사람들은 가슴 스트랩 또는 손목 스트랩과 같은 대체 심박수 모니터링 시스템을 사용하여 도움을 받을 수 있습니다. 사용자의 움직임을 포함하여 다양한 요인이 심박수 측정값의 정확성에 영향을 줄 수 있습니다. 심박수 측정값은 일반적으로 심박수 경향을 결정할 때 운동 보조 수단으로만 사용하려는 것입니다. 의사와 상의하세요.

손바닥을 그립 펄스 핸들바에 직접 놓으세요. 심박수를 등록하도록 양손으로 바를 잡아야 합니다. 심박수를 등록하려면 5회 연속의 심박수(15-20초)가 필요합니다. 펄스 핸들바를 잡을 때는 단단히 잡지 마세요. 그립을 단단히 잡으면 혈압이 올라갈 수 있습니다. 컵을 감싸듯이 느슨하게 잡으세요. 그립 펄스 핸들바를 계속 잡고 있는 경우 판독 오류가 발생할 수 있습니다. 접촉이 적절하게 유지될 수 있도록 펄스 센서를 청소하였는지 확인하세요.

경고!

심박수 모니터링 시스템은 정확도가 떨어질 수 있습니다. 과도한 운동은 심각한 부상이나 사망을 초래할 수 있습니다. 어지러우면 즉시 운동을 중단하세요.

유지보수

1. 모든 부품의 제거 또는 교체 시에는 유자격 서비스 기술자가 수행해야 합니다.
2. 부품이 손상되었거나 마모되었거나 파손된 기구는 절대 사용하지 마세요. 해당 지역의 MATRIX 대리점에서 공급한 교체 부품만 사용하세요.
3. 라벨 및 네임플레이트 유지하기 어떠한 이유로도 라벨을 제거하지 마세요. 라벨에는 중요한 정보가 담겨 있습니다. 읽을 수 없거나 내용이 누락된 경우 교체를 위해 MATRIX 대리점에 문의하세요.
4. 모든 기구 유지하기: 예방 유지보수는 기구를 원활히 작동하고 최소한의 책임을 질 수 있는 중요한 방법입니다. 기구는 정기적으로 검사해야 합니다.
5. 모든 종류의 유지보수 또는 수리를 수행하거나 조정하는 사람이 자격이 있는지 확인하세요. MATRIX 대리점은 요청 시 회사 시설에서 서비스 및 유지보수 교육을 제공합니다.

경고

스텝퍼에서 전원을 제거하려면 콘센트에서 전원 코드를 분리해야 합니다.

유지보수 일정	
조치	**빈도**
제품의 플러그를 뽑으세요. 물과 순한 비누 또는 Matrix에서 인가된 용액(무알코올 및 무암모니아 세제이어야 합니다)을 사용하여 기구 전체를 세척하세요.	매일
모든 연결 이음부의 볼트 조립체 조임 상태를 점검하세요.	분기별

제품 규격

	ENDURANCE STEPPER		
콘솔	TOUCH	PREMIUM LED	LED / GROUP TRAINING LED
최대 사용자 체중	182kg / 400lbs		
제품 무게	116.9kg / 257.7lbs	115.1kg / 253.8lbs	114.4kg / 252.2lbs
배송 중량	133.2kg / 293.7lbs	131.4kg / 289.7lbs	130.7kg / 288.1lbs
전체 크기 (L x W x H)*	114.3 x 78.7 x 179.1cm / 45” x 31” x 70.5”		

* MATRIX 기구에 접근할 수 있고 주변에 통로가 있도록 0.6m (24”) 이상의 간격 폭을 확보하세요. 휠체어 사용자의 경우 ADA 권장 간격 폭이 0.91m (36”)이라는 점에 유의하세요.

CÁC LƯU Ý QUAN TRỌNG

HÃY LƯU CÁC HƯỚNG DẪN NÀY

Khi sử dụng máy chạy bộ tại chỗ đếm bước Stepper, luôn phải tuân thủ các chú ý quan trọng, bao gồm những điều sau: Đọc tất cả các hướng dẫn trước khi sử dụng thiết bị. Người sở hữu có trách nhiệm đảm bảo mọi người dùng thiết bị được thông báo đầy đủ về tất cả các cảnh báo và lưu ý.

Thiết bị này được sử dụng cho mục đích thương mại Để đảm bảo sự an toàn của bạn và bảo vệ thiết bị, hãy đọc tất cả các hướng dẫn trước khi sử dụng.

NGUY HIỂM!

ĐỂ GIẢM NGUY CƠ BỊ ĐIỆN GIẬT:

Luôn rút phích cắm của thiết bị ra khỏi ổ cắm điện ngay lập tức sau khi sử dụng, trước khi vệ sinh, thực hiện bảo trì và lắp hoặc tháo các bộ phận.

CẢNH BÁO!

ĐỂ GIẢM NGUY CƠ BỎNG, HỎA HOẠN, ĐIỆN GIẬT HOẶC THƯƠNG TÍCH CHO NGƯỜI:

- Trẻ em dưới 14 tuổi KHÔNG nên sử dụng sản phẩm.
- Trẻ em trên 14 tuổi hoặc người khuyết tật không được sử dụng thiết bị mà không có sự giám sát của người lớn.
- Cần giám sát chặt chẽ khi trẻ em hoặc người tàn tật đang ở gần hoặc sử dụng thiết bị tập luyện.
- Vật nuôi hoặc trẻ em dưới 14 tuổi KHÔNG nên lại gần trong vòng 10 feet.
- Sản phẩm này phải được sử dụng cho mục đích như được mô tả trong Hướng dẫn Người dùng này.
- Tập thể dục không đúng cách hoặc quá mức có thể gây thương tích. Nếu bạn cảm thấy đau ở bất kỳ chỗ nào, gồm nhưng không giới hạn: đau ngực, buồn nôn, chóng mặt, hoặc thở gấp, hãy dừng tập luyện ngay lập tức và tham khảo ý kiến của bác sỹ trị liệu trước khi tiếp tục.
- Các hệ thống theo dõi nhịp tim có thể không chính xác. Luyện tập quá mức có thể dẫn tới chấn thương nặng hoặc tử vong. Nếu bạn cảm thấy chóng mặt, hãy dừng tập ngay lập tức.
- Giữ tay và quần áo rộng tránh xa các bộ phận chuyển động.
- Không mặc loại quần áo có thể bị kẹt vào bất kỳ bộ phận nào của thiết bị.
- Luôn luôn mang giày thể thao trong khi sử dụng thiết bị này.
- Không được nhảy lên máy.
- Không bao giờ cho phép hơn một người ở trên máy khi đang sử dụng.
- Người có trọng lượng nhiều hơn được chỉ định trong PHẦN THÔNG SỐ KỸ THUẬT CHO CHỦ SỞ HỮU không được sử dụng thiết bị. Không tuân theo chỉ dẫn sẽ khiến mất giá trị bảo hành.
- Để tránh bị điện giật, không làm rơi hoặc chèn bất kỳ vật gì vào các khe hở.
- Không được vận hành thiết bị nếu có dây hoặc phích cắm bị hỏng, nếu thiết bị không hoạt động đúng cách, bị rơi, hư hỏng hoặc ngâm nước.
- Tránh cho dây điện tiếp xúc với bề mặt nóng.
- Không vận hành ở nơi đang sử dụng các sản phẩm phun khí (phun) hoặc nơi thiếu oxy.
- Không bao giờ vận hành thiết bị tập luyện khi bộ phận thông khí bị chắn. Giữ cho khe khí luôn thông thoáng, sạch sẽ, không có xơ, tóc và các thứ tương tự.
- Không được tháo nắp bên hông trừ khi có hướng dẫn của Bộ phận Hỗ trợ Kỹ thuật Khách hàng. Chỉ kỹ thuật viên dịch vụ được ủy quyền mới được thực hiện dịch vụ.

THẬN TRỌNG!

THAM KHẢO Ý KIẾN CỦA BÁC SĨ VẬT LÝ TRỊ LIỆU TRƯỚC KHI SỬ DỤNG THIẾT BỊ NÀY.
HÃY ĐỌC HƯỚNG DẪN NGƯỜI DÙNG TRƯỚC KHI SỬ DỤNG.

Cần sử dụng thiết bị này trong nhà, trong phòng có thể điều chỉnh nhiệt độ. Nếu thiết bị này tiếp xúc với nhiệt độ lạnh hoặc khí hậu ẩm cao, thì cần làm nóng thiết bị đến nhiệt độ phòng trước khi sử dụng lần đầu.

YÊU CẦU VỀ ĐIỆN

YÊU CẦU VỀ ĐIỆN

Vì sự an toàn của bạn và để đảm bảo hiệu suất hoạt động, dây nối đất trên mạch này phải là cục bộ (tách biệt). Vui lòng tham khảo điều 210-21 và 210-23 của NEC. Không tuân theo yêu cầu về điện này có thể làm mất hiệu lực bảo hành của Matrix.

HƯỚNG DẪN NỐI ĐẤT

NGUY HIỂM!

Thiết bị phải được nối đất. Nếu thiết bị trục trặc hoặc hỏng hóc, nền đất sẽ cung cấp một đường dẫn ít điện trở nhất cho dòng điện để giảm nguy cơ bị điện giật. Thiết bị được trang bị dây có bộ phận nối đất và phích cắm nối đất. Phải cắm phích cắm vào một ổ cắm thích hợp được lắp đặt và nối đất đúng cách và phù hợp với tất cả các quy tắc và quy định của địa phương. Kết nối không đúng dây dẫn thiết bị nối đất có thể dẫn đến nguy cơ bị điện giật. Kiểm tra với thợ điện hoặc nhân viên đủ điều kiện nếu bạn không biết sản phẩm có được nối đất đúng cách hay không. Không được sửa đổi phích cắm được cung cấp cùng với sản phẩm. Nếu phích không vừa với ổ cắm, thì cần có một ổ cắm thích hợp do một thợ điện đủ điều kiện lắp đặt.

THIẾT BỊ 110 V

Thiết bị 110 V yêu cầu sử dụng mạch 100-125 V, 60 Hz và ít nhất là mạch 15A có dây nguội/nối đất cục bộ (riêng biệt) để cấp điện. Có thể kết nối thiết bị này với tối đa 4 thiết bị cho mỗi mạch 15A. Bộ đổi nguồn kết nối của Matrix được bán riêng.

THIẾT BỊ 220 V

Thiết bị 220 V yêu cầu sử dụng mạch 216-250 V, 50 Hz và ít nhất là mạch 15 A có dây nguội/nối đất cục bộ (riêng biệt) để cấp điện. Có thể kết nối thiết bị này với tối đa 4 thiết bị cho mỗi mạch 15A. Bộ đổi nguồn kết nối của Matrix được bán riêng.

TIVI KỸ THUẬT SỐ

Không cần bộ chuyển đổi điện bổ sung cho TV hoặc bảng điều khiển mở rộng (add-on) có bộ dò sóng kỹ thuật số tích hợp. Cần dùng cáp đồng trục RG6 có khớp nối 'loại F' để nối nguồn video và mỗi thiết bị TV kỹ thuật số mở rộng.

SẠC PIN (BẢNG ĐIỀU KHIỂN LED)

Máy chạy bộ tại chỗ đếm bước Stepper tiết kiệm số lần cần sạc pin bằng cách chuyển sang chế độ tắt nguồn bất cứ khi nào có chữ BƯỚC NHANH HƠN xuất hiện trên màn hình. Nếu người dùng không duy trì tốc độ bước nhanh hơn 35 bước mỗi phút thì quy trình tắt nguồn sau 30 giây sẽ bắt đầu.

Khi điện áp pin yếu, chữ PIN YẾU sẽ xuất hiện trên màn hình nếu thiết bị sắp chuyển sang chế độ tắt nguồn. Cần phải sạc pin khi xảy ra tình huống sau:

- Nếu không có người sử dụng thiết bị trong một khoảng thời gian dài, có thể cần sạc pin.
- Thiết bị tiếp tục hoạt động với mức pin yếu; tuy nhiên, thông tin về người dùng và chương trình sẽ bị mất sau khi người dùng dừng thiết bị.

Nếu phải sạc pin, hãy sử dụng bộ sạc đổi nguồn tùy chọn. Cần kết nối bộ sạc với máy chạy bộ tại chỗ đếm bước Stepper trong tối thiểu tám giờ để đảm bảo sạc pin thật đầy. Sau khi sạc xong, đèn của pin sẽ chuyển từ màu đỏ sang màu xanh (xem hình minh họa). Nếu chữ PIN YẾU vẫn xuất hiện trên màn hình sau khi đã sạc đầy pin, pin có thể đã bị chai. Vui lòng kiểm tra với một kỹ thuật viên bảo dưỡng được ủy quyền để thay thế pin.

THẬN TRỌNG: Pin được bảo quản bên trong thiết bị có chứa vật liệu độc hại với môi trường. Tiêu hủy pin đúng theo luật của nước sở tại.

CÁC QUY ĐỊNH FCC (CHỈ ÁP DỤNG CHO HOA KỲ)

Thiết bị này đã được thử nghiệm và công nhận tuân thủ các giới hạn của thiết bị kỹ thuật số Class B, theo phần 15 của quy định FCC. Những giới hạn này được đưa ra để bảo vệ một cách hợp lý chống lại sự nhiễu loạn nguy hại khi lắp đặt ở khu dân cư. Thiết bị này tạo ra, sử dụng và có thể phát ra năng lượng tần số vô tuyến và nếu không được cài đặt cũng như sử dụng theo hướng dẫn, nó có thể gây nhiễu loạn nguy hại cho truyền thông vô tuyến. Tuy nhiên, không có gì đảm bảo rằng nhiễu loạn sẽ không xảy ra khi lắp đặt ở một nơi riêng biệt. Nếu thiết bị gây nhiễu loạn nguy hại cho việc thu sóng vô tuyến hoặc truyền hình, có thể xác định bằng cách tắt và bật thiết bị, người dùng nên cố gắng điều chỉnh nhiễu loạn bằng một hoặc nhiều biện pháp sau:

- Xoay hoặc di chuyển ăng ten thu sóng
- Tăng khoảng cách giữa thiết bị và máy thu sóng
- Nối thiết bị vào một ổ cắm trên mạch khác với ổ cắm của máy thu sóng
- Tham khảo ý kiến của đại lý hoặc kỹ thuật viên có kinh nghiệm về vô tuyến/truyền hình để được giúp đỡ

Tuyên bố Phơi nhiễm Bức xạ RF của FCC:

1. Máy phát sóng này không được đặt chung hoặc nối cùng với ăng ten hay máy phát sóng khác.
2. Thiết bị này tuân thủ giới hạn phơi nhiễm bức xạ RF của FCC đặt ra cho môi trường không được kiểm soát. Thiết bị này nên được lắp đặt và vận hành ở khoảng cách tối thiểu 20 cm từ bộ phát xạ tới cơ thể bạn.

LẮP RÁP

MỞ HỘP

Mở hộp tại nơi bạn sẽ sử dụng nó. Đặt hộp đựng trên một bề mặt bằng phẳng. Bạn nên lót thêm một lớp bảo vệ xuống sàn trước. Không bao giờ mở hộp khi nó đang có mặt cạnh đặt dưới sàn.

CÁC CHÚ Ý QUAN TRỌNG

- Tất cả các ổ cắm điện và video phải hoạt động vào ngày giao / lắp ráp sản phẩm. Khách hàng chịu trách nhiệm cho bất kỳ khoản phí lắp đặt bổ sung nào nếu yêu cầu nhân viên quay lại.
- Suốt mỗi bước lắp đặt, hãy đảm bảo rằng TẤT CẢ các đai ốc và bu-lông được đặt dúng chỗ và xoắn vào nhau.
- Một số bộ phận đã được bôi trơn trước để hỗ trợ lắp đặt và sử dụng. Đừng lau bỏ. Nếu bạn gặp khó khăn, có thể bôi trơn bằng mỡ lithium .

CẢNH BÁO!

Có một số khu vực trong quá trình lắp đặt cần phải được chú ý đặc biệt. Việc tuân thủ đúng các hướng dẫn lắp đặt và đảm bảo các bộ phận đã được vặn chặt rất quan trọng. Nếu các hướng dẫn lắp đặt không được tuân thủ đúng, một số bộ phận thiết bị có thể không được vặn chặt và có khả năng bị lỏng và gây các tiếng động khó chịu. Để tránh gây hư hỏng cho thiết bị, bạn phải xem hướng dẫn lắp đặt và thực hiệ các hành động khắc phục.

CẦN GIÚP ĐỠ?

Nếu bạn có các câu hỏi hoặc bộ phận nào bị thiếu, hãy liên hệ Hỗ trợ Kỹ thuật Khách hàng.

CÁC DỤNG CỤ YÊU CẦU:

- ☐ Tuốc nơ vít lục giác 6mm
- ☐ Tuốc nơ vít lục giác 5mm
- ☐ Tua vít Phillips

CÁC BỘ PHẬN CÓ SẴN:

- ☐ 1 khung chính
- ☐ 1 ống cân bằng
- ☐ 1 nắp ống cân bằng
- ☐ 1 trục điều khiển
- ☐ 1 vỏ bọc trụ điều khiển
- ☐ 1 giá bảo vệ trục điều khiển
- ☐ 2 tay cầm phía trên
- ☐ 2 tay cầm phía dưới
- ☐ 1 tay nắm nhịp
- ☐ 1 ống nối tay nắm
- ☐ 1 giá để bình đựng
- ☐ 1 dây nguồn
- ☐ 1 Bộ phần cứng

Bảng điều khiển được bán riêng

1	Phần cứng	Số lượng
A	Bu lông (M8x40L)	4
B	Vòng đệm hãm	4
C	Vít (M5x15L)	4

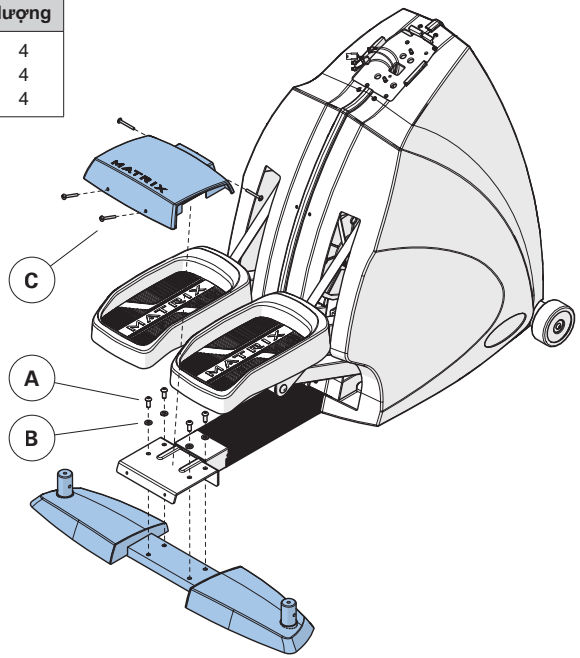

2	Phần cứng	Số lượng
B	Vòng đệm hãm	8
D	Bu lông (M8x16L)	8

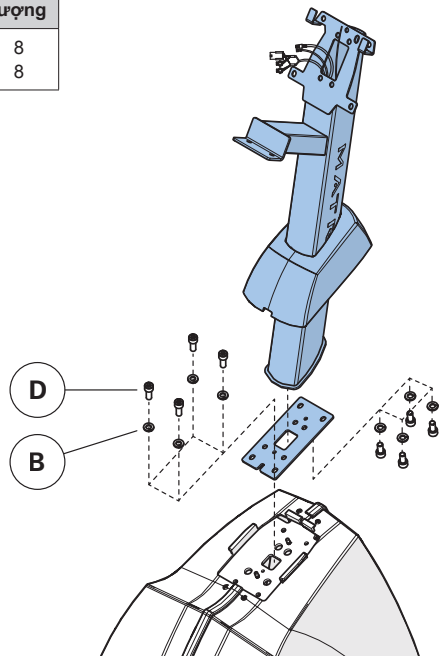

3	Phần cứng	Số lượng
B	Vòng đệm hãm	2
E	Bộ bu lông	2
F	Vòng đệm cong	8
G	Bu lông (M8x16L)	7
H	Vòng đệm hãm	3
I	Bu lông (M8x45L)	2

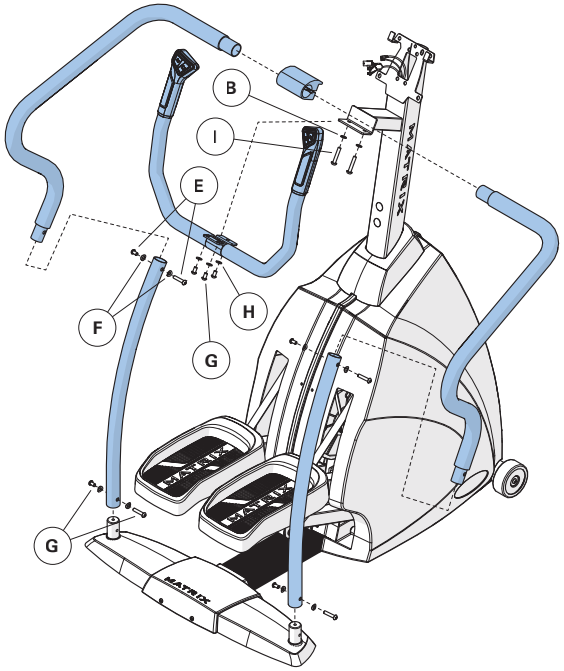

4	Phần cứng	Số lượng
J	Bu lông (M8x20L)	4
K	Bu lông (M8x25L)	2
L	Bu lông (M5x10L)	2

1 Cáp giao tiếp LCB
2 Dây điện kéo dài
3 Dây nguồn TV
4 Dây điện kết nối bảng điều khiển
5 Ethernet
6 Cáp đồng trục
7 Dây điện nối đất

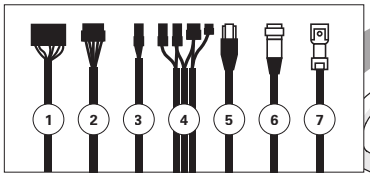

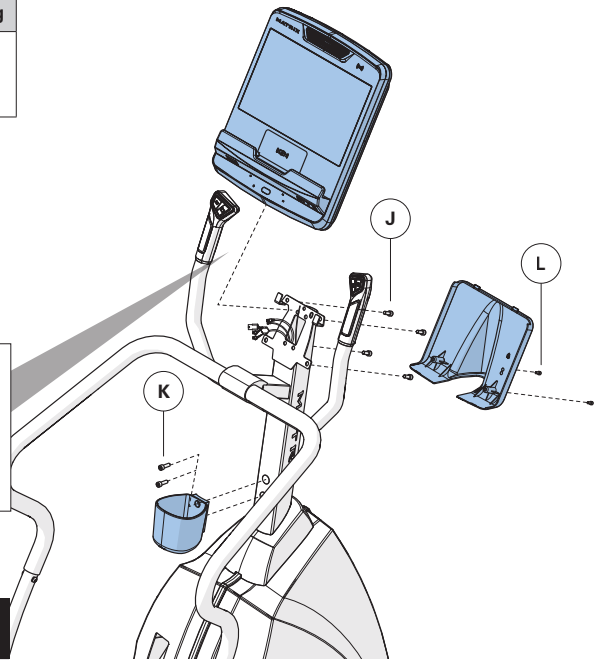

HOÀN THÀNH LẮP ĐẶT

TRƯỚC KHI BẮT ĐẦU

VỊ TRÍ CỦA THIẾT BỊ

Đặt thiết bị lên một bề mặt phẳng và ổn định tránh xa ánh sáng mặt trời trực tiếp. Ánh sáng có cường độ UV cao có thể gây biến sắc cho nhựa. Cố định thiết bị của bạn ở khu vực có nhiệt độ mát và độ ẩm thấp. Hãy để lại một khu vực trống phía sau thiết bị ít nhất 24” (600 mm). Khu vực này không được có chướng ngại vật và chừa lại cho người dùng một lối ra thoáng. Không đặt thiết bị ở bấ kỳ khu vực nào làm chặn lỗ thông hơi hoặc lỗ thông hơi. Không nên đặt thiết bị trong nhà để xe, sân có mái che, gần mặt nước hoặc ngoài trời.

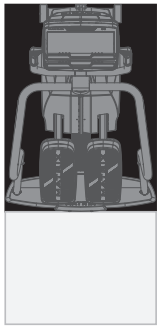

KHU VỰC TỰ DO
0,6 M (2 FT)

CHỈNH MỨC Ở THIẾT BỊ

Chọn bề mặt phẳng, ổn định để xác định vị trí đặt máy chạy bộ tại chỗ đếm bước Stepper. Máy chạy bộ tại chỗ đếm bước Stepper có chân chỉnh mức bằng nằm dưới mỗi thanh đỡ chân. Nếu máy chạy bộ tại chỗ đếm bước Stepper của bạn bị lung lay ở nơi định đặt máy, hãy nới lỏng đai ốc hãm trên chân chỉnh mức và điều chỉnh chân cho đến khi thấy cân bằng thì thôi. Sau khi đã chỉnh cân bằng, khóa chân chỉnh mức lại bằng cách siết chặt đai ốc hãm với khung.

CẢNH BÁO!

Thiết bị của chúng tôi rất nặng, hãy sử dụng cẩn thận và yêu cầu trợ giúp nếu cần khi di chuyển. Không tuân theo những hướng dẫn này có thể gây chấn thương.

SỬ DỤNG ĐÚNG CÁCH

LẮP MÁY CHẠY BỘ TẠI CHỖ ĐẾM BƯỚC STEPPER

1. Đứng phía sau thiết bị.
2. Nắm lấy cả hai cần nắm tay phía sau, đặt một bàn chân lên miếng đệm chân tương ứng. Chờ đến khi miếng đệm chân dừng ở vị trí thấp nhất của hành trình.
3. Sau đó đặt bàn chân còn lại lên miếng đệm chân bên kia.
4. Thiết bị của bạn có nhiều vị trí đặt bàn chân khác nhau. Việc đưa bàn chân đến vị trí xa nhất về phía trước của miếng đệm chân sẽ tăng độ cao của bàn đạp, từ đó tạo ra cảm giác tương tự như máy leo cầu thang. Khi đặt bàn chân về phía sau của đệm chân sẽ giảm độ cao của bàn đạp và tạo ra cảm giác như đang lướt, tương tự như đang đi bộ hoặc chạy trên đường bằng phẳng. Luôn đảm bảo đặt cả bàn chân trên đệm chân. Chuyển động của bàn đạp chân là chuyển động phụ thuộc.
5. Để xác định chính xác vị trí tập luyện, hãy đứng trên bàn đạp sao cho bàn chân ở chính giữa bàn đạp. Giữ đầu gối của bạn hơi cong vào mọi lúc.

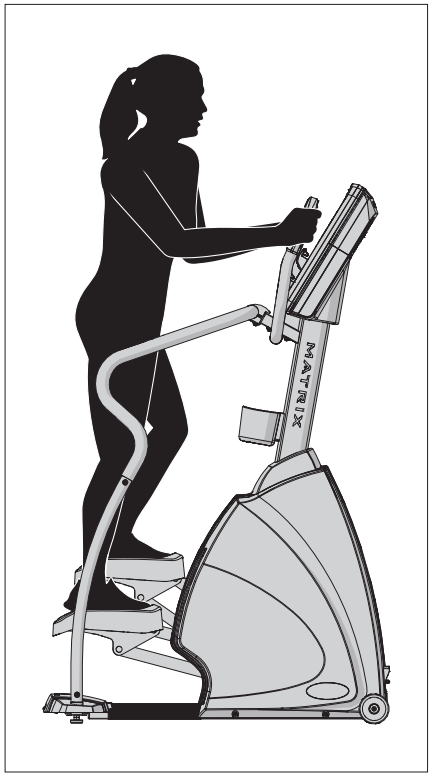

SỬ DỤNG CHỨC NĂNG NHỊP TIM

Chức năng đo nhịp tim trên sản phẩm này không phải của một thiết bị y tế. Tuy chức năng nhịp tim có thể cung cấp ước tính tương đối về nhịp tim thực tế của bạn, nhưng bạn không nên dựa vào số này khi cần đọc chính xác. Một số người, kể cả những người đang phục hồi chức năng tim, có thể được hưởng lợi từ việc sử dụng hệ thống theo dõi nhịp tim thay thế như ngực hoặc dây đeo cổ tay. Các yếu tố khác nhau, bao gồm cả chuyển động của người dùng, có thể ảnh hưởng đến độ chính xác của kết quả nhịp tim. Đọc nhịp tim chỉ có mục đích hỗ trợ luyện tập trong việc xác định kiểu nhịp tim nói chung. Hãy tham khảo ý kiến bác sĩ của bạn.

Đặt lòng bàn tay của bạn trực tiếp vào tay nắm nhịp. Phải nắm chặt thanh bằng cả hai tay để đọc nhịp tim của bạn. Phải mất 5 nhịp tim liên tiếp (15-20 giây) để đọc nhịp tim của bạn. Khi nắm các tay nhắm nhịp, không nên nắm chặt quá. Nắm chặt có thể làm tăng huyết áp của bạn. Chỉ cần luôn nắm hờ. Bạn có thể thấy kết quả thất thường nếu luôn giữ tay nắm nhịp. Hãy làm sạch các cảm biến nhịp để đảm bảo có thể duy trì sự tiếp xúc thích hợp.

CẢNH BÁO!

Các hệ thống theo dõi nhịp tim có thể không chính xác. Luyện tập quá mức có thể dẫn tới chấn thương nặng hoặc tử vong. Nếu bạn cảm thấy chóng mặt, hãy dừng tập ngay lập tức.

BẢO DƯỠNG

1. Việc tháo bỏ hoặc thay thế một hay tất cả các bộ phận đều phải được thực hiện bởi kỹ thuật viên có trình độ.
2. KHÔNG sử dụng bất kỳ thiết bị nào bị hư hỏng và có các bộ phận bị mòn hoặc hỏng. Chỉ sử dụng các bộ phận thay thế do đại lý MATRIX tại quốc gia của bạn cung cấp.
3. GIỮ GÌN NHÃN VÀ BẢNG TÊN: Không tháo nhãn vì bất kỳ lý do nào. Nhãn chứa thông tin quan trọng. Nếu không thể đọc được hoặc bị thiếu, hãy liên hệ với đại lý MATRIX để thay.
4. BẢO DƯỠNG TẤT CẢ THIẾT BỊ: Bảo dưỡng dự phòng là nhân tố chính giúp thiết bị hoạt động trơn tru cũng như giữ trách nhiệm của bạn ở mức tối thiểu. Thiết bị cần được kiểm tra định kỳ.
5. Đảm bảo rằng bất cứ ai điều chỉnh hoặc bảo dưỡng hoặc sửa chữa thiết bị đều phải có đủ trình độ. Các đại lý MATRIX sẽ đào tạo về cách chăm sóc và bảo trì tại công ty chúng tôi theo yêu cầu.

CẢNH BÁO

Để ngắt điện khỏi máy chạy bộ tại chỗ đếm bước Stepper, phải rút dây nguồn ra khỏi ổ cắm trên tường.

LỊCH BẢO DƯỠNG	
HÀNH ĐỘNG	**TẦN SUẤT**
Rút phích cắm của thiết bị. Vệ sinh toàn bộ máy bằng nước và xà phòng dịu nhẹ hoặc dung dịch được Matrix chấp thuận (chất tẩy rửa không nên chứa cồn và amoniac).	HẰNG NGÀY
Kiểm tra độ chặt của cụm bu lông ở tất cả các khu vực nối.	HÀNG QUÝ

THÔNG SỐ KỸ THUẬT SẢN PHẨM

	ENDURANCE STEPPER		
BẢNG ĐIỀU KHIỂN	TOUCH	PREMIUM LED	LED / GROUP TRAINING LED
Trọng lượng người dùng tối đa	182 kg / 400 lbs		
Trọng lượng sản phẩm	116,9 kg / 257,7 lbs	115,1 kg / 253,8 lbs	114,4 kg / 252,2 lbs
Khối lượng vận chuyển	133,2 kg / 293,7 lbs	131,4 kg / 289,7 lbs	130,7 kg / 288,1 lbs
Kích thước tổng thể (D x R x C)*	114,3 x 78,7 x 179,1 cm / 45” x 31” x 70,5”		

* Đảm bảo khoảng trống có chiều rộng tối thiểu là 0,6 m (24”) để tiếp cận và di chuyển quanh thiết bị MATRIX. Hãy chú ý 0,91 m (36”) là khoảng trống đề xuất của ADA cho những người dùng xe lăn.

ข้อควรระวังที่สำคัญ

บันทึกคำแนะนำเหล่านี้

เมื่อใช้งานสเตปเปอร์ ให้ปฏิบัติตามข้อควรระวังพื้นฐานอยู่เสมอ ได้แก่: อ่านคำแนะนำทั้งหมดก่อนที่จะใช้อุปกรณ์นี้ เจ้าของอุปกรณ์มีความรับผิดชอบที่จะทำให้มั่นใจว่าผู้ใช้อุปกรณ์นี้ทุกคนได้รับข้อมูลคำเตือนและข้อควรระวังทั้งหมดอย่างเพียงพอ

อุปกรณ์นี้มีวัตถุประสงค์เพื่อการใช้งานเชิงพาณิชย์ เพื่อให้มั่นใจว่าคุณมีความปลอดภัยและป้องกันอุปกรณ์ ให้อ่านคำแนะนำทั้งหมดก่อนใช้งาน

อันตราย!

เพื่อลดความเสี่ยงจากไฟฟ้าช็อต:

ให้ถอดปลั๊กอุปกรณ์จากเต้ารับไฟฟ้าทันที ทุกครั้งที่หลังใช้งาน ก่อนทำความสะอาด เมื่อบำรุงรักษา และเมื่อติดตั้งหรือถอดชิ้นส่วน

คำเตือน!

เพื่อลดความเสี่ยงจากการถูกความร้อนลวก ไฟไหม้ ไฟฟ้าช็อตหรือการบาดเจ็บต่อบุคคล:

- ไม่ควรให้เด็กอายุต่ำกว่า 14 ปีใช้งานเครื่องนี้ ไม่ว่าเมื่อใด
- เด็กอายุมากกว่า 14 ปีหรือผู้พิการไม่ควรใช้อุปกรณ์โดยไม่มีผู้ใหญ่คอยดูแล
- คอยดูแลอย่างใกล้ชิดเมื่อเด็กหรือผู้พิการใช้งานเครื่องออกกำลังกายนี้
- ไม่ควรให้สัตว์เลี้ยงหรือเด็กอายุต่ำกว่า 14 ปีเข้าใกล้เครื่องนี้ในระยะ 10 ฟุต ไม่ว่าเมื่อใด
- อุปกรณ์ชิ้นนี้ต้องใช้ตามวัตถุประสงค์ที่เจตนาตามที่อธิบายไว้ในคู่มือของเจ้าของฉบับนี้
- การออกกำลังอย่างผิดวิธีหรือหักโหมเกินไปอาจก่อให้เกิดการบาดเจ็บได้ หากคุณพบอาการปวดใด ๆ ซึ่งไม่จำกัดเฉพาะอาการเจ็บหน้าอก คลื่นไส้เวียนศีรษะ หรือหายใจหอบถี่ ให้หยุดการออกกำลังกายทันทีและปรึกษาแพทย์ของคุณก่อนที่จะออกกำลังกายต่อ
- ระบบการเฝ้าดูการเต้นของหัวใจอาจจะไม่แม่นยำ การออกกำลังกายที่มากเกินไปอาจจะส่งผลให้เกิดการบาดเจ็บสาหัสหรือเสียชีวิตได้ หากคุณรู้สึกว่าจะเป็นลม ให้หยุดการออกกำลังโดยทันที
- เก็บมือและชายเสื้อให้ห่างจากชิ้นส่วนที่เคลื่อนไหว
- ห้ามสวมใส่เสื้อผ้าที่อาจเข้าไปติดกับชิ้นส่วนใดของอุปกรณ์
- สวมใส่รองเท้ากีฬาเสมอเมื่อใช้งานอุปกรณ์นี้
- อย่ากระโดดไปบนอุปกรณ์นี้
- อย่าให้คนมากกว่าหนึ่งคนขึ้นไปบนอุปกรณ์นี้ในขณะที่ใช้งานไม่ว่าเมื่อใด
- อุปกรณ์นี้ไม่ควรใช้งานโดยบุคคลที่มีน้ำหนักมากกว่าที่กำหนดในคู่มือสำหรับผู้ใช้ ในหัวข้อคุณสมบัติการไม่ปฏิบัติตามจะทำให้การรับประกันเป็นโมฆะ
- เพื่อปกป้องไฟฟ้า อย่าทำวัตถุร่วงตกหรือสอดวัตถุใด ๆ ลงไปในช่องเปิดใด ๆ เด็ดขาด
- ห้ามใช้งานอุปกรณ์หากพบว่าสายไฟหรือปลั๊กชำรุดหรือทำงานผิดปกติ หรืออุปกรณ์ร่วงตก เสียหาย หรือเปียกโชก
- เก็บรักษาสายไฟให้ห่างจากพื้นผิวร้อน
- ห้ามใช้งานในที่ที่มีการใช้อุปกรณ์ฉีดหรือพ่น (สเปรย์) หรือที่มีการจ่ายออกซิเจน
- หากช่องอากาศอุดตัน ห้ามใช้เครื่องออกกำลังกายโดยเด็ดขาด รักษาความสะอาดในช่องอากาศ โดยไม่ให้มีเศษผ้า เศษผม หรือสิ่ง ๆที่คล้ายกันอยู่
- ห้ามถอดฝาปิดด้านข้าง เว้นแต่ได้รับคำแนะนำจากฝ่ายสนับสนุนทางเทคนิคของลูกค้า การซ่อมบำรุงควรดำเนินการโดยช่างซ่อมบำรุงที่ได้รับอนุญาตเท่านั้น

ข้อควรระวัง!

ปรึกษาแพทย์ก่อนใช้อุปกรณ์นี้ อ่านคู่มือเจ้าของก่อนใช้

เป็นสิ่งสำคัญที่อุปกรณ์นี้ที่ใช้เฉพาะในร่ม ในสภาพอากาศที่ควบคุมในห้อง หากอุปกรณ์นี้ตั้งอยู่ในสภาวะที่มีอุณหภูมิเย็นหรือมีความชื้นสูง ขอแนะนำเป็นอย่างยิ่งให้อุ่นเครื่องอุปกรณ์ให้ได้อุณหภูมิห้องก่อนการใช้งานครั้งแรก

ข้อกำหนดการใช้พลังงาน

ข้อกำหนดการใช้ไฟฟ้า

เพื่อความปลอดภัยของคุณและเพื่อรับรองประสิทธิภาพการทำงาน สายดินในวงจรนี้ควรเป็นระบบไม่ลูป (แยก) โปรดดูที่ NEC วรรค 210-21 และ 210-23 การไม่ปฏิบัติตามข้อกำหนดการใช้ไฟฟ้าเหล่านี้อาจทำให้การรับประกันแบบจำกัดของ Matrix เป็นโมฆะ

คำแนะนำในการต่อสายดิน

อันตราย!

อุปกรณ์ต้องต่อสายดิน หากอุปกรณ์ทำงานผิดปกติหรือชำรุด สายดินเป็นเส้นทางที่มีความต้านทานไฟฟ้าต่ำที่สุดให้กระแสไฟฟ้าไหลผ่าน เพื่อลดความเสี่ยงเกิดไฟฟ้าช็อต อุปกรณ์นี้ติดตั้งด้วยสายไฟที่มีตัวนำสายดินของอุปกรณ์และปลั๊กสายดิน ปลั๊กต้องเสียบเข้ากับเต้ารับที่เหมาะสม ซึ่งติดตั้งและต่อสายดินตามระเบียบและคำสั่งของท้องถิ่น การเชื่อมต่อตัวนำสายดินของอุปกรณ์อย่างผิดวิธีอาจเสี่ยงให้เกิดไฟฟ้าช็อตได้ ตรวจสอบกับช่างไฟฟ้าหรือช่างซ่อมบำรุงที่มีคุณสมบัติครบถ้วน หากคุณไม่แน่ใจว่าอุปกรณ์ต่อสายดินอย่างถูกต้องแล้วหรือไม่ ห้ามดัดแปลงปลั๊กที่ให้มากับอุปกรณ์ หากปลั๊กเสียบเต้ารับไม่เข้า ให้ติดตั้งเต้ารับที่เหมาะสมโดยช่างไฟฟ้าที่มีคุณสมบัติครบถ้วน

อุปกรณ์ 110 V

อุปกรณ์ 110 V ต้องใช้ไฟฟ้า 100-125 V, 60 Hz และวงจรขั้นต่ำ 15 A ที่ต่อสายดิน/สายนิวทรัลแบบไม่วนลูป (ตัดแยกวงจร) สำหรับการจ่ายไฟ อุปกรณ์นี้สามารถพ่วงเข้าด้วยกันได้สูงสุด 4 เครื่องต่อวงจร 15A หนึ่งวงจร อะแดปเตอร์สายพ่วงของ Matrix มีจัดจำหน่ายแยก

อุปกรณ์ 220 V

อุปกรณ์ 220 V ต้องใช้ไฟฟ้า 216-250 V, 50 Hz และวงจรขั้นต่ำ 15 A ที่ต่อสายดิน/สายนิวทรัลแบบไม่วนลูป (ตัดแยกวงจร) สำหรับการจ่ายไฟ อุปกรณ์นี้สามารถพ่วงเข้าด้วยกันได้สูงสุด 4 เครื่องต่อวงจร 15A หนึ่งวงจร อะแดปเตอร์สายพ่วงของ Matrix มีจัดจำหน่ายแยก

ทีวีดิจิทัล

ไม่จำเป็นต้องใช้อะแดปเตอร์ไฟฟ้าเสริมสำหรับทีวีหรือคอนโซลเสริมที่มีอุปกรณ์จูนสัญญาณทีวีดิจิทัลในตัว จำเป็นต้องเชื่อมต่อสายโคแอกเชียล RG6 ที่มีตัวเชื่อมต่อแบบสวมอัด ‘ไทป์ F’ ระหว่างแหล่งที่มาของวิดีโอและอุปกรณ์ทีวีดิจิทัลส่วนเสริมแต่ละอุปกรณ์

ที่ชาร์จแบตเตอรี่ (คอนโซล LED)

สเตปเปอร์ประหยัดไฟแบตเตอรี่โดยการเปลี่ยนเป็นโหมดปิดระบบทุกครั้งที่ STEP FASTER (ก้าวให้เร็วขึ้น) ปรากฏขึ้นมาบนหน้าจอ หากผู้ใช้ก้าวไม่ถึงอัตรา 35 ก้าวต่อนาที กระบวนการปิดระบบ 30 นาทีจะเริ่มต้นขึ้น

เมื่อไฟแบตเตอรี่เหลือน้อย LOW BATTERY (แบตเตอรี่ต่ำ) จะปรากฏบนหน้าจอ หากอุปกรณ์กำลังเปลี่ยนเป็นโหมดปิดระบบ ควรชาร์จแบตเตอรี่ในสถานการณ์ต่อไปนี้:

- หากไม่มีใครใช้อุปกรณ์ระยะหนึ่ง อาจจำเป็นต้องมีการชาร์จแบตเตอรี่
- อุปกรณ์ทำงานโดยแบตเตอรี่ต่ำ อย่างไรก็ตาม ข้อมูลผู้ใช้และโปรแกรมจะสูญหายไปเมื่อผู้ใช้หยุด

หากต้องชาร์จแบตเตอรี่ ใช้อะแดปเตอร์ไฟฟ้าเสริมสำหรับการชาร์จอุปกรณ์ ควรเชื่อมต่อที่ชาร์จกับสเตปเปอร์อย่างน้อย 8 ชั่วโมงเพื่อให้แน่ใจว่ามีการชาร์จไฟจนเต็ม หลังจากชาร์จเสร็จแล้ว ไฟแบตเตอรี่จะเปลี่ยนจากสีแดงเป็นสีเขียว (ดูภาพประกอบ) หาก LOW BATTERY (แบตเตอรี่ต่ำ) ยังคงปรากฏบนหน้าจอหลังจากชาร์จไฟเต็มแล้ว แสดงว่าแบตเตอรี่อาจเสื่อมสภาพแล้ว โปรดตรวจสอบกับช่างเทคนิคบริการที่ได้รับอนุญาตเพื่อเปลี่ยนแบตเตอรี่

ข้อควรระวัง: แบตเตอรี่ที่เก็บอยู่ภายในอุปกรณ์ประกอบด้วยวัสดุที่เป็นอันตรายต่อสิ่งแวดล้อม ให้ทิ้งแบตเตอรี่อย่างถูกต้องตามที่กฎหมายท้องถิ่นกำหนด

กฎ FCC (สหรัฐฯ เท่านั้น)

อุปกรณ์นี้ได้รับการทดสอบและพบว่าสอดคล้องกับขีดจำกัด สำหรับอุปกรณ์ดิจิทัล Class B ตามส่วนที่ 15 ของกฎ FCC

ข้อจำกัดเหล่านี้ได้รับการออกแบบเพื่อให้การป้องกันที่เป็นอันตรายต่อการรบกวนที่เป็นอันตรายในการติดตั้งในที่อยู่อาศัย อุปกรณ์นี้สร้าง ใช้และสามารถแผ่รังสีคลื่นความถี่วิทยุ และหากไม่ได้ติดตั้งและใช้งานตามคำแนะนำอาจเป็นสาเหตุให้เกิดสัญญาณรบกวนที่เป็นอันตรายต่อการสื่อสารทางวิทยุ อย่างไรก็ตามไม่มีการรับประกันว่าการรบกวนจะไม่เกิดขึ้นในการติดตั้งครั้งใดๆ โดยเฉพาะ หากอุปกรณ์นี้ก่อให้เกิดสัญญาณรบกวนที่เป็นอันตรายต่อการรับสัญญาณวิทยุหรือโทรทัศน์ ซึ่งสามารถตรวจสอบได้ได้โดยการเปิดและปิดอุปกรณ์ ผู้ใช้ควรพยายามแก้ไขสัญญาณรบกวนโดยใช้มาตรการดังต่อไปนี้:

- ปรับทิศทางหรือย้ายเสาอากาศรับสัญญาณ
- เพิ่มระยะห่างระหว่างอุปกรณ์และตัวรับสัญญาณ
- เชื่อมต่ออุปกรณ์เข้ากับเต้าเสียบในวงจรที่แตกต่างจากตัวรับสัญญาณที่เชื่อมต่ออยู่
- ปรึกษากับตัวแทนจำหน่ายหรือช่างเทคนิคทางวิทยุ / โทรทัศน์ที่มีประสบการณ์เพื่อขอความช่วยเหลือ

แถลงการณ์การรับการแผ่รังสี FCC RF:

1. เครื่องส่งสัญญาณนี้ต้องไม่ติดตั้งหรือทำงานร่วมกับเสาอากาศหรือเครื่องส่งสัญญาณอื่น ๆ
2. อุปกรณ์นี้สอดคล้องกับข้อจำกัดในการรับรังสี RF FCC ที่กำหนดไว้สำหรับสภาพแวดล้อมที่ไม่สามารถควบคุมได้
   อุปกรณ์นี้ควรติดตั้งและใช้งานโดยให้มีระยะห่างระหว่างที่ระบายความร้อนและตัวคุณอย่างน้อย 20 ซม.

การประกอบ

การเปิดกล่องบรรจุ

การเปิดกล่องบรรจุอุปกรณ์ในสถานที่ที่คุณจะใช้งาน วางกล่องลงบนพื้นผิวที่ราบเรียบ ขอแนะนำให้วางบนตัวป้องกันพื้นไว้ อย่าเปิดกล่องขณะตะแคงข้าง

หมายเหตุสำคัญ

- วิดีโอและเต้ารับไฟฟ้าทั้งหมดต้องทำงานได้ในวันที่จัดส่ง / ประกอบอุปกรณ์ ลูกค้าเป็นผู้รับผิดชอบค่าใช้จ่ายการติดตั้งเพิ่มเติมใด ๆ ที่เกี่ยวข้องกับการรับคืน
- ในระหว่างขั้นตอนการประกอบแต่ละขั้น ให้ตรวจสอบว่าน็อตและสลักเกลียวทั้งหมดอยู่ในตำแหน่งและขันลงไปบางส่วน
- ชิ้นส่วนหลายชิ้นส่วนได้รับการหล่อลื่นไว้ล่วงหน้าเพื่อช่วยในการประกอบและการใช้งาน โปรดอย่าเช็ดออก หากคุณมีปัญหา แนะนำให้ทาจาระบีลิเธียมเล็กน้อย

คำเตือน!

ในหลายส่วนของกระบวนการประกอบนั้นจำเป็นต้องใช้ความระมัดระวังเป็นพิเศษ การทำตามวิธีการประกอบอย่างถูกต้องและตรวจสอบให้มั่นใจว่าทุกชิ้นส่วนได้รับการขันให้แน่นนั้นเป็นสิ่งสำคัญมาก หากไม่ทำตามคำแนะนำการประกอบอย่างถูกต้อง อุปกรณ์อาจะมีบางชิ้นส่วนที่ไม่ได้ขันแน่นและจะหลวมและอาจจะก่อให้เกิดเสียงรบกวน เพื่อป้องกันไม่ให้อุปกรณ์เกิดความเสียหาย ต้องทบทวนคำแนะนำการประกอบและควรทำอย่างถูกต้อง

ต้องการความช่วยเหลือหรือไม่

หากคุณมีคำถามหรือมีชิ้นส่วนที่ขาดไป ให้ติดต่อฝ่ายสนับสนุนทางเทคนิคของลูกค้า

เครื่องมือที่ต้องการ:

- ☐ ประแจแอล 6 มม.
- ☐ ประแจหกเหลี่ยมขนาด 5 มม.
- ☐ ไขควงหัวแฉก

ชิ้นส่วนประกอบด้วย:

- ☐ เฟรมหลัก 1 อัน
- ☐ ท่อกันโคลง 1 อัน
- ☐ ฝาครอบท่อกันโคลง 1 อัน
- ☐ เสาคอนโซล 1 ชิ้น
- ☐ ฝาครอบเสาคอนโซล 1 ชิ้น
- ☐ โครงยึดเสาคอนโซล 1 ชิ้น
- ☐ มือจับส่วนบน 2 ชิ้น
- ☐ มือจับส่วนล่าง 2 ชิ้น
- ☐ มือจับวัดชีพจร 1 ชิ้น
- ☐ ขั้วต่อมือจับ 1 ชิ้น
- ☐ ที่วางขวดน้ำ 1 ชิ้น
- ☐ สายไฟ 1 เส้น
- ☐ ชุดฮาร์ดแวร์ 1 ชุด

คอนโซลขายแยกต่างหาก

1	ฮาร์ดแวร์	จำนวน
A	สลักเกลียว (M8x40L)	4
B	แหวนล็อกกันคลาย	4
C	สกรู (M5x15L)	4

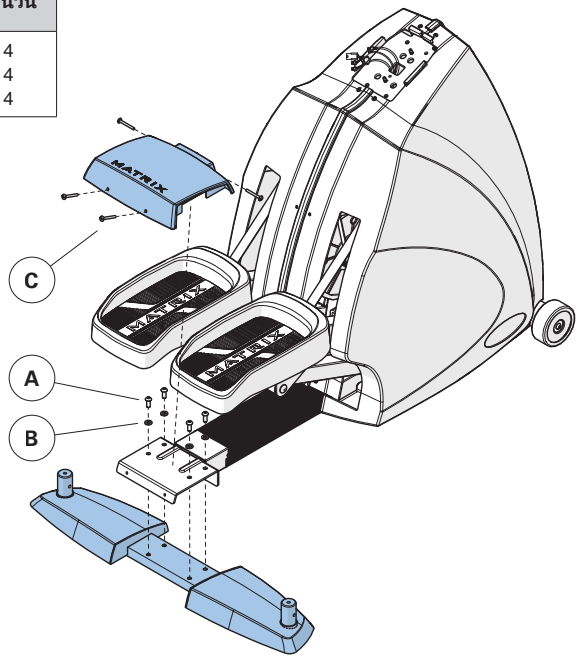

3	ฮาร์ดแวร์	จำนวน
B	แหวนล็อกกันคลาย	2
E	ชุดสลักเกลียว	2
F	แหวนรองโค้ง	8
G	สลักเกลียว (M8x16L)	7
H	แหวนล็อกกันคลาย	3
I	สลักเกลียว (M8x45L)	2

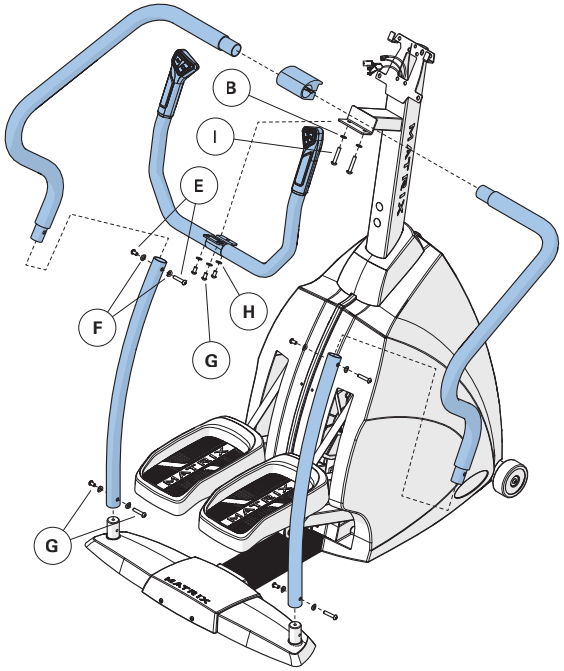

2	ฮาร์ดแวร์	จำนวน
B	แหวนล็อกกันคลาย	8
D	สลักเกลียว (M8x16L)	8

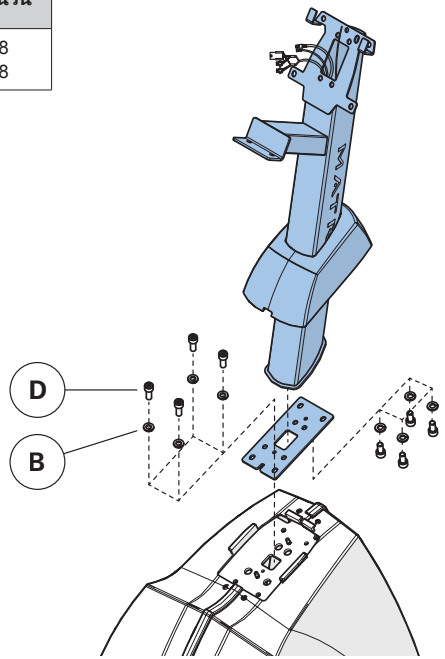

4	ฮาร์ดแวร์	จำนวน
J	สลักเกลียว (M8x20L)	4
K	สลักเกลียว (M8x25L)	2
L	สลักเกลียว (M5x10L)	2

1 การสื่อสาร LCB
2 สายไฟยึด
3 สายไฟทีวี
4 สายไฟต่อคอนโซล
5 อีเทอร์เน็ต
6 โคแอ็กซ์
7 สายดิน

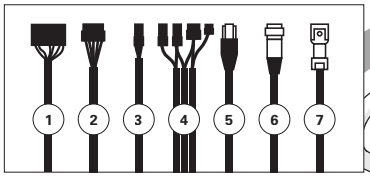

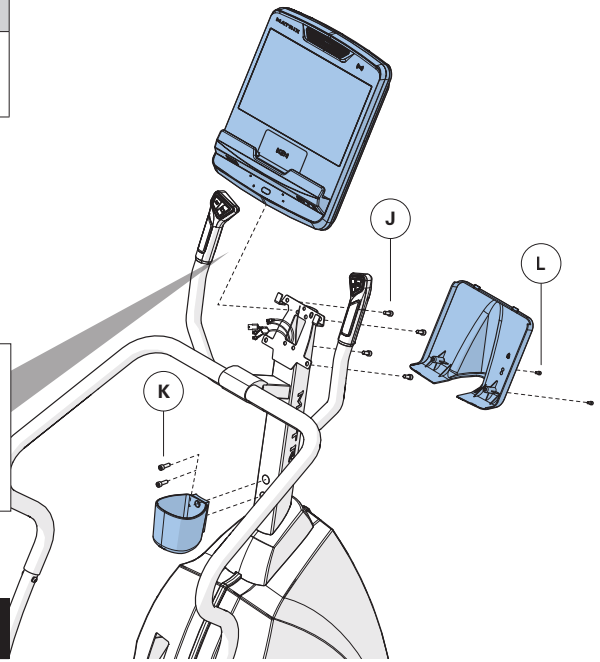

ประกอบเรียบร้อย

ก่อนที่คุณจะเริ่ม

ตำแหน่งของอุปกรณ์

วางอุปกรณ์บนพื้นผิวมั่นคงและราบเรียบ ไม่ให้โดนแสงอาทิตย์โดยตรง แสง UV ที่รุนแรงอาจทำให้เกิดการเปลี่ยนสีบนพลาสติก วางอุปกรณ์ในบริเวณที่มีอากาศเย็นและความชื้นต่ำ โปรดเหลือพื้นที่ว่างด้านหลังอุปกรณ์อย่างน้อย 24 นิ้ว (600 มม.) บริเวณนี้ต้องปราศจากสิ่งกีดขวางใด ๆ และให้ผู้ใช้มีเส้นทางทางออกจากเครื่องนี้ ห้ามวางอุปกรณ์ไว้ในบริเวณใดที่กีดขวางท่อหรือช่องลม ไม่ควรวางอุปกรณ์ไว้ใกล้โรงจอดรถ ระเบียงมีหลังคา ใกล้น้ำ หรือกลางแจ้ง

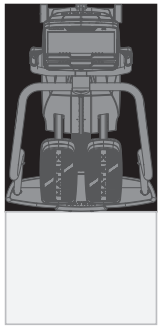

พื้นที่ว่าง
0.6 ม. (2 ฟุต)

การปรับระดับของอุปกรณ์

หาพื้นผิวที่ราบเรียบและมั่นคงเพื่อวางสเตปเปอร์ สเตปเปอร์ขาตั้งปรับระดับใต้ที่วางเท้า หากสเตปเปอร์โคลงเคลงบนตำแหน่งที่คุณต้องการใช้งาน ให้คลายน็อตล็อกบนขาปรับ และปรับขาตั้งจนมั่นคง เมื่อได้ระดับแล้ว ล็อกขาปรับโดยขันน็อตล็อกเข้ากับเฟรม

คำเตือน!

อุปกรณ์ของเรามีน้ำหนักมาก ให้ใช้ความระมัดระวังและความช่วยเหลือเพิ่มเติมหากจำเป็นในขณะที่มีการเคลื่อนที่ การไม่ปฏิบัติตามคำแนะนำเหล่านี้อาจส่งผลให้เกิดการบาดเจ็บ

การใช้อย่างถูกต้อง

การยืดสเตปเปอร์

1. ยืนอยู่หลังอุปกรณ์
2. ขณะที่จับมือจับด้านหลัง วางเท้าหนึ่งข้างบนแป้นวางเท้าข้างเดียวกัน รอจนกว่าแป้นวางเท้าหยุดจะหยุดอยู่ด้านล่างสุดของช่วงชัก
3. จากนั้นวางเท้าอีกข้างบนแป้นด้านตรงข้าม
4. อุปกรณ์นี้มีตำแหน่งวางเท้าหลายจุด การเลื่อนเท้าไปยังจุดหน้าสุดของแป้นวางเท้าเพิ่มความสูงการก้าว ซึ่งจะให้ความรู้สึกคล้ายกับเครื่องออกกำลังกายแบบก้าวขึ้นบันได การวางเท้าค่อนไปทางด้านหลังของแป้นวางเท้าจะลดความสูงของการก้าว และให้ความรู้สึกเลื่อน คล้ายกับการเดินหรือวิ่งอย่างราบรื่น ตรวจสอบให้แน่ใจว่าเท้าของคุณวางอย่างมั่นคงอยู่บนแป้นวางเท้า การเคลื่อนไหวของแป้นจะสอดคล้องกัน
5. เมื่อต้องการระบุตำแหน่งการออกกำลังกายที่เหมาะสม ยืนบนบันไดจักรยาน โดยวางเท้าไว้ที่ตรงกลางบันไดจักรยาน งอเข่าไว้เล็กน้อยตลอดเวลา

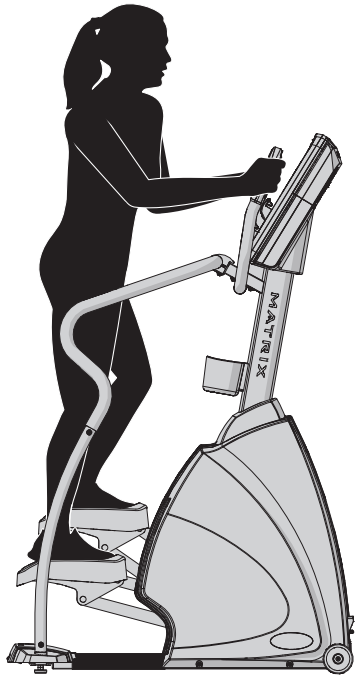

การใช้คุณสมบัติการวัดอัตราการเต้นของหัวใจ

ฟังก์ชันการเต้นของหัวใจในผลิตภัณฑ์นี้ไม่ใช่อุปกรณ์ทางการแพทย์ แม้ว่ามือจับวัดอัตราการเต้นของหัวใจสามารถบอกอัตราการเต้นของหัวใจจริงโดยประมาณเชิงสัมพัทธ์ได้ ก็ไม่ควรใช้การวัดนี้เมื่อจำเป็นต้องอ่านค่าอย่างแม่นยำ บางคน รวมถึงผู้ที่อยู่ระหว่างการฟื้นฟูสมรรถภาพของหัวใจ อาจต้องใช้ระบบวัดอัตราการเต้นของหัวใจทางเลือก เช่น สายรัดหน้าอกหรือข้อมือประกอบการออกกำลังด้วย ปัจจัยหลายประการ รวมถึงการเคลื่อนไหวของผู้ใช้งาน อาจมีผลต่อความแม่นยำของการวัดอัตราการเต้นของหัวใจ การอ่านค่าอัตราการเต้นของหัวใจมีไว้เพื่อช่วยในการออกกำลังกายโดยการพิจารณาแนวโน้มอัตราการเต้นของหัวใจโดยทั่วไปเท่านั้น โปรดปรึกษาแพทย์ของคุณ

วางฝ่ามือโดยตรงลงบนมือจับวัดชีพจร มือทั้งสองข้างต้องจับที่วัดชีพจรทั้งสองด้านเพื่อให้วัดอัตราการเต้นของหัวใจได้ การวัดอัตราการเต้นของหัวใจต้องใช้การเต้นของหัวใจ 5 ครั้งติดกัน (15-20 วินาที) อย่ากำมือจับแน่นเกินไป การจับแน่นเกินไปอาจทำให้ความดันโลหิตเพิ่มสูงขึ้น จับประคองแบบสบาย ๆ ไว้ ระบบอาจอ่านผิดเพี้ยน หากกำมือจับวัดชีพจรไว้คงที่ ตรวจสอบให้แน่ใจว่าได้เช็ดเซ็นเซอร์วัดชีพจรให้สะอาด เพื่อให้วัดค่าได้อย่างถูกต้อง

คำเตือน!

ระบบการเฝ้าดูการเต้นของหัวใจอาจจะไม่แม่นยำ การออกกำลังกายที่มากเกินไปอาจจะส่งผลให้เกิดการบาดเจ็บสาหัสหรือเสียชีวิตได้ หากคุณรู้สึกว่าจะเป็นลม ให้หยุดการออกกำลังโดยทันที

การบำรุงรักษา

1. การถอดและการเปลี่ยนชิ้นส่วนใด ๆ หรือชิ้นส่วนอะไหล่ทั้งหมดต้องทำโดยช่างเทคนิคบริการที่มีคุณสมบัติเหมาะสม
2. อย่าใช้อุปกรณ์ใด ๆ ที่เสียหายหรือมีส่วนประกอบที่เสื่อมสภาพหรือชำรุด ใช้เฉพาะชิ้นส่วนอะไหล่ที่ตัวแทนจำหน่าย MATRIX ในประเทศของคุณเท่านั้น
3. ดูแลรักษาป้ายข้อมูลและป้ายชื่อไว้ให้ดี: อย่านำป้ายออกไม่ว่าจะด้วยเหตุผลใด เนื่องจากมีข้อมูลสำคัญ หากอ่านไม่ได้หรือสูญหายไป ให้ติดต่อตัวแทนจำหน่าย MATRIX เพื่อขอเปลี่ยนใหม่
4. บำรุงรักษาอุปกรณ์ทั้งหมด: การบำรุงรักษาเชิงป้องกันคือกุญแจสำคัญในการทำให้อุปกรณ์การดำเนินงานราบรื่นและ ทำให้ความรับผิดของคุณอยู่ในระดับต่ำสุด อุปกรณ์ต้องได้รับการตรวจสอบเป็นระยะ
5. ตรวจสอบให้แน่ใจว่าบุคคลใด ๆ ที่ทำการปรับเปลี่ยนหรือดำเนินการซ่อมบำรุงหรือซ่อมแซมใด ๆ มีคุณสมบัติที่จะทำเช่นนั้น ตัวแทนจำหน่าย MATRIX จะจัดฝึกอบรมด้านบริการและบำรุงรักษาที่สถานที่ของบริษัทของเรา ตามการร้องขอ

คำเตือน

ต้องถอดสายไฟออกจากเต้ารับไฟฟ้าเพื่อตัดไฟจากสเตปเปอร์

กำหนดเวลาการบำรุงรักษา

การดำเนินการ	ความถี่
ถอดปลั๊กอุปกรณ์ ทำความสะอาดเครื่องจักรทั้งหมดโดยใช้น้ำและสบู่ที่อ่อนโยน สารละลายอื่น ๆ ที่ได้รับการรับรองจาก Matrix (สารทำความสะอาดควรเป็นสารที่ปราศจากแอลกอฮอล์และแอมโมเนีย)	ทุกวัน
ตรวจสอบจุดข้อต่อทั้งหมด ดูความแน่นของชุดโบลต์ที่ขันประกอบ	ทุก 3 เดือน

ข้อมูลจำเพาะของผลิตภัณฑ์

	ENDURANCE STEPPER		
คอนโซล	TOUCH	PREMIUM LED	LED / LED ออกกำลังกายเป็นกลุ่ม
น้ำหนักสูงสุดของผู้ใช้	182 กก. / 400 ปอนด์		
น้ำหนักของผลิตภัณฑ์	116.9 กก. / 257.7 ปอนด์	115.1 กก. / 253.8 ปอนด์	114.4 กก. / 252.2 ปอนด์
น้ำหนักการจัดส่ง	133.2 กก. / 293.7 ปอนด์	131.4 กก. / 289.7 ปอนด์	130.7 กก. / 288.1 ปอนด์
ขนาดโดยรวม (ยาว x กว้าง x สูง)*	114.3 x 78.7 x 179.1 ซม. / 45 x 31 x 70.5 นิ้ว		

* ตรวจสอบให้แน่ใจว่ามีความกว้างของช่องว่างขั้นต่ำที่ 0.6 เมตร (24 นิ้ว) สำหรับการเข้าและเคลื่อนผ่านอุปกรณ์ MATRIX โปรดทราบว่า 0.91 เมตร (36 นิ้ว) คือความกว้างของช่องว่างที่แนะนำของ ADA สำหรับบุคคลที่นั่งรถเข็น

احتياطات مهمة

احتفظ بهذه الإرشادات

عند استخدام جهاز الخطوات، يجب دومًا اتباع الاحتياطات الأساسية، والتي تشمل ما يلي: اقرأ جميع الإرشادات قبل استخدام هذا الجهاز. يتحمل المالك مسؤولية التأكد من أن مستخدمي هذا الجهاز على دراية كافية بجميع التحذيرات والاحتياطات.

هذا الجهاز مخصص للاستخدام التجاري. لضمان سلامتك ولحماية الجهاز، اقرأ جميع الإرشادات قبل تشغيله.

خطر!

لتقليل مخاطر التعرض لصدمة كهربائية:

احرص دومًا على فصل الجهاز عن مأخذ التيار الكهربائي عقب الاستخدام فورًا، وقبل التنظيف، وعند إجراء الصيانة وتركيب الأجزاء أو فكها.

تحذير!

للحد من مخاطر الإصابة بحروق أو اندلاع حريق أو التعرض لصدمة كهربية أو إصابات للأشخاص:

- يُمنع تمامًا استخدام الأطفال تحت سن 14 سنة للوحدة.
- يُمنع استخدام الأطفال فوق سن 14 سنة أو ذوي الاحتياجات الخاصة للوحدة دون إشراف الكبار.
- يلزم الإشراف الدقيق عند استخدام الأطفال أو ذوي الاحتياجات الخاصة لجهاز التمارين أو استخدامه بالقرب منهم.
- يُمنع تمامًا اقتراب الحيوانات الأليفة أو الأطفال تحت سن 14 سنة من الوحدة بمسافة تقل عن 10 أقدام.
- يجب استخدام هذا الجهاز للغرض المنوط به والموصوف في دليل المالك هذا.
- قد تؤدي ممارسة التمرين بشكل غير صحيح أو مفرط إلى حدوث إصابة. إذا شعرت بأي نوع من الألم، كآلام الصدر أو الغثيان أو الدوار أو ضيق التنفس على سبيل المثال وليس الحصر، فأوقف التمرين على الفور واستشر طبيبك قبل المتابعة.
- قد تكون أنظمة مراقبة معدل نبض القلب غير دقيقة. قد يؤدي التمرين بجهد مفرط إلى التعرض لإصابة خطيرة أو الوفاة. إذا شعرت بالإغماء، فأوقف التمرين على الفور.
- احتفظ باليدين والملابس الفضفاضة بعيدةً عن الأجزاء المتحركة.
- لا ترتدِ الملابس التي قد تعلق بأي جزء من الوحدة.
- يجب دائمًا ارتداء أحذية رياضية عند استخدام هذا الجهاز.
- لا تقفز على الوحدة.
- لا يجب بأي حال من الأحوال أن يتواجد على الجهاز أثناء تشغيله أكثر من شخص واحد.
- لا يجب أن يستخدم الجهاز أشخاص تتجاوز أوزانهم الأوزان المحددة في قسم المواصفات بدليل المالك. يؤدي عدم الالتزام بهذه الإرشادات إلى إلغاء الضمان.
- للحيلولة دون حدوث صدمة كهربائية، لا تعمد مطلقًا لإسقاط أو إدخال أي شيء في أية فتحة.
- لا تعمد مطلقًا لتشغيل الوحدة إذا كان السلك أو القابس تالفًا، أو لم يكن يعمل بشكل ملائم، أو في حالة إسقاطها أو تلفها أو غمرها في الماء.
- احتفظ بكبل التيار الكهربائي بعيدًا عن الأسطح الساخنة.
- لا تُشغل الجهاز أثناء استخدام منتجات الأيروسول (الرذاذ) أو أثناء إعطاء الأكسجين.
- لا تُشغّل جهاز التمارين أثناء سد فتحات التهوية. احتفظ بفتحات التهوية نظيفة على الدوام وخالية من الوبر والشعر وما شابه.
- لا تنزع الأغطية الجانبية ما لم يوصِ بذلك قسم الدعم الفني للعملاء. يجب إجراء أعمال الخدمة فقط من قِبل فني خدمة مُصرَّح له.

تنبيه!

استشر طبيبًا قبل استخدام هذا الجهاز. اقرأ دليل المالك قبل الاستخدام.

من الضروري استخدام هذا الجهاز فقط في الأماكن الداخلية، وفي غرفة مُكيفة الهواء. إذا تعرض هذا الجهاز لدرجات حرارة أكثر برودة أو لطقس عالي الرطوبة، فيوصى بشدة بتدفئة الجهاز حسب درجة حرارة الغرفة قبل استخدامه للمرة الأولى.

متطلبات الطاقة

المتطلبات الكهربائية

لسلامتك ولضمان الأداء الجيد، يجب أن تكون الوصلة الأرضية لهذه الدائرة غير حلقية (معزولة). يُرجى الرجوع إلى المادتين 21-210 و23-210 من المواصفات القياسية الكهربائية الأمريكية. قد يؤدي عدم اتباع هذه المتطلبات الكهربائية لإلغاء ضمان Matrix المحدود.

إرشادات التأريض

خطر!

يجب تأريض هذه الوحدة. فإذا كانت ستتعرض لقصور في الأداء أو تتعطل، يوفر التأريض مساراً بأقل مقاومة يسري خلاله التيار الكهربائي لتقليل مخاطر التعرض لصدمة كهربائية. هذه الوحدة مجهزة بكبل يضم موصل تأريض أجهزة وقابس تأريض. يجب توصيل القابس بمأخذ التيار الكهربائي الملائم والمُركب بشكل صحيح والمؤرض حسب جميع القوانين واللوائح المحلية. قد يؤدي التوصيل غير الملائم لموصل تأريض الجهاز إلى التعرض لخطر الإصابة بصدمة كهربائية. ناقش الأمر مع فني كهرباء مؤهل أو فني صيانة معتمد إذا ساورتك شكوك بشأن تأريض المنتج بشكل صحيح. لا تقم بتعديل القابس المرفق بالمنتج. وإذا لم يكن مقاسه مناسبًا لمأخذ التيار الكهربائي، فاطلب من فني كهرباء مؤهل تركيب مأخذ مناسب.

الوحدات 110 فولت

تتطلب الوحدات ذات الجهد الكهربائي 110 فولت استخدام دائرة كهربائية بجهد 125-100 فولت وتردد 60 هرتز و15 أمبير على الأقل، إلى جانب استخدام وصلة محايدة غير حلقية (معزولة)/ أرضية لتزويد التيار الكهربائي. يمكن ربط هذه الوحدة على شكل سلسلة تعاقبية تضم عدداً يصل إلى 4 وحدات لكل دائرة كهربائية 15 أمبير. تُباع مهايئات سلك السلسلة التعاقبية من Matrix بشكل منفصل.

الوحدات 220 فولت

تتطلب الوحدات ذات الجهد الكهربائي 220 فولت استخدام دائرة كهربائية بجهد 250-216 فولت وتردد 50 هرتز و15 أمبير على الأقل، إلى جانب استخدام وصلة محايدة غير حلقية (معزولة)/ أرضية لتزويد التيار الكهربائي. يمكن ربط هذه الوحدة على شكل سلسلة تعاقبية تضم عدداً يصل إلى 4 وحدات لكل دائرة كهربائية 15 أمبير. تُباع مهايئات سلك السلسلة التعاقبية من Matrix بشكل منفصل.

التليفزيون الرقمي

ليست هناك حاجة إلى مهايئ تيار كهربائي إضافي للتليفزيون الملحق أو وحدات التحكم المزودة بموالف تليفزيون رقمي مدمج. يجب توصيل كبل محوري RG6 مزود بقطع تركيب بالضغط من النوع F بين مصدر الفيديو وكل وحدة تليفزيون رقمي ملحق.

شحن البطارية (لوحات تحكم LED)

يحافظ جهاز الخطوات على شحن بطاريته عبر التحوّل إلى وضع إيقاف التشغيل متى تظهر عبارة سرعة أعلى STEP FASTER على الشاشة. إذا لم يحافظ المستخدم على معدل خطوات أعلى من 35 خطوة في الدقيقة، فستبدأ عملية إيقاف تشغيل للجهاز تستغرق 30 ثانية.

عند انخفاض فولتية البطارية، تظهر رسالة بطارية منخفضة LOW BATTERY على الشاشة إذا كانت الوحدة ستتحول إلى وضع إيقاف التشغيل. في الحالة التالية، يحين الوقت لإعادة شحن البطارية:

- إذا لم تُستخدم الوحدة لمدة طويلة، فقد تحتاج البطارية إلى إعادة الشحن.
- تواصل الوحدة العمل مع انخفاض شحن البطارية، غير أنه يتم فقدان معلومات المستخدم والبرنامج بمجرد توقف المستخدم.

إذا لزم الأمر شحن البطارية، فاستخدم وحدة شحن مهايئ التيار الكهربائي الاختيارية. يتعين توصيل الشاحن بجهاز الخطوات لمدة ثماني ساعات على الأقل لضمان شحنه بشكل كامل. وبعد استكمال الشحن، يتحول مصباح البطارية من الأحمر إلى الأخضر (يُرجى الرجوع إلى الرسم التوضيحي). إذا كانت رسالة بطارية منخفضة LOW BATTERY لا تزال موجودة على الشاشة بعد شحن البطارية بالكامل، فربما تكون البطارية تالفة. يُرجى التحقق من ذلك باستدعاء فني خدمة معتمد لاستبدال البطارية.

تنبيه: تحتوي البطارية الموجودة بداخل الوحدة على مواد سامة للبيئة. ويتعين التخلص منها بشكل ملائم طبقًا للقانون المحلي.

تنظيمات لجنة الاتصالات الفيدرالية (الولايات المتحدة فقط)

خضع هذا الجهاز للاختبار وثبت توافقه مع الحدود الخاصة بالأجهزة الرقمية من الفئة ب، ضمن الجزء 15 من قواعد لجنة الاتصالات الفيدرالية. وهذه الحدود مخصصة لتوفير الحماية المعقولة ضد التداخل الضار عند استخدام الجهاز في بيئة سكنية. يُولّد هذا الجهاز ويستخدم وقد يُشع طاقة تردد لاسلكية، وفي حالة عدم تركيبه واستخدامه طبقًا للإرشادات، ربما يؤدي إلى حدوث تداخل ضار مع الاتصالات اللاسلكية. بيد أنه ليس ثمة ضمان بعدم حدوث التداخل مع تركيب معين. إذا تسبب هذا الجهاز في حدوث تداخل ضار مع استقبال الراديو أو التليفزيون، وهو ما يمكن تحديده بإغلاق الجهاز وإعادة تشغيله، يوصى المستخدم بمحاولة تصحيح هذا التداخل بواسطة واحد أو أكثر من التدابير التالية:

- إعادة توجيه هوائي الاستقبال أو تغيير موقعه
- زيادة المسافة الفاصلة بين الجهاز وجهاز الاستقبال
- توصيل الجهاز بمصدر تيار كهربائي على دائرة مختلفة عن تلك التي يتصل بها جهاز الاستقبال
- استشارة البائع أو فني راديو/تليفزيون خبير للمساعدة

بيان لجنة الاتصالات الفيدرالية حول التعرض لإشعاع الترددات اللاسلكية:

1. لا يتعين وضع جهاز الإرسال هذا أو تشغيله مع أي هوائي أو جهاز إرسال آخر.
2. هذا الجهاز متوافق مع حدود التعرض لإشعاع الترددات اللاسلكية الصادرة عن لجنة الاتصالات الفيدرالية والمحددة للبيئة غير الخاضعة للسيطرة. يجب تركيب هذا الجهاز وتشغيله بحيث توجد مسافة 20 سم بحد أدنى بين جسمك والمُبرّد.

التركيب

إزالة الغلاف

أزل غلاف الجهاز في المكان الذي سيجري استخدامه فيه. ضع الورق المقوى على سطح مستوٍ ومسطح. ويوصى بوضع غطاء واقٍ على الأرضية. ولا تعمد مطلقًا لفتح الصندوق وهو على جانبه.

ملاحظات مهمة

- يجب أن تؤدي جميع شاشات الفيديو ومآخذ التيار الكهربائي وظيفتها على ما يرام في يوم تسليم / تجميع المنتج. يتحمل العميل مسؤولية أية تكاليف إضافية للتركيب مرتبطة بالزيارات المكررة.
- خلال كل خطوة من خطوات التجميع، تأكد من وجود جميع الصواميل والبراغي في مكانها ومن أنها ملولبة جزئيًا.
- تم تشحيم العديد من الأجزاء مسبقًا للمساعدة في التجميع والاستخدام. فيُرجى عدم مسح هذا الشحم. أما إذا واجهت صعوبة، فنوصيك بوضع القليل من شحم الليثيوم.

تحذير!

يجب إيلاء انتباه خاص حيال عدة أجزاء بالجهاز عند التجميع. ويجدر بك اتباع إرشادات التجميع بشكل صحيح والتأكد من ربط كافة الأجزاء بإحكام. وفي حالة عدم اتباع إرشادات التجميع بشكل صحيح، فقد يحتوي الجهاز على بعض الأجزاء غير محكمة الربط، والتي ستبدو مرتخية وقد تتسبب في صدور ضوضاء مزعجة. لمنع تعرض الجهاز للتلف، يجب مراجعة إرشادات التجميع واتخاذ الإجراءات التصحيحية.

هل تحتاج لمساعدة؟

إذا كانت لديك أي أسئلة أو في حالة وجود أجزاء مفقودة، اتصل بقسم الدعم الفني للعملاء.

الأدوات المطلوبة:

- ☐ مفتاح ألن 6 مم
- ☐ مفتاح ألن 5 مم
- ☐ مفك فيليبس

الأجزاء المرفقة:

- ☐ 1 إطار رئيسي
- ☐ 1 أنبوب موازنة
- ☐ 1 غطاء أنبوب موازنة
- ☐ 1 سارية وحدة التحكم
- ☐ 1 غطاء سارية وحدة التحكم
- ☐ 1 حامل سارية وحدة التحكم
- ☐ 2 مقاود علوية
- ☐ 2 مقاود سفلية
- ☐ 1 مقود مقبضي قياس النبضات
- ☐ 1 موصل مفصلي للمقود
- ☐ 1 حامل زجاجة
- ☐ 1 كبل تيار كهربائي
- ☐ 1 طقم أدوات حديدية

تُباع وحدة التحكم بشكل منفصل

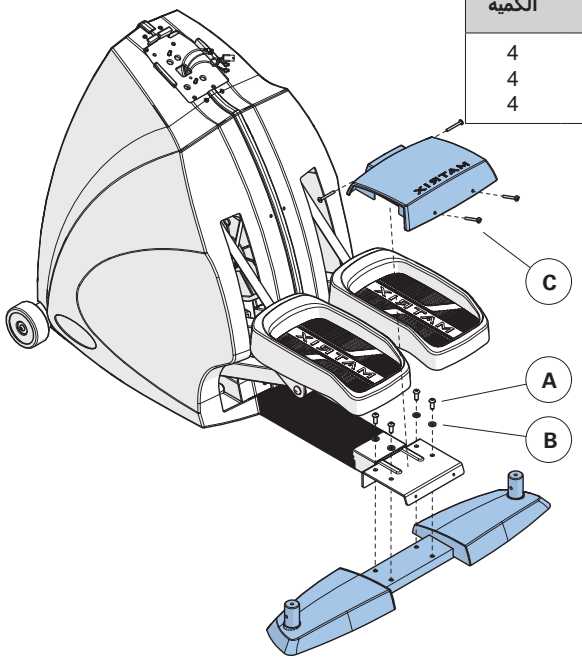

1	الجهاز	الكمية
A	مسمار (M8x40L)	4
B	حلقة معدنية للقفل	4
C	برغي (M5x15L)	4

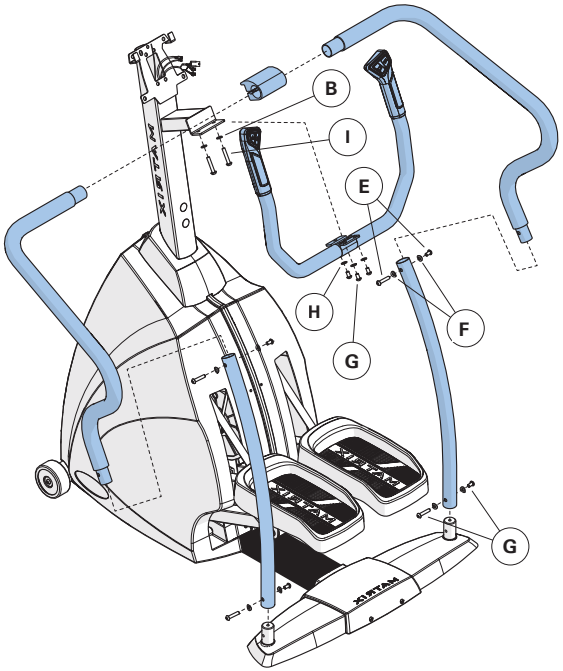

3	الجهاز	الكمية
B	حلقة معدنية للقفل	2
E	مجموعة مسامير	2
F	حلقة معدنية قوسية	8
G	مسمار (M8x16L)	7
H	حلقة معدنية للقفل	3
I	مسمار (M8x45L)	2

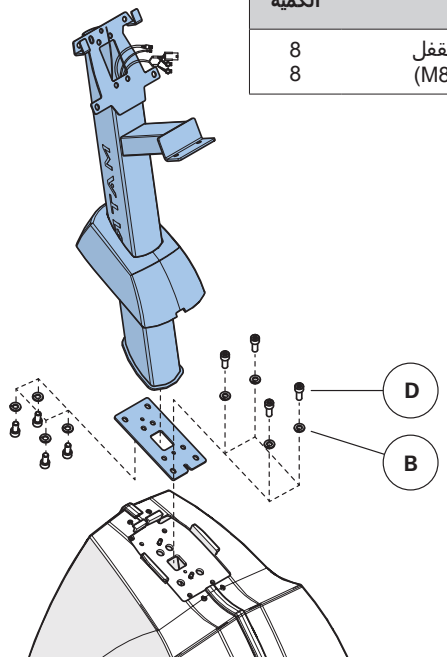

2	الجهاز	الكمية
B	حلقة معدنية للقفل	8
D	مسمار (M8x16L)	8

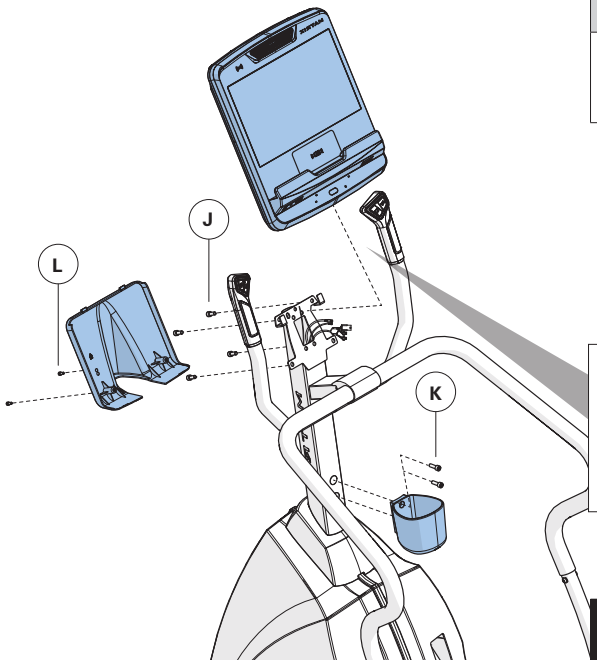

4	الجهاز	الكمية
J	مسمار (M8x20L)	4
K	مسمار (M8x25L)	2
L	مسمار (M5x10L)	2

1 اتصالات LCB
2 وصلة سلك الطاقة
3 مصدر طاقة التليفزيون
4 أسلاك توصيل لوحة التحكم
5 شبكة إيثرنت
6 كبل محوري
7 سلك أرضي

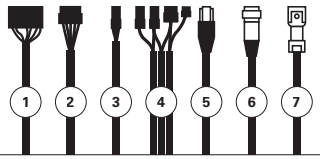

تم استكمال التجميع

قبل البدء

موقع الوحدة

ضع الوحدة على سطح مستو ومستقر بعيدًا عن أشعة الشمس المباشرة. قد تؤدي الأشعة فوق البنفسجية الشديدة لتغير لون الأجزاء البلاستيكية. ضع الوحدة في منطقة تتسم ببرودة درجة الحرارة وإنخفاض الرطوبة. يُرجى ترك منطقة خالية خلف الوحدة تبلغ 24 بوصة (600 مم) على الأقل. يجب أن تكون هذه المنطقة خالية من أي إعاقات لتكون بمثابة مسار خروج خالٍ من مكان الجهاز. لا تضع الوحدة في أي مكان يعوق التهوية أو يسد فتحات الهواء. لا يجب وضع الوحدة بداخل مرآب السيارات أو في فناء مغطى، أو بالقرب من الماء أو في مكان خارجي.

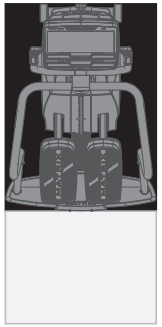

المنطقة الخالية
0.6 متر (قدمان)

وضع الجهاز على سطح مستو

اختر سطحًا مستويًا ومستقرًا لوضع جهاز الخطوات. يضم جهاز الخطوات قواعد لتوحيد المستوى أسفل دعامة القدم. إذا كان جهاز الخطوات يتأرجح في الموقع الذي تنتوي استخدامه فيه، فقم بإرخاء صامولة القفل على قاعدة الضبط واضبط القواعد حتى يستقر الجهاز. بعد أن يصبح الجهاز على سطح مستو، ثبت قواعد الضبط عبر إحكام ربط صامولة القفل على الإطار.

تحذير!

الجهاز ثقيل جدًا، فتوخَّ الحذر واطلب الحصول على المساعدة إذا لزم الأمر ذلك عند نقله. قد يؤدي عدم اتباع هذه الإرشادات إلى التعرض للإصابة.

الاستخدام الملائم

تركيب جهاز الخطوات

1. قف خلف الوحدة.
2. ضع إحدى القدمين على الدواسة المناظرة مع الإمساك بمقبضي الذراع الخلفيين. انتظر حتى تتوقف الدواسة أسفل الحركة.
3. ثم ضع قدمك الأخرى على الدواسة المقابلة.
4. توفر الوحدة مجموعة متنوعة من مواضع القدمين. حيث إن تحريك قدمك للأمام إلى أقصى موضع للدواسة يعمل على زيادة ارتفاع خطوتك، ومن ثم يخلق شعورًا مماثلاً لجهاز الدرجات. يقلل وضع قدمك باتجاه الجزء الخلفي للدواسة من ارتفاع خطوتك ويخلق شعورًا أكبر بالانزلاق مماثل للمشي أو الجري السريع. تأكد دومًا من ثبات قدمك تمامًا على الدواسة. تعتمد حركة الدواستين على بعضهما البعض.
5. لتحديد وضعية التمرين الملائمة، قف على الدواسة بوضع قدمك في منتصف الدواسة. اجعل ركبتيك مثنيتين قليلاً في كل الأحيان.

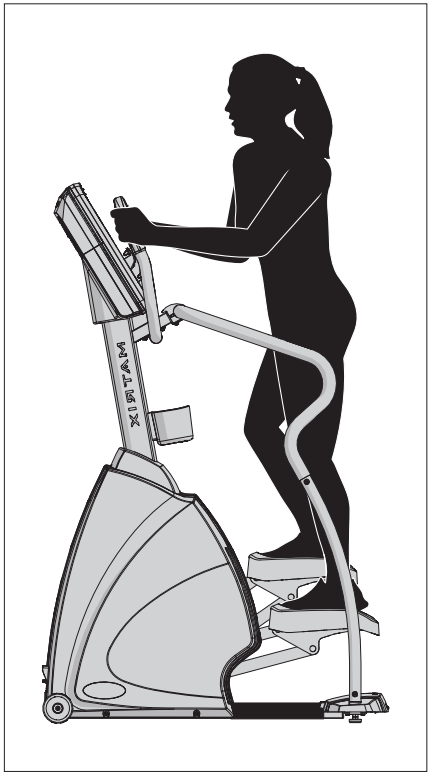

استخدام وظيفة معدل النبضات

لا تعد وظيفة قياس معدل النبضات في هذا المنتج جهازًا طبيًا. وفي حين توفر مقابض قياس معدل النبضات تقديرًا تقريبيًا لمعدل النبضات الفعلي، فلا يجب الاعتماد عليها عند الحاجة لأخذ قراءات دقيقة. قد يستفيد بعض الأشخاص، بمن فيهم المنضمون إلى برنامج إعادة تأهيل القلب، من استخدام نظام بديل لمراقبة معدل النبضات مثل حزام المعصم أو الصدر. هناك عدة عوامل، مثل حركة المستخدم، من شأنها التأثير على دقة قراءة معدل النبضات. وتهدف قراءة معدل النبضات لأن تكون فقط عاملاً مساعدًا أثناء التمرين لتحديد توجهات معدل النبضات بوجه عام. يُرجى استشارة طبيبك في هذا الشأن.

ضع راحتي يديك مباشرةً على مقودي النبضات بالمقبض. يجب أن تمسك كلتا اليدين بالقضيبين حتى يتم تسجيل معدل النبضات. يستغرق ذلك 5 نبضات متتابعة (20-15 ثانية) حتى يتم تسجيل معدل النبضات. عند الإمساك بمقودي النبضات، لا تحكم قبضتك عليهما. وإلا فقد يؤدي ذلك إلى رفع ضغط الدم. اجعل قبضتك مرتخية ومضمومة. قد تحصل على قراءة غير صحيحة إذا كنت تحكم قبضتك على مقودي النبضات على المقبض باستمرار. احرص على تنظيف أدوات استشعار النبضات لضمان المحافظة على التماس الملائم.

تحذير!

قد تكون أنظمة مراقبة معدل نبض القلب غير دقيقة. قد يؤدي التمرين بجهد مفرط إلى التعرض لإصابة خطيرة أو الوفاة. إذا شعرت بالإغماء، فأوقف التمرين على الفور.

الصيانة

1. يجب أن يتولى فني خدمة مؤهل إجراء أي أو جميع الأعمال التي تتضمن فك الأجزاء أو استبدالها.
2. تجنب استخدام أي جهاز تالف أو يتضمن أجزاءً بالية أو مكسورة. استخدم فقط قطع الغيار التي يوفرها وكيل MATRIX المحلي ببلدك.
3. احتفظ بالملصقات والبطاقات: لا تنزع أي ملصقات لأي سبب كان. فهي تحتوي على معلومات مهمة. وإذا كانت غير واضحة للقراءة أو مفقودة، فاتصل بوكيل MATRIX للحصول على أخرى بديلة.
4. قم بصيانة جميع الأجهزة: تعتبر الصيانة الوقائية عاملاً أساسيًا لتشغيل الأجهزة بشكل سلس فضلاً عن تعريضك لأقل قدر من المسؤولية. يجب فحص الجهاز على فترات منتظمة.
5. تأكد أن أي شخص (أشخاص) يتولى إجراء أي نوع من أنواع التعديلات أو أعمال الصيانة أو الإصلاح مؤهل للقيام بذلك. يوفر وكلاء MATRIX التدريب على الخدمة والصيانة في منشآت شركتنا حسب الطلب.

تحذير

لفصل جهاز الخطوات عن مصدر التيار الكهربائي، يجب فصل كبل التيار الكهربائي عن مقبس الحائط.

جدول الصيانة	
الإجراء	**التكرار**
فصل الوحدة عن مصدر التيار الكهربائي. تنظيف الجهاز بالكامل باستخدام ماء وصابون خفيف أو محلول آخر معتمد من قبل Matrix (يجب أن تكون مواد التنظيف خالية من الكحول والنشادر).	يوميًا
فحص جميع أجزاء مناطق الربط المفصلية للتأكد من ربط مجموعات البراغي بإحكام.	كل ثلاثة أشهر

مواصفات المنتج

	جهاز الخطوات ENDURANCE STEPPER		
وحدة التحكم	TOUCH	PREMIUM LED	LED / GROUP TRAINING LED
أقصى وزن للمستخدم	182 كجم / 400 رطل		
وزن المنتج	116.9 كجم / 257.7 رطل	115.1 كجم / 253.8 رطل	114.4 كجم / 252.2 رطل
وزن الشحن	133.2 كجم / 293.7 رطل	131.4 كجم / 289.7 رطل	130.7 كجم / 288.1 رطل
الأبعاد الكلية (الطول× العرض× الارتفاع)*	114.3 × 78.8 × 179.1 سم / 45 × 31 × 70.5 بوصة		

* تأكد من توافر مساحة عرضها 0.6 متر (24 بوصة) على الأقل للوصول إلى والمرور حول جهاز MATRIX.
يُرجى ملاحظة أن مسافة 0.91 متر (36 بوصة) هي المساحة التي يوصي بها قانون ADA لمستخدمي الكراسي المتحركة.

MATRIX

© 2020 Johnson Health Tech

Rev 1.0 C